VR001C
VR002C
VR003C
VR004C

EN	Battery Powered Concrete Vibrator	INSTRUCTION MANUAL	2
SV	Batteridriven betongvibrator	BRUKSANVISNING	16
NO	Batteridrevet betongvibrator	BRUKSANVISNING	30
FI	Akkukäyttöinen betonitärytin	KÄYTTÖOHJE	44
DA	Batteridreven betonvibrator	BETJENINGSVEJLEDNING	58
LV	Akumulatora dziļumvibrators	EKSPLUATĀCIJAS INSTRUKCIJA	72
LT	Akumuliatorinis giluminis vibratorius	NAUDOTOJO VADOVAS	86
ET	Akubetoonivibraator	KASUTUSJUHEND	100
RU	Аккумуляторный вибратор для бетона	РУКОВОДСТВО ПО ЭКСПЛУАТАЦИИ	114
KK	Бетонға арналған аккумуляторлық дірілдеткіш	ПАЙДАЛАНУ НҰСҚАУЛЫҒЫ	131

INTENDED USE

The tool is intended for removing bubbles from concrete when casting concrete.

NOISE

The typical A-weighted noise level determined according to EN60745:

Model: VR001C, VR002C
Sound power level (L_{WA}): 98.4 dB (A)
Sound pressure level (L_{pA}): 87.4 dB (A)
Uncertainty (K): 3 dB (A)
Model: VR003C, VR004C
Sound power level (L_{WA}): 97.6 dB (A)
Sound pressure level (L_{pA}): 86.6 dB (A)
Uncertainty (K): 3 dB (A)

NOTE: The declared noise emission value(s) has been measured in accordance with a standard test method and may be used for comparing one tool with another.

NOTE: The declared noise emission value(s) may also be used in a preliminary assessment of exposure.

⚠WARNING: Wear ear protection.

⚠WARNING: The noise emission during actual use of the power tool can differ from the declared value(s) depending on the ways in which the tool is used especially what kind of workpiece is processed.

⚠WARNING: Be sure to identify safety measures to protect the operator that are based on an estimation of exposure in the actual conditions of use (taking account of all parts of the operating cycle such as the times when the tool is switched off and when it is running idle in addition to the trigger time).

VIBRATION

The vibration total value (tri-axial vector sum) determined according to EN60745:

Model: VR001C, VR002C
Work mode: operation without load
Vibration emission (ah): 1.9 m/s^2 (Hose)
Vibration emission (ah): 0.7 m/s^2 (Inverter case)
Uncertainty (K): 1.5 m/s^2
Model: VR003C, VR004C
Work mode: operation without load
Vibration emission (ah): 3.1 m/s^2 (Hose)
Vibration emission (ah): 1.7 m/s^2 (Inverter case)
Uncertainty (K): 1.5 m/s^2

NOTE: The declared vibration emission value has been measured in accordance with a standard test method and may be used for comparing one tool with another.

NOTE: The declared vibration emission value may also be used in a preliminary assessment of exposure.

⚠WARNING: The vibration emission during actual use of the power tool can differ from the declared emission value depending on the ways in which the tool is used especially what kind of workpiece is processed.

⚠WARNING: Be sure to identify safety measures to protect the operator that are based on an estimation of exposure in the actual conditions of use (taking account of all parts of the operating cycle such as the times when the tool is switched off and when it is running idle in addition to the trigger time).

EC Declaration of conformity

For European countries only

The EC declaration of conformity is included as Annex A to this instruction manual.

GENERAL POWER TOOL SAFETY WARNINGS

⚠WARNING: Read all safety warnings and all instructions. Failure to follow the warnings and instructions may result in electric shock, fire and/ or serious injury.

Save all warnings and instructions for future reference.

The term “power tool” in the warnings refers to your mains-operated (corded) power tool or battery-operated (cordless) power tool.

Work area safety

1. Keep work area clean and well lit. Cluttered or dark areas invite accidents.
2. Do not operate power tools in explosive atmospheres, such as in the presence of flammable liquids, gases or dust. Power tools create sparks which may ignite the dust or fumes.
3. Keep children and bystanders away while operating a power tool. Distractions can cause you to lose control.

Electrical Safety

4. Power tool plugs must match the outlet. Never modify the plug in any way. Do not use any adapter plugs with earthed (grounded) power tools. Unmodified plugs and matching outlets will reduce risk of electric shock.
5. Avoid body contact with earthed or grounded surfaces such as pipes, radiators, ranges and refrigerators. There is an increased risk of electric shock if your body is earthed or grounded.
6. Do not expose power tools to rain or wet conditions. Water entering a power tool will increase the risk of electric shock.
7. Do not abuse the cord. Never use the cord for carrying, pulling or unplugging the power tool. Keep cord away from heat, oil, sharp edges or moving parts. Damaged or entangled cords increase the risk of electric shock.
8. When operating a power tool outdoors, use an extension cord suitable for outdoor use. Use of a cord suitable for outdoor use reduces the risk of electric shock.
9. If operating a power tool in a damp location is unavoidable, use a ground fault circuit interrupter (GFCI) protected supply. Use of a GFCI reduces the risk of electric shock.

Personal Safety

10. Stay alert, watch what you are doing and use common sense when operating a power tool. Do not use a power tool while you are tired or under the influence of drugs, alcohol or medication. A moment of inattention while operating power tools may result in serious personal injury.
11. Use personal protective equipment. Always wear eye protection. Protective equipment such as dust mask, non-skid safety shoes, hard hat, or hearing protection used for appropriate conditions will reduce personal injuries.
12. Prevent unintentional starting. Ensure the switch is in the off-position before connecting to power source and/or battery pack, picking up or carrying the tool. Carrying power tools with your finger on the switch or energizing power tools that have the switch on invites accidents.
13. Remove any adjusting key or wrench before turning the power tool on. A wrench or a key left attached to a rotating part of the power tool may result in personal injury.
14. Do not overreach. Keep proper footing and balance at all times. This enables better control of the power tool in unexpected situations.
15. Dress properly. Do not wear loose clothing or Jewelry. Keep your hair, clothing, and gloves away from moving parts. Loose clothes, Jewelry or long hair can be caught in moving parts.
16. If devices are provided for the connection of dust extraction and collection facilities, ensure these are connected and properly used. Use of dust collection can reduce dust-related hazards.

Power tool use and care

17. Do not force the power tool. Use the correct power tool for your application. The correct power tool will do the job better and safer at the rate for which it was designed.
18. Do not use the power tool if the switch does not turn it on and off. Any power tool that cannot be controlled with the switch is dangerous and must be repaired.
19. Disconnect the plug from the power source and/or the battery pack from the power tool before making any adjustments, changing accessories, or storing power tools. Such preventive safety measures reduce the risk of starting the power tool accidentally.
20. Store idle power tools out of the reach of children and do not allow persons unfamiliar with the power tool or these instructions to operate the power tool. Power tools are dangerous in the hands of untrained users.

21. Maintain power tools. Check for misalignment or binding of moving parts, breakage of parts and any other condition that may affect the power tool's operation. If damaged, have the power tool repaired before use. Many accidents are caused by poorly maintained power tools.
22. Keep cutting tools sharp and clean. Properly maintained cutting tools with sharp cutting edges are less likely to bind and are easier to control.
23. Use the power tool, accessories and tool bits etc. in accordance with these instructions, taking into account the working conditions and the work to be performed. Use of the power tool for operations different from those intended could result in a hazardous situation.

Battery tool use and care

24. Recharge only with the charger specified by the manufacturer. A charger that is suitable for one type of battery pack may create a risk of fire when used with another battery pack.
25. Use power tools only with specifically designated battery packs. Use of any other battery packs may create a risk of injury and fire.
26. When battery pack is not in use, keep it away from other metal objects, like paper clips, coins, keys, nails, screws or other small metal objects, that can make a connection from one terminal to another. Shorting the battery terminals together may cause burns or a fire.
27. Under abusive conditions, liquid may be ejected from the battery; avoid contact. If contact accidentally occurs, flush with water. If liquid contacts eyes, additionally seek medical help. Liquid ejected from the battery may cause irritation or burns.

Service

28. Have your power tool serviced by a qualified repair person using only identical replacement parts. This will ensure that the safety of the power tool is maintained.
29. Follow instruction for lubricating and changing accessories.
30. Keep handles dry, clean and free from oil and grease.

PRODUCT SAFETY WARNINGS

1. This product is a vibrator for compacting concrete. Do not use the vibrator for any other purpose.
2. Be sure to read and understand this instruction manual carefully before using the product so that it can be operated safely and efficiently. Improper machine use may result in injury or machine failure. Keep this manual for further reference.
3. This product should be used by connecting it to the Makita portable power pack "PDC01" or "PDC1200." Also, read the instruction manuals for the portable power pack and the battery charger.
4. Never use this product while connected to any other power supply device. Doing so may result in damage to the circuit board or burnout of the motor. The damage or motor burnout may destroy the insulation and cause electric shock.
5. Do not use any battery other than the dedicated battery specified by Makita for the portable power pack. Also, do not use batteries that have been modified (including batteries that have been disassembled and the cells or other internal parts replaced).
6. Do not charge the battery with anything other than the included charger.
7. The term "battery cartridge" in this manual is hereinafter referred to as "battery."
8. Handle and maintain this product appropriately to ensure safe operation.
9. When you lend this product to another person, be sure to provide them the manuals and to fully explain to them the safe and appropriate use of the product.
10. The specifications in this document are subject to change without notice due to modification.
11. This product complies with these EMC standards: EN61000-6-2 / EN61000-6-4.

    This product does not comply with these EMC standards: EN61000-6-3 / EN55014-1.
12. When using this product near other electronic devices, it may cause radio interference.

    At that time, users of this product may need to take appropriate measures.

Concrete vibrator safety warnings

1. Put on a safety helmet, anti-vibration gloves, safety boots, hearing protection, face protection (safety glasses and mask), and safety harness before using the vibrator.

2. When working, wear long sleeves and long pants and keep skin exposure to a minimum to avoid skin damage caused by flying concrete adhering to the skin.
3. When using the vibrator near feet or in places that are not very deep, concrete may be splattered around. Use face protection (safety glasses and mask) to protect your eyes and mouth. Please wear hearing protector when working in noisy places.
4. Ensure a footboard is placed when work on bad footing area such as on a rebar.
5. Since this product has a long hose, there is a risk of injury by stumbling or making a false step if the hose gets caught on rebar during work or moving, or movement is limited by putting something on the hose. Also, if the product is left in an area where people pass by when work is suspended, it may catch someone's foot and cause someone to fall or be injured. Be careful when handling hoses and cables.
6. Long time use of vibrator or operating the vibrator with unnatural posture may put a strain on a body. Be sure to take appropriate breaks to avoid fatigue or injury. Also, if you feel pain or numbness in your hands, arms, shoulders, or back while using the product, stop using it immediately and receive appropriate treatment.
7. The business operator making use of this concrete vibrator has to manage working hours and must make efforts to prevent worker's health impairment comes from vibration.

   Refer to the "VIBRATION TOTAL VALUE" section for the details about the vibration strength of the vibrator.

   Observe the relevant legal requirements and guidelines of the country where the vibrator is used.
8. When temporarily stopping work, store the product in a safe place. If it is placed in an aisle, it may catch your foot and cause you to fall or get injured. If any abnormality or malfunction occurs, immediately turn off all power supplies, discontinue use, and detach the portable power pack. For inspection and repair, contact your local Makita Authorized Service Center.
9. The head assembly of this product is cooled by insertion into ready-mixed concrete. Thus, do not use it outside the ready-mixed concrete (i.e. in the air). There is a possibility that the motor could burn out.

10. Do not operate the head assembly in the air. When operating it in the air, the vibrator reaches 100°C (212°F) or higher in a few minutes, and you may get burned upon touching it.
11. The head assembly becomes hot during operation. After use, be careful not to touch it. There is a risk of being burned.
12. Do not place or drop any heavy objects on the cable or hose. It may damage the cable and cause a malfunction.

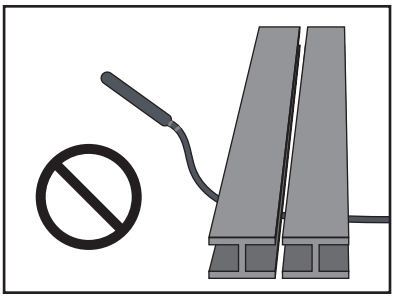

13. Do not swing the head assembly by holding the hose or cable. There is a possibility that this could cause injury or damages to objects nearby.

14. The power switch should be turned ON/OFF only when the head assembly is not inserted in the ready-mixed concrete.

    If the power is turned OFF while the vibrator is in the ready-mixed concrete, you may not be able to remove the head assembly. Forcibly pulling it out may cause injury.

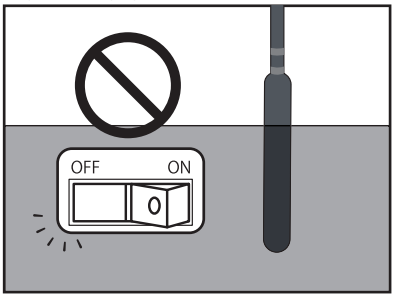

15. Do not set the vibrator down and switch it on. The head assembly may whip around out of control and cause an accident.
16. Do not pry or twist the vibrator among the rebar or the formwork with the head assembly. Otherwise the head assembly may become abraded and burns the motor.

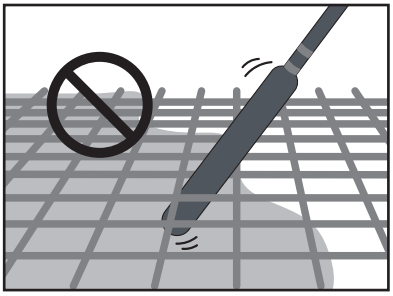

17. When using a vibrator connected to the portable power pack, be sure to work alone. Two-person operation, where one holds the vibrator and the other holds the portable power pack separately, may cause accidents or injury.
18. When moving or storing the product, be sure to move it with the portable power pack turned off. If the power is left on, it may start up unexpectedly, causing an accident or injury.
19. The head assembly of this product should not be operated on hard surfaces such as hardened concrete or steel plate. There is a possibility that the bearings could burn, and the rotor could break.
20. Do not pull or suspend the cable from anything when placing concrete or moving it, or the plug may be loosened and could cause cable breakage or circuit board failure.
21. The inverter case contains precise electronic devices. Do not drop it, throw it, step on it, or subject it strong shocks.
22. When inserting or removing the connector, be sure to turn the portable power pack to OFF. If the connector is plugged in or unplugged while the power is ON, it may cause a malfunction.
23. To prevent poor contact, clean off any dirt or rust from the plug terminals before inserting them securely into the output socket of the portable power pack. Poor contact with the plug is one of the main causes of failure, such as motor burnout and damage to the circuit board.
24. The portable power pack to be connected to this product uses a lithium-ion battery. Do not give strong shock to the battery, splash water onto the battery, or place the battery near a heat. Doing so may result in malfunction, electric shock, or fire.
25. When an abnormality occurs, please stop operation immediately. Otherwise, it may cause a fire, electric shock, or injury.
26. Do not use the product in the presence of flammable liquids, gases, or dust. Doing so may cause ignition or explosion.
27. Do not attempt to disassemble or modify this product. Doing so may result in electric shock, overheating, rupture, or fire.
28. Do not use the vibrator under the rain.
29. Do not wash the vibrator with water.

Important safety instructions for portable power pack

1. Before using, portable power pack, read all instructions and cautionary markings on (1) battery charger, (2) battery, and (3) portable power pack.
2. Do not pick up or carry this portable power pack by holding only the cord. Do not pull the cord while you are wearing or using this portable power pack.
3. Before wearing or putting off the portable power pack, remove the socket from the vibrator.
4. When you leave the vibrator, be sure to remove the socket from the vibrator, or remove the portable power pack from your body.
5. Be careful not to trip over the cord during operation.
6. Do not use this portable power pack on an unstable surface, or unstable high places.
7. During operation, keep the cord away from obstacles. The cord caught by obstacles may cause serious injury.
8. Do not insert the adapters into the charger.
9. Inspect the portable power pack including cords and harness before use. If they are damaged, ask your local Makita Authorized Service Center for repair.
10. When attaching the cord to the cord holder, be sure to attach it slowly and securely.
11. Always make sure that the vibrator is switched off and the socket is removed before attempting to perform inspection or maintenance of the vibrator.
12. When wearing the portable power pack, do not put on anything, such as safety harness or shoulder belt, which may interfere the emergency detachment function of the portable power pack.
13. Do not use this portable power pack when you are wearing cordless fan jacket or cordless heated jacket.
14. Do not expose this portable power pack to sparks.
15. When using this portable power pack without wearing it, be sure to lay down the portable power pack.
16. Do not disassemble, repair, or modify the portable power pack.
17. Be careful not to entangle the harness or belt by the vibrator.

[PDC01]

1. Do not use multiple portable power packs by connecting one portable power pack to another portable power pack.
2. Do not install the adapters to the battery ports of this portable power pack.
3. This portable power pack is designed exclusively for use with 18V batteries. Do not use the batteries other than 18V batteries.
4. Do not let water enter into the cover.

[PDC1200]

1. When you stand the portable power pack upright using the battery stand, be sure to place the portable power pack on the flat surface.
2. Use the charger dedicated to the portable power pack only. Do not use other chargers.
3. Do not carry the portable power pack by holding the battery stand or width adjustment belt.
4. Do not put or fix anything between the battery and battery stand.
5. Do not hang anything from the battery stand.

Important safety instructions for battery charger

1. Before using battery charger, read all instructions and cautionary markings on (1) battery charger, (2) battery, and (3) portable power pack.

⚠CAUTION: To reduce risk of injury, charge only Makita type rechargeable batteries. Other types of batteries may burst causing personal injury and damage.

2. Non-rechargeable batteries cannot be charged with this battery charger.
3. Use a power source with the voltage specified on the nameplate of the charger.
4. Do not charge the battery in presence of flammable liquids or gases.
5. Do not expose charger to rain or snow.
6. Never carry charger by cord or yank it to disconnect from receptacle.
7. After charging or before attempting any maintenance or cleaning, unplug the charger from the power source. Pull by plug rather than cord whenever disconnecting charger.
8. Make sure cord is located so that it will not be stepped on, tripped over, or otherwise subjected to damage or stress.
9. Do not operate charger with damaged cord or plug. If the cord or plug is damaged, ask Makita authorized service center to replace it in order to avoid a hazard.
10. Do not operate or disassemble charger if it has received a sharp blow, been dropped, or otherwise damaged in any way; take it to a qualified serviceman. Incorrect use or reassembly may result in a risk of electric shock or fire.
11. When charging the batteries, do so in an indoor environment with an ambient temperature of 10°C (50°F) to 40°C (104°F) .Do not charge battery when room temperature is BELOW 10°C (50°F) or ABOVE 40°C (104°F). At cold temperature, charging may not start.
12. Do not attempt to use a step-up transformer, an engine generator or DC power receptacle.
13. The holes of the charger are cooling vents and should not be blocked. Insufficient cooling affects charging time. Periodical inspection of cooling vents is recommended.

Important safety instructions for battery

1. Before using battery, read all instructions and cautionary markings on (1) battery charger, (2) battery, and (3) portable power pack.
2. Do not disassemble or tamper with the battery. It may result in a fire, excessive heat, or explosion.
3. If operating time has become excessively shorter, stop operating immediately. It may result in a risk of overheating, possible burns and even an explosion.
4. Under severe conditions such as high temperature, the battery may leak liquid. Do not carelessly touch the leaked liquid. It may cause irritation or burns. In the unlikely event that battery fluid gets into your eyes or on your skin, immediately rinse with clean water such as tap water, and then seek medical attention.
5. Do not short the battery:
   (1) Do not touch the terminals with any conductive material.
   (2) Avoid storing battery in a container with other metal objects such as nails, coins, etc.
   (3) Do not expose battery to water or rain.
   A battery short can cause a large current flow, overheating, possible burns and even a breakdown.
6. Do not enter the battery in a conductive material such as water, and do not put a conductive material such as water inside the battery. Doing so may cause a short circuit, which may result in overheating, fire, rupture, or explosion.
7. Do not charge, store and use the vibrator and the portable power pack and the battery in locations where the temperature may reach or exceed 50 °C (122 °F).
8. Do not incinerate the battery even if it is severely damaged or is completely worn out. The battery can explode in a fire.
9. Do not nail, cut, crush, throw, drop the battery, or hit against a hard object to the battery. Such conduct may result in a fire, excessive heat, or explosion.
10. Do not use a battery that has been dropped or damaged in any way.
11. The contained lithium-ion batteries are subject to the Dangerous Goods Legislation requirements.
    For commercial transports e.g. by third parties, forwarding agents, special requirement on packaging and labeling must be observed. For preparation of the item being shipped, consulting an expert for hazardous material is required. Please also observe possibly more detailed national regulations. Tape or mask off open contacts and pack up the battery in such a manner that it cannot move around in the packaging.
12. When disposing the battery, remove it from the portable power pack and dispose of it in a safe place. Follow your local regulations relating to disposal of battery.
13. Use the battery only with the products specified by Makita. Installing the battery to non-com- pliant products may result in a fire, excessive heat, explosion, or leak of electrolyte.
14. If the vibrator is not used for a long period of time, the battery must be removed from the portable power pack.
15. Keep the battery away from children.
16. During and after use, the battery may take on heat which can cause burns or low temperature burns. Pay attention to the handling of hot batteries.
17. Do not touch the terminal of the battery immediately after use as it may get hot enough to cause burns.
18. Do not allow chips, dust, or soil stuck into the terminals, holes, and grooves of the battery. It may result in poor performance or breakdown of the vibrator or battery.
19. Do not contact the terminals of the charging battery with metal or other objects.
20. Do not use the battery near high-voltage electrical power lines. It may result in a malfunction or breakdown of the vibrator or battery.
21. When the battery temperature is high (40 °C (104 °F) or higher), such as after working under the blazing sun, charging may become temporarily Unable. However, this is due to the battery protective function and does not indicate a malfunction. Allow the battery to cool down for a while before recharging.

SAVE THESE INSTRUCTIONS.

⚠ CAUTION: Only use genuine Makita batteries.

Use of non-genuine Makita batteries, or batteries that have been altered, may result in the battery bursting causing fires, personal injury and damage. It will also void the Makita warranty for the Makita products.

Tips for maintaining maximum battery life

1. Charge the battery before completely discharged. Always stop tool operation and charge the battery when you notice less tool power.
2. Never recharge a fully charged battery. Overcharging shortens the battery service life.
3. Charge the battery with room temperature at 10 °C - 40 °C (50 °F - 104 °F). Let a hot battery cool down before charging it.
4. When not using the battery, remove it from the portable power pack or the charger.
5. Charge the battery if you do not use it for a long period (more than six months).

NAMES OF VIBRATOR PARTS

⚠CAUTION: This product is a dedicated device for the Makita Portable Power Pack "PDC01" and "PDC1200." Do not use other battery-powered devices. Doing so may result in electric shock, overheating, rupture, or fire.

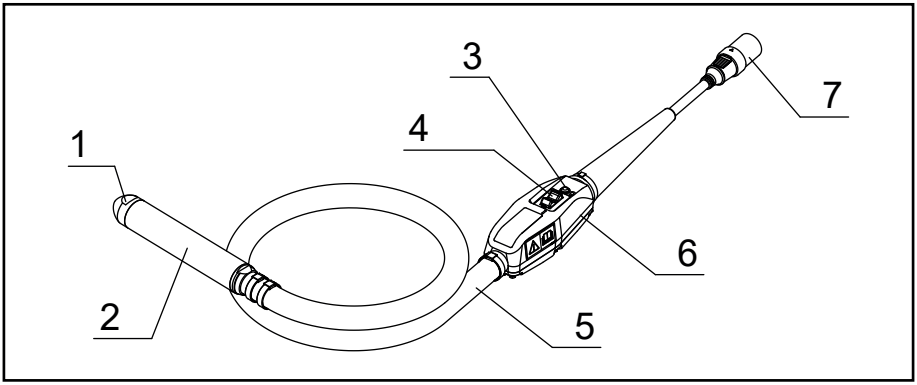

1	Vibrator cap	5	Hose
2	Head assembly	6	Inverter case
3	LED lamp	7	Connector (plug)
4	Switch	–	–

OPERATIONS

1. Make sure that the vibrator's operation switch is set to OFF.

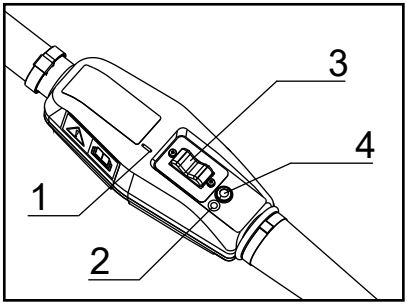

► 1. " I " mark 2. "O" mark
3. Operation switch 4. LED lamp

NOTE: The "O" mark means OFF; the " I " mark means ON.

2. Align the arrow mark on the plug of the vibrator with the socket of portable power pack, and insert it all the way in.

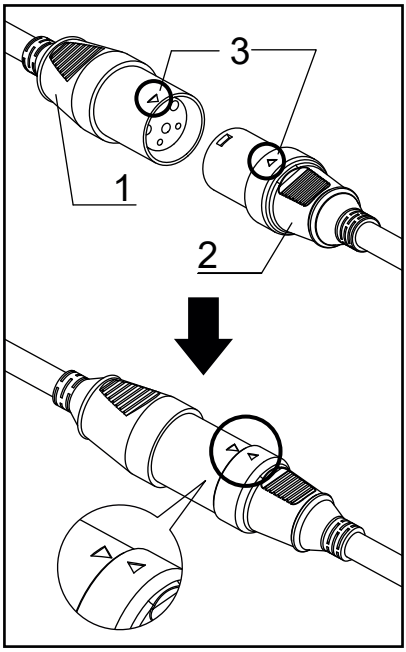

► 1.Socket 2.Plug 3. Arrow mark

3. Press the power button on the portable power pack to turn it ON. The main power lamp lights up green. The LED lamp on the vibrator also lights up green.

NOTE: When the LED lamp is blinking red, the erroneous start prevention function is activated. Turning the operation switch to OFF cancels the erroneous start prevention function, and the LED lamp of the vibrator will light up green.

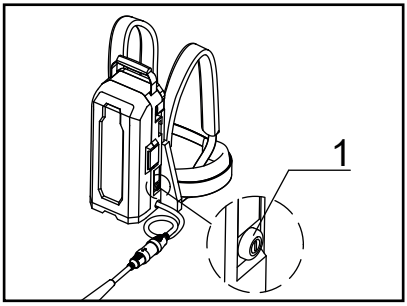

► 1. Main power button

4. Hold the vibrator hose so that the head assembly is suspended in the air.
5. When you are ready, turn the Operation Switch to ON to start the vibrator.

NOTE: Hold the vibrator hose at the point where the vibration to the hand is weak.

6. Insert the vibrator perpendicularly into the concrete with a pitch of effective compacting range.

NOTE: The effective compacting range for the vibrator is an area having a diameter approximately 10 times the diameter of the vibrating part.

7. Guideline of replacing vibrator position is when the concrete stops settling and the mortar floats evenly on the surface and gets shiny.

NOTE: Placing the vibrator at one point for a long time may cause aggregate separation.

NOTE: If separation occurs during concrete placing, fill coarse aggregate evenly and place the concrete again.

NOTE: It is recommended to set the Operation Switch to OFF while the vibrator is not inserted into the concrete. This helps to extend the usage time/product life of the vibrator.

8. When pulling up the vibrator, pull it up slowly so that no holes are left.
9. After the completion of casting, turn the vibrator Operation Switch to OFF to stop the vibrator.
10. Press and hold the power button on the portable power pack to stop the output of power.

    The power indicator will turn off.
11. Remove the connector that connects the portable power pack and vibrator.

NOTE: When removing the connector, hold the socket and plug and don't pull the power cord itself.

HOW TO CHARGE THE BATTERY

⚠CAUTION: Before charging the battery, be sure to read the instruction manual for the portable power pack and the battery charger.

- To charge, refer to the portable power pack or battery charger instruction manual.

CLEANING AFTER USE

- After use, the vibrator should be cleaned well and the hoses and cables neatly wrapped up.

1. Remove concrete from the head assembly, hose, inverter case, and cables before it hardens.
2. Do not wash the inverter case with water. Wipe off any adhering dirt with a damp cloth. When wiping, wipe with a dry cloth to remove any remaining moisture.
3. If there is dirt or rust on the terminals of the plug or socket, clean them. The poor contact of terminal may cause malfunction.
4. When carrying the portable power pack, remove the socket of the portable power pack and the plug on the vibrator before moving it.
5. When carrying the unit, hold the vibrator and the handle of the portable power pack. Do not lift or pull by either the vibrator or the portable power pack.

   Doing so may cause the vibrator to wear out or the power cord to break.
6. When carrying the portable power pack, be sure to turn off the portable power pack before moving it. Press and hold the power button to turn off the power.

INSPECTION

- Before carrying the vibrator to the worksite and also after use, be sure to check the following.
- It will greatly help prevent problems during operation.

1. Is there any wear, cracks, or loose components on the vibrator?
2. Is there any wear, damage, or scratches on the hose?
3. Is there any wear or cracks in the cable sheath?
4. Is there any deformation of the inverter case, loose screws, or damage on any part of the inverter such as a cover of the operation switch or LED lamp?
5. Is there any dirt or rust on the terminals of the plug or socket?
6. Is the insulation resistance value correct? (DC500V, 10MΩ or more)
   (1) Use a 500V insulation resistance tester as the measuring instrument.
   (2) Measure between the terminals of the plug and the inverter case.

   NOTE: Do not measure among the three connectors. It may damage the inverter board.
7. Are there any cracks, dents, or other damage to the portable power pack?
8. Is the battery fully charged?
9. Can the vibrator be started while held in the air by connecting the vibrator to the portable power pack? When doing so, does the LED lamp on the inverter case light up green?
10. Is there any abnormal noise from the vibrator? Does the vibrator operation sound normal during operation? (It is normal if there is regular and continuous sound.)

REPLACEMENT PERIOD FOR CONSUMABLES

- Consumables should be replaced periodically according to the table below.

Consumables	Replacement period. (visual and auditory check)	Replacement frequency (in hours)
Head assembly	Determined wear status (visual)	300-500
Vibrator cap		
Bearing	Determined by the noise during operation (auditory)	400-500
Hose	Determined by wear or scratches (visual)	Upon found

- The above replacement time of consumable parts is a rough guide. Because it depends on usage, we recommend replacing consumables earlier than the above.

LED LAMP

- You can check the output status of the inverter by the lighting or blinking of the LED lamp.
- If it flashes, the protection function is activated and the power output is stopped. Be sure to stop operation and remove the cause of the abnormality before restarting operation.

LED lamp status	Output status of the inverter
1. Solid green light	Normal condition. Vibrator can be used.
2. Blinking green light	The vibrator is overloaded. The vibrator can be used, but the vibration frequency has been lowered to prevent failure due to overload. The vibrator will return to its normal state when the overload condition is resolved.
3. Blinking red light	In this state, the erroneous start prevention function is activated. This function prevents the vibrator from starting up unexpectedly when the power is turned on while the vibrator operation switch is in the ON position. Turning the operation switch to OFF restores the vibrator to its normal state.
4. Solid red light	When an abnormality is detected, the output of the inverter is stopped. When the red light turns on, please check the following. • Check the remaining capacity of the battery. • Is there any restraint or excessive load caused by rebar, etc.? If no problem is found, turn the switch to OFF to return to the normal state (solid green light). If the red light turns on repeatedly, a malfunction has likely occurred. Inspection and repair are required.
5. No lights on	Because there is a problem on the power supply, the vibrator has been stopped. The battery may be dead, the battery may have been inserted incorrectly, or the battery may be defective. Please check the power supply.

TROUBLESHOOTING

- If any of the following conditions are observed while using the product, stop using the product and check the cause and potential remedies.
- For inspection and repair, contact your local Makita Authorized Service Center.

Operation	Symptom 1	Symptom 2	Cause	Remedy
Vibrator operates	Unusual noise from the vibrating part of the vibrator (metallic sound, etc.)		Bearing abnormality (Rough, worn)	Replace the bearings.
	Low vibration	The LED on the inverter case is **blinking green.**	Bearing abnormality (Rough, worn)	Replace the bearings.
			An overload condition that exceeds the capability of the vibrator.	Reduce the load by pulling the head assembly out of the concrete.
	Stops during operation	The LED on the inverter case is **solid red.**	The vibrator is significantly overloaded beyond its capacity. The battery power is low and the vibrator's capacity is reduced.	Reduce the load by pulling the head assembly out of the concrete. Then switch on again. If the red light turns on repeatedly, check the battery. If it is fully charged, it should be checked and repaired.
Vibrator does not start	The LED lamp on the inverter case is not lit.	The power indicator of the portable power pack does not light up.	The portable power pack is not turned on.	Turn on the portable power pack.
			The battery is not installed. Or, the remaining battery capacity is not enough.	Install the battery. Or, charge the batteries or replace the batteries with charged ones.
			The portable power pack is malfunctioning.	Inspection and repair are required.
		The power light on the portable power pack is alternating between **blinking green and red.**	The portable power pack detected an abnormality.	Turn off the portable power pack and turn it on again.
			The portable power pack is malfunctioning.	Inspection and repair are required.
		The power indicator on the portable power pack is **solid green.**	The plug on the vibrator is not properly connected to the socket on the portable power pack. Or, the cable is disconnected.	Make sure the plug is firmly connected to the socket. In case of disconnection, inspection and repair are required.
			The inverter board on the vibrator is malfunctioning.	Inspection and repair are required.

Operation	Symptom 1	Symptom 2	Cause	Remedy
Vibrator does not start	The LED lamp on the inverter case is not lit.	The power indicator on the portable power pack is **blinking green.**	Battery power is low. Or, it is not installed correctly.	Check the battery level indicator. If the battery level is sufficient, check how the battery is installed.
			Portable power pack or power cord is hot.	Cool the portable power pack.
			The plug on the vibrator is not properly connected to the socket on the portable power pack. Or, the cable is disconnected.	Make sure the plug is firmly connected to the socket. In case of disconnection, inspection and repair are required.
	The LED lamp on the inverter case is **solid red.**		The vibrator has stopped because a fault has been detected.	Turn the portable power pack back on. If the LED lamp lights up red repeatedly, inspection and repair are required.
	The LED lamp on the inverter case is **blinking red.**		The vibrator's erroneous start prevention function is activated.	Turn the vibrator Operation Switch to OFF once and then turn it to ON again.

SPECIFICATIONS

Model	VR001C	VR002C	VR003C	VR004C
Output	250 W		400 W	
Voltage	36 V			
Current	8.7 A		14.0 A	
Frequency	200 Hz			
Total length	1,945 mm (76-9/16″)	3,445 mm (135-5/8″)	1,977 mm (77-27/32″)	3,477 mm (136-7/8″)
Head Diameter x Length	43 x 255 mm (1-11/16″ x 10-1/32″)		52 x 287 mm (2-1/16″ x 11-5/16″)	
External Hose Diameter x Length	33 x 1,500 mm (1-5/16″ x 59-1/16″)	33 x 3,000 mm (1-5/16″ x 118-1/8″)	33 x 1,500 mm (1-5/16″ x 59-1/16″)	33 x 3,000 mm (1-5/16″ x 118-1/8″)
Mass	4.8 kg (10.6 lbs)	5.9 kg (13.0 lbs)	5.6 kg (12.4 lbs)	6.7 kg (14.8 lbs)

* Mass does not include power supply equipment such as portable power pack and batteries.

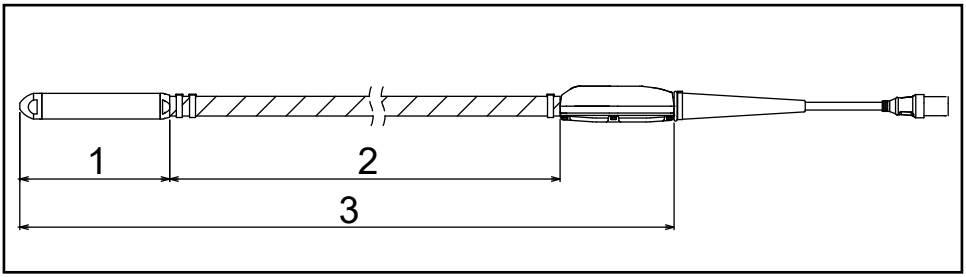

► 1. Head Length 2. External hose length 3.Total length

OPERATING TIME

Model	When using PDC01 (min.)	When using PDC1200 (min.)
VR001C / VR002C	approx. 100	approx. 300
VR003C / VR004C	approx. 60	approx. 200

* Operating time using PDC01 is based on four BL 1860B batteries installed on the portable power pack.
* The operating time is a reference value that represents when each vibrator is operated continuously. It depends on the battery charge status and usage environment.

VIBRATION TOTAL VALUE

Model	Vibration total value (m/s^2)
VR001C / VR002C	Less than 2.5
VR003C / VR004C	2.5

* Vibration total value is a value that uses the measuring instrument based on ISO 5349-1, and it was measured by the method found in ISO 5349-2.

AVSEDD ANVÄNDNING

Verktyget är avsett för att ta bort bubblor från betong vid gjutning av betong.

BULLER

Den typiska A-viktade bullernivån bestäms enligt EN60745:

Modell: VR001C, VR002C
Ljudeffektsnivå (L_{WA}): 98,4 dB (A)
Ljudtrycksnivå (L_{pA}): 87,4 dB (A)
Osäkerhet (K): 3 dB (A)
Modell: VR003C, VR004C
Ljudeffektsnivå (L_{WA}): 97,6 dB (A)
Ljudtrycksnivå (L_{pA}): 86,6 dB (A)
Osäkerhet (K): 3 dB (A)

OBS! De deklarerade bulleremissionsvärdena har mätts i enlighet med en standardtestmetod och kan användas för att jämföra ett verktyg med ett annat.

OBS! De deklarerade bulleremissionsvärdena kan även användas i en preliminär exponeringsbedömning.

⚠VARNING: Använd hörselskydd.

⚠VARNING: Bulleremissionen vid faktisk användning av elverktyget kan skilja sig från de deklarerade värdena beroende på hur verktyget används, särskilt vilken typ av arbetsstycke som bearbetas.

⚠VARNING: Var noga med att identifiera säkerhetsåtgärder för att skydda operatören baserade på en uppskattning av exponeringen under de faktiska användningsförhållandena (med hänsyn till alla delar av arbetscykeln, såsom när verktyget är avstängt eller går på tomgång utöver när avtryckaren är intryckt).

VIBRATION

Det totala vibrationsvärdet (triaxiell vektorsumma) bestämt enligt EN60745:

Modell: VR001C, VR002C
Arbetsläge: drift utan last
Vibrationsemission (ah): 1,9 m/s^2 (slang)
Vibrationsemission (ah): 0,7 m/s^2 (växelriktarhölje)
Osäkerhet (K): 1,5 m/s^2
Modell: VR003C, VR004C
Arbetsläge: drift utan last
Vibrationsemission (ah): 3,1 m/s^2 (slang)
Vibrationsemission (ah): 1,7 m/s^2 (växelriktarhölje)
Osäkerhet (K): 1,5 m/s^2

OBS! Det deklarerade vibrationsemissionsvärdet har mätts i enlighet med en standardtestmetod och kan användas för att jämföra ett verktyg med ett annat.

OBS! Det deklarerade vibrationsemissionsvärdet kan även användas i en preliminär exponeringsbedömning.

⚠VARNING: Vibrationsemissionen vid faktisk användning av elverktyget kan skilja sig från det deklarerade emissionsvärdet beroende på hur verktyget används, särskilt vilken typ av arbetsstycke som bearbetas.

⚠VARNING: Var noga med att identifiera säkerhetsåtgärder för att skydda operatören baserade på en uppskattning av exponeringen under de faktiska användningsförhållandena (med hänsyn till alla delar av arbetscykeln, såsom när verktyget är avstängt eller går på tomgång utöver när avtryckaren är intryckt).

EG-försäkran om överensstämmelse

Endast för länder i Europa

EG-försäkran om överensstämmelse ingår som bilaga A till denna bruksanvisning.

ALLMÄNNA SÄKERHETSVARNINGAR FÖR ELVERKTYG

⚠VARNING: Läs igenom alla säkerhetsvarningar och anvisningar. Underlåtenhet att följa varningar och anvisningar kan leda till elektriska stötar, brand och/eller allvarliga personskador.

Spara alla varningar och anvisningar för framtida referens.

Termen ”elverktyg” som anges i varningarna hänvisar till ditt eldrivna elverktyg (sladdanslutet) eller batteridrivna elverktyg (sladdlöst).

Säkerhet på arbetsplatsen

1. Håll arbetsområdet rent och väl upplyst. Utrymmen med skräp eller dålig belysning kan leda till olyckor.
2. Använd inte elverktyg i explosiv atmosfär som till exempel i närheten av brandfarliga vätskor, gaser eller damm. Elverktyg skapar gnistor som kan antända dammet eller ångorna.
3. Håll barn och åskådare borta när du använder ett elverktyg. Om du blir distraherad kan du förlora kontrollen.

Elsäkerhet

4. Elverktygets stickkontakt måste passa i uttaget. Modifiera aldrig stickkontakten på något sätt. Använd inte adapterkontakter tillsammans med jordade elverktyg. Omodifierade kontakter som passar i uttaget minskar risken för elektriska stötar.
5. Undvik kroppskontakt med jordade ytor som till exempel rör, värmeelement, spisar och kylskåp. Det finns en ökad risk för elektriska stötar om din kropp är jordad.
6. Utsätt inte elverktyg för regn eller våta förhållanden. Vatten som tränger in i ett elverktyg ökar risken för elektriska stötar.
7. Skada inte sladden. Använd aldrig sladden för att bära, dra eller koppla ur elverktyget. Håll sladden borta från värme, olja, vassa kanter eller rörliga delar. Skadade eller intrasslade sladdar ökar risken för elektriska stötar.
8. Använd endast en förlängningssladd som är lämplig för utomhusbruk när du använder elverktyget utomhus. Användning av en sladd som är lämplig för utomhusbruk minskar risken för elektriska stötar.
9. Om det är oundvikligt att använda elverktyget i en fuktig miljö ska strömförsörjningen skyddas av en jordfelsbrytare (GFCI). Användning av en jordfelsbrytare (GFCI) minskar risken för elektriska stötar.

Personlig säkerhet

10. Var uppmärksam, koncentrera dig på det du gör och använd sunt förnuft när du använder elverktyget. Använd inte elverktyget när du är trött eller påverkad av alkohol eller mediciner. Ett ögonblicks ouppmärksamhet när du använder elverktyg kan resultera i allvarliga personskador.
11. Använd personlig skyddsutrustning. Använd alltid skyddsglasögon. Skyddsutrustning som t.ex. dammask, halkfria skyddsskor, skyddshjälm och hörselskydd som används under lämpliga förhållanden minskar risken för personskador.
12. Förhindra oavsiktlig start. Säkerställ att brytaren är i avstängt läge innan verktyget ansluts till elnätet och/eller till batteriet, plockas upp eller transporteras. Att bära elverktyg med fingret på avtryckaren eller strömsätta elverktyget när avtryckaren är intryckt inbjuder till olyckor.
13. Ta bort eventuella justeringsnycklar eller skiftnycklar innan du slår på elverktyget. En skiftnyckel eller nyckel som sitter kvar på en roterande del av elverktyget kan resultera i personskador.
14. Sträck dig inte för långt. Stå alltid stabilt och ha god balans hela tiden. Detta möjliggör bättre kontroll över elverktyget i oväntade situationer.
15. Klä dig rätt. Bär inte löst sittande kläder eller smycken. Håll ditt hår, kläder och handskar borta från rörliga delar. Lösa kläder, smycken eller långt hår kan fastna i rörliga delar.
16. Om utrustning för dammutsugning och -uppsamling tillhandahålls ska du tillse att denna utrustning är ansluten och används på rätt sätt. Användning av dammuppsamling kan minska dammrelaterade risker.

Använda och underhålla elverktyget

17. Tryck inte hårt med elverktyget. Använd rätt elverktyg för arbetsuppgiften. Rätt elverktyg gör arbetet bättre och säkrare vid den hastighet det är konstruerat för.
18. Använd inte elverktyget om det inte går att starta eller stänga av med avtryckaren. Elverktyg som inte kan manövreras med avtryckaren är farliga och måste repareras.
19. Dra ut kontakten ur vägguttaget och/eller ta ut batteripaketet ur maskinen innan du gör några justeringar, byter tillbehör eller förvarar elverktyget. Sådana förebyggande säkerhetsåtgärder minskar risken för att elverktyget startas av misstag.
20. Förvara elverktyg som inte används utom räckhåll för barn och låt inte personer som inte är bekanta med elverktyget eller dessa anvisningar använda elverktyget. Elverktyg är farliga i händerna på outbildade användare.

21. Underhålla elverktyg. Kontrollera efter rörliga delar som är fel inriktade, trasiga delar eller andra tillstånd som kan påverka elverktygets funktion. Om det är skadat måste det repareras före användning. Många olyckor orsakas av dåligt underhållna elverktyg.
22. Håll skärverktyg vassa och rena. Väl underhållna skärverktyg med vassa skäreggar är mindre benägna att fastna och enklare att manövrera.
23. Använd elverktyg, tillbehör och verktygsdelar etc. i enlighet med dessa anvisningar och ta hänsyn till arbetsförhållandena och det arbete som ska utföras. Användningen av elverktyg för annat arbete än vad det är avsett för kan leda till en farlig situation.

Använda och underhålla batteriet

24. Ladda endast med den laddare som anges av tillverkaren. En laddare som är lämplig för en typ av batteripaket kan skapa brandrisk när den används med ett annat batteripaket.
25. Använd elverktyg endast med specifikt avsedda batteripaket. Om andra batteripaket används finns risk för personskada och brand öka.
26. När batteriet inte används bör det hållas borta från andra metallföremål som till exempel gem, mynt, nycklar, spik, skruv eller andra små metallföremål som kan skapa anslutning från en pol till en annan. Kortslutning av batteripolerna kan orsaka brännskador eller brand.
27. Undvik kontakt med den vätska som eventuellt kan tränga ut ur batteriet om det används på fel sätt. Spola med vatten om kontakt uppstår av misstag. Uppsök dessutom läkare om vätska kommer in i ögonen. Vätska som sprutar ut från batteriet kan orsaka irritation eller brännskador.

Service

28. Låt en kvalificerad reparatör som endast använder identiska reservdelar utföra service på ditt elverktyg. Detta garanterar att elverktygets säkerhet bibehålls.
29. Följ anvisningarna för smörjning och byte av tillbehör.
30. Håll handtagen torra, rena och fria från olja och fett.

PRODUKTSÄKERHETSVARNINGAR

1. Denna produkt är en vibrator för komprimering av betong. Använd inte vibratorn för något annat ändamål.
2. Se till att noggrant läsa och förstå denna bruksanvisning innan du använder produkten så att den kan användas säkert och effektivt. Felaktig användning av maskinen kan leda till personskada eller maskinfel. Spara denna bruksanvisning för framtida referens.
3. Denna produkt bör användas genom att ansluta den till Makitas bärbara strömpaket ”PDC01” eller ”PDC1200.” Läs också bruksanvisningarna för det bärbara strömpaketet och batteriladdaren.
4. Använd aldrig denna produkt om den är ansluten till någon annan strömförsörjningsenhet. Det kan leda till skada på kretskortet eller att motorn bränns ut. Skadan eller den brända motorn kan förstöra isoleringen och orsaka elektriska stötar.
5. Använd inte något annat batteri än det avsedda batteriet som specificerats av Makita för det bärbara strömpaketet. Använd inte heller batterier som har modifierats (inklusive batterier som har tagits isär och där cellerna eller andra interna delar har bytts ut).
6. Ladda inte batteriet med något annat än den medföljande laddaren.
7. Termen ”batterikassett” kallas i den här bruksanvisning ”batteri”.
8. Hantera och underhåll denna produkt på lämpligt sätt för att säkerställa säker drift.
9. Om du lånar ut den här produkten till en annan person måste du se till att tillhandahålla bruksanvisningen till denna person och fullständigt förklara för dem hur produkten används på ett säkert och lämpligt sätt.
10. Specifikationerna i detta dokument kan ändras utan föregående meddelande på grund av ändringar.
11. Denna produkt uppfyller följande EMC-standarder: EN61000-6-2/EN61000-6-4.

    Denna produkt uppfyller inte följande EMC-standarder: EN61000-6-3/EN55014-1.
12. När denna produkt används nära andra elektroniska enheter kan den orsaka radiostörningar.

    Då måste användaren av produkten vidta lämpliga åtgärder.

Säkerhetsvarningar för betongvibrator

1. Ta på dig skyddshjälm, antivibrationshandskar, skyddsstövlar, hörselskydd, ansiktsskydd (skyddsglasögon och mask) och säkerhetssele innan du använder vibratorn.

2. Bär långa ärmar och långbyxor när du arbetar och håll exponeringen av huden till ett minimum för att undvika hudskador orsakade av betongstänk som fastnar på huden.
3. När vibratorn används nära fötterna eller på platser som inte är särskilt djupa kan betong stänkas runt. Använd ansiktsskydd (skyddsglasögon och mask) för att skydda ögonen och munnen. Använd hörselskydd vid arbete på bullriga platser.
4. Se till att använda en fotbräda vid arbete på platser med dåligt fotfäste som till exempel på armeringsjärn.
5. Eftersom produkten har en lång slang finns det risk för personskador genom att snubbla eller halka om slangen fastnar i armeringsjärn under arbete eller när den flyttas eller om rörelsen begränsas genom att något placeras på slangen. Dessutom om produkten lämnas i ett område där människor går förbi vid arbetets slut kan en persons fot fastna och de kan falla eller skadas. Var försiktig vid hantering av slangar och kablar.
6. Långvarig användning av vibratorn eller användning av vibratorn med onaturlig hållning kan belasta kroppen. Se till att ta lämpliga raster för att undvika utmattning eller personskada. Om du känner smärta eller domningar i händer, armar, axlar eller rygg när du använder produkten ska du omedelbart sluta använda den och få lämplig behandling.
7. Den verksamhetsutövare som använder denna betongvibrator måste hantera arbetstiden och anstränga sig för att förhindra att arbetstagarens hälsa försämras av vibrationerna.

   Se avsnittet ”TOTALT VIBRATIONSVÄRDE” för detaljer om vibratorns vibrationsstyrka.

   Följ relevanta lagkrav och riktlinjer i det land där vibratorn används.
8. Förvara produkten på en säker plats när du tillfälligt stoppar arbetet. Om den placeras i en gång kan foten fastna och göra att du faller eller skadar dig. Om en avvikelse eller ett fel uppstår, stäng omedelbart av all strömförsörjningen, sluta använda produkten och ta bort det bärbara stömpaketet. Kontakta ditt lokala auktoriserade Makita-servicecenter för inspektion och reparation.
9. Huvudenheten på denna produkt kyls genom insättning i färdigblandad betong. Använd den därför inte utanför färdigblandad betong (dvs. i luften). Det finns risk för att motorn kan brännas ut.

10. Använd inte huvudenheten i luften. När den används i luften når vibratorn 100 °C (212 °F) eller högre på några minuter och du kan bränna dig när du rör vid den.
11. Huvudenheten blir varm under användning. Var försiktig så att du inte rör vid den efter användning. Det finns risk för att du kan bränna dig.
12. Placera eller tappa inga tunga föremål på kabeln eller slangen. Det kan skada kabeln och orsaka fel.

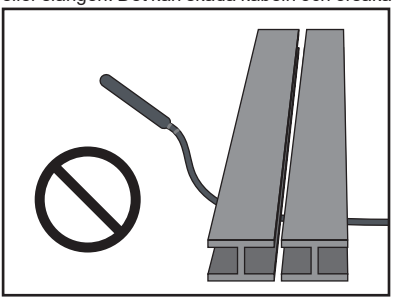

13. Sväng inte huvudenheten genom att hålla i slangen eller kabeln. Det finns risk för att det kan orsaka personskador eller skador på föremål i närheten.

14. Strömbrytaren får endast slås PÅ/AV när huvudenheten inte är insatt i den färdigblandade betongen.

    Om strömmen AV av när vibratorn är insatt i den färdigblandade betongen kanske du inte kan ta bort huvudenheten. Att dra ut den med tvång kan orsaka personskador.

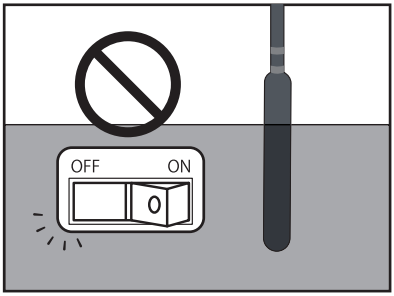

15. Ställ inte ner vibratorn och slå på den. Huvudenheten kan svepa runt okontrollerat och orsaka en olycka.
16. Bänd eller vrid inte vibratorn längs armeringsjärnet eller formen med huvudenheten. Huvudenheten kan slitas och bränna motorn.

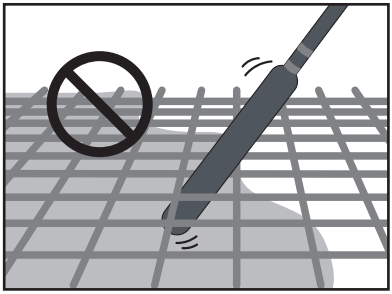

17. Se till att du arbetar ensam när du använder vibratorn ansluten till det bärbara strömpaketet. Två personer som arbetar tillsammans där den ena håller vibratorn och den andra håller det bärbara separata strömpaketet kan orsaka olyckor eller personskada.
18. När du flyttar eller förvarar produkten, se till att flytta den med det bärbara strömpaketet avstängt. Om strömmen lämnas påslagen kan den starta oväntat och orsaka en olycka eller personskada.
19. Huvudenheten på denna produkt får inte användas på hårda ytor som härdad betong eller stålplåt. Det finns risk för att lagren kan bränna och rotorn skadas.
20. Dra inte i och häng inte upp kabeln från någonting när du lägger betong eller flyttar den eftersom kontakten kan lossna och orsaka kabelbrott eller fel på kretskortet.
21. Växelriktarhöljet innehåller precisa elektroniska enheter. Du får inte tappa, kasta, trampa på det eller utsätta det för starka stötar.
22. När du sätter i eller tar ut kontakten måste du se till att stänga AV det bärbara strömpaketet. Om kontakten kopplas in eller ur medan strömmen är PÅ kan det orsaka fel.
23. Förhindra dålig kontakt genom att rensa bort all smuts eller rost från kontaktens anslutningar innan du sätter in dem ordentligt i uttaget på det bärbara strömpaketet. En dåligt ansluten kontakt är en av huvudorsakerna till fel, såsom utbränd motor och skador på kretskortet.
24. Det bärbara strömpaketet som ska anslutas till denna produkt använder ett litiumjonbatteri. Utsätt inte batteriet för kraftiga stötar, stänk inte vatten på batteriet eller placera det nära en värmekälla. Det kan resultera i felfunktion, elektrisk stöt eller brand.
25. Stoppa användningen omedelbart om något onormalt inträffar. Annars kan det leda till brand, elektrisk stöt eller personskada.
26. Använd inte produkten i närheten av brandfarliga vätskor, gaser eller damm. Det kan orsaka antändning eller explosion.
27. Försök inte att ta isär eller modifiera denna produkt. Det kan resultera i elektrisk stöt, överhettning, bristning eller brand.
28. Använd inte vibratorn i regn.
29. Tvätta inte vibratorn med vatten.

Viktiga säkerhetsanvisningar för det bärbara strömpaketet

1. Innan du använder det bärbara stömpaketet ska du läsa alla anvisningar och varningsmarkeringar på (1) batteriladdaren, (2) batteriet och (3) det bärbara strömpaketet.
2. Ta inte upp eller bär det bärbara strömpaketet genom att bara hålla i sladden. Dra inte i sladden när du bär eller använder det bärbara strömpaketet.
3. Ta bort uttaget från det bärbara strömpaketet innan du tar på dig eller tar av vibratorn.
4. När du lämnar vibratorn, se då till att ta bort uttaget från vibratorn eller ta bort det bärbara strömpaketet från kroppen.
5. Var försiktig så du inte snubblar över sladden under användning.
6. Använd inte det bärbara strömpaketet på en instabil yta eller på instabila högt belägna platser.
7. Håll sladden borta från hinder under användning. Om sladden fastnar i hinder kan det orsaka allvarlig personskada.
8. Sätt inte in adaptrarna i laddaren.
9. Inspektera det bärbara strömpaketet inklusive sladdar och bärsele före användning. Om de är skadade, kontakta ett lokalt auktoriserat Makita-servicecenter för reparation.

10. När du sätter fast sladden på sladdhållaren, se till att du sätter fast den långsamt och säkert.
11. Se alltid till att vibratorn är avstängd och att uttaget är borttaget innan du försöker utföra inspektion eller underhåll på vibratorn.
12. När du bär det bärbara strömpaketet, sätt då inte på någonting, som till exempel en säkerhetssele eller axelrem, som kan störa det bärbara strömpaketets funktion för lösgöring i nödfall.
13. Använd inte det bärbara strömpaketet när du bär en batteridriven fläktjacka eller batteridriven uppvärmd jacka.
14. Utsätt inte det bärbara strömpaketet för gnistor.
15. När du använder det bärbara strömpaketet utan att bära det, se då till att lägga ner det.
16. Ta inte isär, reparera eller modifiera det bärbara strömpaketet.
17. Var noga med att inte trassla in bärselen eller bältet i vibratorn.

[PDC01]

1. Använd inte flera bärbara strömpaket genom att ansluta ett bärbart strömpaket till ett annat bärbart strömpaket.
2. Installera inte adaptrarna i batteriportarna på det bärbara strömpaketet.
3. Detta bärbara strömpaketet är konstruerat för exklusiv användning med 18 V-batterier. Använd inte andra batterier än 18 V-batterier.
4. Låt inte vatten tränga in i locket.

[PDC1200]

1. När du ställer det bärbara strömpaketet upprätt med hjälp av batteriället, se till att placera det bärbara strömpaketet på en plan yta.
2. Använd endast den laddare som är avsedd för det bärbara strömpaketet. Använd inte andra laddare.
3. Bär inte det bärbara strömpaketet genom att hålla i batteriället eller breddjusteringsbältet.
4. Lägg eller fäst inte någonting mellan batteriet och batteriället.
5. Häng inte någonting från batteriället.

Viktiga säkerhetsanvisningar för batteriladdaren

1. Innan du använder batteriladdaren ska du läsa alla anvisningar och varningsmarkeringar på (1) batteriladdaren, (2) batteriet och (3) det bärbara strömpaketet.

⚠FÖRSIKTIGT: För att minska risken för personskador ska endast uppladdningsbara batterier från Makita laddas. Andra typer av batterier kan explodera och orsaka personskador och skador.

2. Icke-laddningsbara batterier kan inte laddas med denna batteriladdare.
3. Använd en strömkälla med den spänning som anges på laddarens typskylt.
4. Använd inte batteriet i närheten av brandfarliga vätskor eller gaser.
5. Utsätt inte batteriladdaren för regn eller snö.
6. Bär aldrig laddaren i kabeln eller ryck i kabeln för att dra ut den ur eluttaget.
7. Efter laddning, eller innan något underhåll eller rengöring utförs, koppla bort laddaren från strömkällan. Dra ut med kontakten i stället för sladden när du kopplar bort laddaren.
8. Se till att kabeln är placerad så att den inte kan trampas på, snubblas över eller på annat sätt utsättas för skada eller påverkan.
9. Använd inte laddaren med skadad sladd eller kontakt. Om kabeln eller kontakten är skadad, kontakta ett auktoriserat Makita-servicecenter för att byta ut den för att undvika fara.
10. Använd inte eller ta isär laddaren om den har fått ett kraftigt slag, tappats eller på annat sätt skadats på något sätt; ta den till en behörig serviceperson. Felaktig användning eller återmontering kan leda till risk för elektriska stötar eller brand.
11. Batterierna ska laddas i en inomhusmiljö med en omgivningstemperatur på 10 °C (50 °F) till 40 °C (104 °F). Ladda inte batteriet när rumstemperaturen är UNDER 10 °C (50 °F) eller ÖVER 40 °C (104 °F). Vid kall temperatur kanske laddningen inte startar.
12. Försök inte att använda en stegtransformator, en motorgenerator eller ett DC-uttag.
13. Hålen i laddaren är kylventiler och får inte blockeras. Otillräcklig kylning påverkar laddningstiden. Regelbunden inspektion av kylventilerna rekommenderas.

Viktiga säkerhetsanvisningar för batteriet

1. Innan du använder batteriet ska du läsa alla anvisningar och varningsmarkeringar på (1) batteriladdaren, (2) batteriet och (3) det bärbara strömpaketet.
2. Ta inte isär eller manipulera batteriet. Det kan resultera i brand, överhettning eller explosion.
3. Avbryt användningen omedelbart om drifttiden har blivit avsevärt kortare. Det kan resultera i risk för överhettning, möjliga brännskador och till och med explosion.
4. Under svåra förhållanden som hög temperatur kan batteriet läcka vätska. Rör inte vårdslöst vid den läckta vätskan. Det kan orsaka irritation eller brännskador. Om det mot förmodan skulle komma batterivätska i dina ögon eller på huden, skölj omedelbart med rent vatten som kranvatten och sök sedan läkare.
5. Kortslut inte batteriet:
   (1) Rör inte vid polerna med något strömförande material.
   (2) Undvik att förvara batteriet i en behållare tillsammans med andra metallobjekt som t.ex. spik, mynt etc.
   (3) Utsätt inte batteriet för vatten eller regn.
   En kortslutning i batteriet kan orsaka ett stort strömflöde, överhettning, brand och till och med haveri.
6. Sätt inte in batteriet i ett ledande material som vatten och placera inte ett ledande material som vatten inuti batteriet. Det kan orsaka kortslutning, vilket kan leda till överhettning, brand, bristning eller explosion.
7. Ladda, förvara och använd inte vibratorn och det bärbara strömpaketet och batteriet på platser där temperaturen kan nå eller överstiga 50 °C (122 °F).
8. Bränn inte upp batteriet även om det är svårt skadat eller helt utslitet. Batteriet kan explodera i öppen eld.
9. Spika, skär, krossa, kasta eller tappa inte batteriet och slå det inte mot hårda föremål. Det kan resultera i brand, överhettning eller explosion.
10. Använd inte ett batteri som har tappats eller skadats på något sätt.
11. De inneslutna litiumjonbatterierna omfattas av lagstiftningen om farligt gods.
    För kommersiella transporter, t.ex. av tredje part och distributörer, måste särskilda krav på förpackning och märkning följas. Konsultera en expert på farligt gods för preparering av föremålet som ska skickas. Beakta även eventuellt mer detaljerade nationella föreskrifter. Tejpa eller täck öppna kontakter och packa batteriet så att det inte kan flytta sig i förpackningen.
12. När du kasserar batteriet, ta bort det från det bärbara strömpaketet och kassera det på en säker plats. Följ lokala bestämmelser beträffande avfallshantering av batterier.
13. Använd endast batteriet med de produkter som specificerats av Makita. Att installera batteriet på produkter som inte uppfyller kraven kan resultera i brand, överhettning, explosion eller utläckande elektrolyt.
14. Om vibratorn inte används under en lång tid måste batteriet tas bort från det bärbara strömpaketet.
15. Håll batteriet borta från barn.
16. Under och efter användning kan batteriet bli varmt, vilket kan orsaka brännskador eller lättare brännskador. Var uppmärksam på hur du hanterar varma batterier.
17. Vidrör inte batteriets poler direkt efter användning eftersom de kan bli heta nog för att orsaka brännskador.
18. Låt inte spån, damm eller jord fastna i polerna, hålen eller spåren i batteriet. Det kan resultera i dålig prestanda eller haveri av vibratorn eller batteriet.
19. Låt inte metall eller andra föremål komma i kontakt med polerna på det laddande batteriet.
20. Använd inte batteriet nära högspänningsledningar. Det kan resultera i dålig prestanda eller haveri av vibratorn eller batteriet.
21. När batteritemperaturen är hög (40 °C (104 °F) eller högre), t.ex. efter att ha arbetat i starkt solsken, kan laddningen tillfälligt sluta att fungera. Detta beror dock på batteriskyddsfunktionen och indikerar inte något fel. Låt batteriet svalna en stund innan du laddar det.

SPARA DESSA ANVISNINGAR.

⚠ FÖRSIKTIGT: Använd endast originalbatterier från Makita.

Användning av andra batterier än från Makita, eller batterier som har modifierats, kan leda till att batteriet spricker, vilket i sin tur kan leda till brand, personskador och skador. Det upphäver också Makitas garanti för Makita-produkterna.

Tips för att behålla maximal batteritid

1. Ladda batteriet innan det är helt urladdat. Sluta använda verktyget och ladda batteriet när du märker att verktyget tappar kraft.
2. Ladda aldrig ett fulladdat batteri. Överladdning förkortar batteriets livslängd.
3. Ladda batteriet vid rumstemperatur på 10 °C - 40 °C (50 °F - 104 °F). Låt ett varmt batteri svalna innan du laddar det.
4. När du inte använder batteriet, ta bort det från det bärbara strömpaketet eller laddaren.
5. Ladda batteriet om du inte använder det under en längre period (mer än sex månader).

NAMN PÅ VIBRATORNS DELAR

⚠FÖRSIKTIGT: Denna produkt är en enhet avsedd för Makitas bärbara strömpaket ”PDC01” och ”PDC1200.” Använd inte andra batteridrivna enheter. Det kan resultera i elektrisk stöt, överhettning, bristning eller brand.

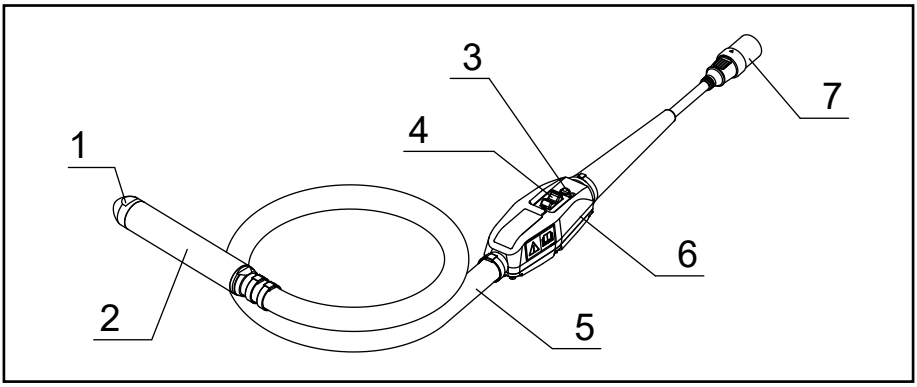

1	Vibratorlock	5	Slang
2	Huvudenhet	6	Växelriktarhölje
3	LED-lampa	7	Kontakt
4	Brytare	–	–

ANVÄNDNING

1. Se till att vibratorns driftsbrytare är i läge AV.

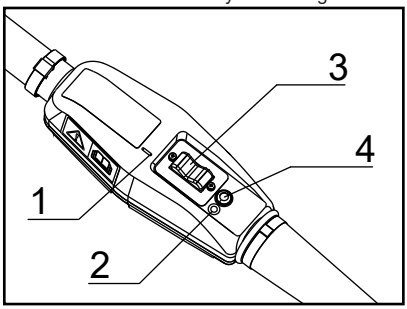

► 1. ” I ”-markering 2. ”O”-markering
3. Driftsbrytare 4. LED-lampa

OBS! ”O”-markeringen betyder AV; ” I ”-markeringen betyder PÅ.

2. Rikta in pilmärket på vibratorns kontakt med uttaget på det bärbara strömpaketet och sätt in den hela vägen in.

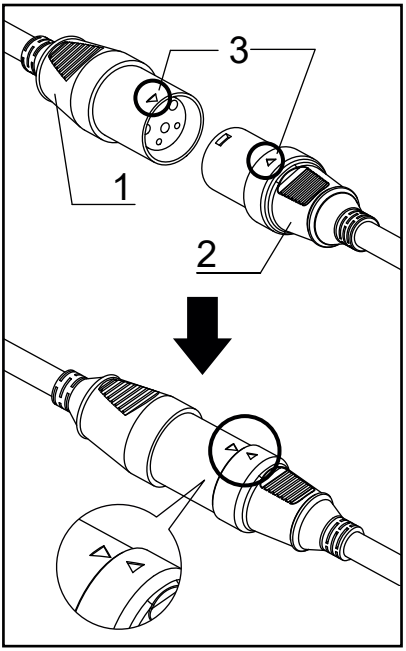

► 1. Uttag 2. Kontakt 3. Pilmarkering

3. Tryck på strömbrytaren på det bärbara strömpaketet för att slå PÅ det. Lampan för nätspänning lyser grönt. LED-lampan på vibratorn lyser också grönt.

OBS! När LED-lampan blinkar rött är funktionen för skydd mot felaktig start aktiverad. Om du vrider driftsbrytaren till OFF (AV) avbryts funktionen för skydd mot felaktig start och vibratorns LED-lampa lyser grönt.

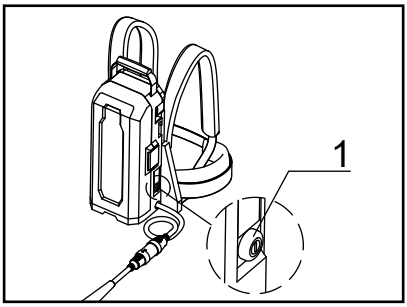

► 1. Huvudströmbrytare

4. Håll vibratorslangen så att huvudenheten hänger i luften.
5. När du är redo, vrid driftsbrytaren till ON (PÅ) för att starta vibratorn.

OBS! Håll vibratorslangen vid den punkt där vibrationen i handen är svag.

6. Sätt in vibratorn vinkelrätt in i betongen med ett stigande effektivt komprimeringsområde.

OBS! Det effektiva komprimeringsområdet för vibratorn är ett område med en diameter som är ungefär 10 gånger diametern på den vibrerande delen.

7. Rekommendationen är att byta vibratorposition när betongen slutar att sätta sig och bruket flyter jämnt på ytan och blir blankt.

OBS! Om vibratorn placeras på en punkt under en lång tid kan aggregatet separera.

OBS! Om separation uppstår under betongläggningen, fyll jämnt med grovt aggregat och lägg betongen igen.

OBS! Vi rekommenderar att driftsbrytaren ställs på OFF (AV) när vibratorn inte är insatt i betongen. Detta hjälper till att förlänga vibratorns användningstid/produktlivslängd.

8. Dra upp vibratorn långsamt så att det inte blir några hål kvar när du drar upp den.
9. Efter att gjutningen är klar, vrid vibratorns driftsbrytare till OFF (AV) för att stoppa vibratorn.
10. Tryck och håll ned strömbrytaren på det bärbara strömpaketet för att stoppa strömuttaget.

    Strömindikatorn släcks.
11. Ta bort kontakten som ansluter det bärbara strömpaketet till vibratorn.

OBS! Håll i uttaget och kontakten, dra inte i själva nätsladden, när du tar bort kontakten.

HUR MAN LADDAR BATTERIET

⚠FÖRSIKTIGT: Innan du laddar batteriet, se till att läsa bruksanvisningen för det bärbara strömpaketet och batteriladdaren.

- För att ladda, se bruksanvisningen för det bärbara strömpaketet eller batteriladdaren.

RENGÖRING EFTER ANVÄNDNING

- Efter användning ska vibratorn rengöras ordentligt och slangar och kablar lindas upp.

1. Ta bort betong från huvudenheten, slangen, växelriktarhöljet och kablarna innan den härdar.
2. Tvätta inte växelriktarhöljet med vatten. Torka av eventuell vidhäftande smuts med en fuktig trasa. När du torkar, torka med en torr trasa för att avlägsna eventuell kvarvarande fukt.
3. Om det finns smuts eller rost på kontaktens eller uttagets anslutningar ska du rengöra dem. Dålig anslutning kan orsaka felfunktion.
4. När du bär det bärbara strömpaketet ska du ta bort uttaget på det bärbara strömpaketet och kontakten på vibratorn innan du flyttar det.
5. Håll i vibratorn och handtaget på det bärbara strömpaketet när du bär enheten. Lyft eller dra inte i varken vibratorn eller det bärbara strömpaketet.

   Det kan göra att vibratorn slits ut eller att nätsladden går sönder.
6. När du bär det bärbara strömpaketet, se till att stänga av det bärbara strömpaketet innan du flyttar det. Tryck och håll ned strömbrytaren för att stänga av strömmen.

INSPEKTION

- Kontrollera följande innan du bär vibratorn till arbetsplatsen samt efter användning.
- Det hjälper dig att i hög grad förebygga problem under drift.

1. Finns det något slitage, sprickor eller lösa komponenter på vibratorn?
2. Finns det något slitage, skador eller repor på slangen?
3. Finns det något slitage eller sprickor i kabelmanteln?
4. Finns det någon deformation av växelriktarhöljet, lösa skruvar eller skador på någon del av växelriktaren, t.ex. ett lock på driftsbrytaren eller LED-lampan?
5. Finns det smuts eller rost på kontaktens eller uttagets anslutningar?
6. Är isoleringens resistansvärde korrekt? (DC500 V, 10 MΩ eller mer)
   (1) Använd en 500 V-isoleringsresistanstestare som mätinstrument.
   (2) Mät mellan anslutningarna på kontakten och växelriktarhöljet.

   OBS! Mät inte över dessa tre kontakter. Det kan skada växelriktarkortet.
7. Finns det några sprickor, bucklor eller andra skador på det bärbara strömpaketet?
8. Är batteriet fulladdat?
9. Kan vibratorn startas medan den hålls i luften genom att ansluta vibratorn till det bärbara strömpaketet?
   När du gör det, lyser LED-lampan på växelriktarhöljet grönt?
10. Hörs något onormalt ljud från vibratorn? Låter vibratordriften normalt under användning? (Det är normalt om den avger ett regelbundet och kontinuerligt ljud.)

UTBYTESPERIOD FÖR FÖRBRUKNINGSVAROR

- Förbrukningsvaror ska bytas ut med jämna mellanrum enligt tabellen nedan.

Förbrukningsvaror	Utbytesperiod. (kontrollera med syn och hörsel)	Utbytesfrekvens (i timmar)
Huvudenhet	Fastställd slitagestatus (visuell)	300-500
Vibratorlock		
Lager	Bestäms av bullret under drift (med hörsel)	400-500
Slang	Bestäms av slitage eller repor (visuellt)	Vid upptäckt

- Ovanstående bytestid för förbrukningsvaror är en grov guide. Eftersom det beror på användning rekommenderar vi att du byter ut förbrukningsvarorna tidigare än ovan.

LED-lampa

- Du kan kontrollera status på växelriktarens utsignal utifrån om LED-lampan lyser eller blinkar.
- Om den blinkar är skyddsfunktionen aktiverad och den utgående effekten stoppad. Se till att stoppa driften och ta bort orsaken till avvikelsen innan du startar om driften.

LED-lampans status	Status på växelriktarens utsignal
1. Fast grönt sken	Normalt tillstånd. Vibratorn kan användas.
2. Blinkande grönt sken	Vibratorn är överbelastad. Vibratorn kan användas men vibrationsfrekvensen har sänkts för att förhindra fel på grund av överbelastning. Vibratorn återgår till sitt normala tillstånd när orsaken till överbelastningen är åtgärdad.
3. Blinkande rött sken	I detta tillstånd är funktionen för skydd mot felaktig start aktiverad. Denna funktion förhindrar att vibratorn startar oväntat när strömmen slås på medan vibratorns driftsbrytare är i läget ON (PÅ). Vrid driftsbrytaren till OFF (AV) för att återställa vibratorn till dess normala tillstånd.
4. Fast rött sken	När en avvikelse upptäcks stoppas växelriktarens utsignal. Kontrollera följande när den röda lampan tänds. • Kontrollera batteriets återstående kapacitet. • Finns det en restriktion eller för stor last orsakad av armeringsjärn etc.? Om inget problem hittas, vrid brytaren till OFF (AV) för att återgå till det normala tillståndet (fast grönt sken). Om den röda lampan tänds upprepade gånger har sannolikt ett fel inträffat. Inspektion och reparation krävs.
5. Ingen lampa lyser	Vibratorn har stoppats på grund av ett problem med strömförsörjningen. Batteriet kan vara urladdat, batteriet kan ha satts i felaktigt eller så kan batteriet vara defekt. Kontrollera strömförsörjningen.

FELSÖKNING

- Om något av följande tillstånd observeras när du använder produkten, sluta använda produkten och kontrollera orsaken och möjliga åtgärder.
- Kontakta ditt lokala auktoriserade Makita-servicecenter för inspektion och reparation.

Användning	Symptom 1	Symptom 2	Orsak	Åtgärd
Vibratorn fungerar	Ovanligt ljud från den vibrerande delen av vibratorn (metalliskt ljud, etc.)		Lagerfel (grovt, slitet)	Byt ut lagren.
	Låg vibration	LED-lampan på växelriktarhöljet **blinkar grönt.**	Lagerfel (grovt, slitet)	Byt ut lagren.
			Ett överbelast-ningstillstånd som överstiger vibratorns kapacitet.	Minska belastningen genom att dra ut huvudenheten ur betongen.
	Stoppar under användning	LED-lampan på växelriktarhöljet lyser med **fast rött sken.**	Vibratorn är betydligt överbelastad utöver dess kapacitet. Batterispänningen är låg och vibratorns kapacitet har reducerats.	Minska belastningen genom att dra ut huvudenheten ur betongen. Slå sedan på den igen. Kontrollera batteriet om den röda lampan tänds upprepade gånger. Om det är fulladdat ska det kontrolleras och repareras.
Vibratorn startar inte	LED-lampan på växelriktarhöljet lyser inte.	Strömindikatorn på det bärbara strömpaketet tänds inte.	Det bärbara strömpaketet är inte påslaget.	Slå på det bärbara strömpaketet.
			Batteriet är inte installerat. Eller så är den återstående batterikapaciteten inte tillräcklig.	Installera batteriet. Eller ladda batterierna eller byt ut dem mot laddade batterier.
			Det är fel på det bärbara strömpaketet.	Inspektion och reparation krävs.
		Strömlampan på det bärbara strömpaketet växlar mellan att **blinka grönt och rött.**	En avvikelse upptäcktes i det bärbara strömpaketet.	Stäng av det bärbara strömpaketet och slå på det igen.
			Det är fel på det bärbara strömpaketet.	Inspektion och reparation krävs.
		Strömindikatorn på det bärbara strömpaketet lyser med **fast grönt sken.**	Kontakten på vibratorn är inte korrekt ansluten till uttaget på det bärbara strömpaketet. Eller så är kabeln frånkopplad.	Se till att kontakten sitter ordentligt i uttaget. Vid frånkoppling krävs inspektion och reparation.
			Felfunktion i växelriktarkortet på vibratorn.	Inspektion och reparation krävs.

Användning	Symptom 1	Symptom 2	Orsak	Åtgärd
Vibratorn startar inte	LED-lampan på växelriktarhöljet lyser inte.	Strömindikatorn på det bärbara strömpaketet **blinkar grönt.**	Låg batterikraft. Eller så är det inte korrekt installerat.	Kontrollera indikatorn för batterinivå. Kontrollera hur batteriet är installerat om batterinivån är tillräcklig.
			Det bärbara strömpaketet eller nätsladden är varm.	Kyl det bärbara strömpaketet.
			Kontakten på vibratorn är inte korrekt ansluten till uttaget på det bärbara strömpaketet. Eller så är kabeln frånkopplad.	Se till att kontakten sitter ordentligt i uttaget. Vid frånkoppling krävs inspektion och reparation.
	LED-lampan på växelriktarhöljet lyser med **fast rött sken.**		Vibratorn har stoppats eftersom ett fel har upptäckts.	Slå på det bärbara strömpaketet igen. Om LED-lampan lyser rött upprepade gånger krävs inspektion och reparation.
	LED-lampan på växelriktarhöljet **blinkar rött.**		Vibratorns funktion för skydd mot felaktig start är aktiverad.	Slå vibratorns driftsbrytare till OFF (AV) och sedan till ON (PÅ) igen.

SPECIFIKATIONER

Modell	VR001C	VR002C	VR003C	VR004C
Utgång	250 W		400 W	
Spänning	36 V			
Ström	8,7 A		14,0 A	
Frekvens	200 Hz			
Total längd	1 945 mm (76-9/16″)	3 445 mm (135-5/8″)	1 977 mm (77-27/32″)	3 477 mm (136-7/8″)
Huvud Diameter x längd	43 x 255 mm (1-11/16″ x 10-1/32″)		52 x 287 mm (2-1/16″ x 11-5/16″)	
Extern slang Diameter x längd	33 x 1 500 mm (1-5/16″ x 59-1/16″)	33 x 3 000 mm (1-5/16″ x 118-1/8″)	33 x 1 500 mm (1-5/16″ x 59-1/16″)	33 x 3 000 mm (1-5/16″ x 118-1/8″)
Vikt	4,8 kg (10,6 lbs)	5,9 kg (13,0 lbs)	5,6 kg (12,4 lbs)	6,7 kg (14,8 lbs)

* Vikten inkluderar inte utrustning för strömförsörjning såsom bärbart strömpaket och batterier.

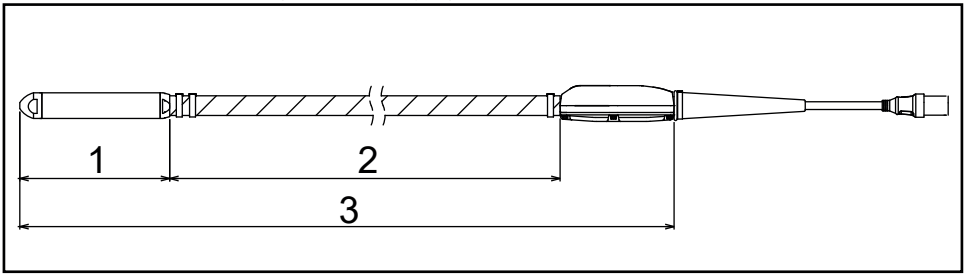

► 1. Huvudets längd 2. Längd på extern slang 3. Total längd

DRIFTTID

Modell	När PDC01 används (min.)	När PDC1200 används (min.)
VR001C/VR002C	Cirka 100	Cirka 300
VR003C/VR004C	Cirka 60	Cirka 200

* Drifttiden när PDC01 används baseras på att fyra BL 1860B-batterier är installerade i det bärbara strömpaketet.

* Drifttiden är ett referensvärde som representerar när varje vibrator körs kontinuerligt. Den beror på batteriets laddningsstatus och användningsmiljön.

TOTALT VIBRATIONSVÄRDE

Modell	Totalt vibrationsvärde (m/s^2)
VR001C/VR002C	Mindre än 2,5
VR003C/VR004C	2,5

* Totalt vibrationsvärde är ett värde som använder mätinstrumentet baserat på ISO 5349-1 och mättes med metoden som finns i ISO 5349-2.

RIKTIG BRUK

Verktøyet er beregnet på fjerning av bobler fra sement ved støping av sement.

STØY

Typisk A-vektet lydtrykknivå bestemt i samsvar med EN60745:

Modell: VR001C, VR002C
Lydeffektnivå (L_{WA}): 98,4 dB (A)
Lydtrykknivå (L_{pA}): 87,4 dB (A)
Usikkerhet (K): 3 dB (A)
Modell: VR003C, VR004C
Lydeffektnivå (L_{WA}): 97,6 dB (A)
Lydtrykknivå (L_{pA}): 86,6 dB (A)
Usikkerhet (K): 3 dB (A)

MERK: Den eller de angitte verdiene for støyemisjonen er blitt målt i samsvar med standardtestmetoden og kan brukes til å sammenlikne et verktøy med et annet.

MERK: Den eller de angitte verdiene for støyemisjonen kan også brukes til en foreløpig vurdering av eksponeringen.

⚠ADVARSEL: Bruk hørselvern.

⚠ADVARSEL: Støyemisjonen ved faktisk bruk av elektroverktøyet kan avvike fra de oppgitte verdiene, avhengig av hvordan verktøyet brukes og spesielt av hva slags arbeidsemne som behandles.

⚠ADVARSEL: For å beskytte operatøren må du sørge for å identifisere sikkerhetstiltak som er basert på et estimat av eksponeringen under de faktiske bruksforholdene (idet det tas hensyn til alle deler av driftssyklusen, dvs. hvor lenge verktøyet er slått av, hvor lenge det går på tomgang og hvor lenge startbryteren faktisk holdes trykket).

VIBRASJONER

Den totale vibrasjonsverdien (triaksial vektorsum) bestemt i henhold til EN60745:

Modell: VR001C, VR002C
Arbeidsmodus: drift uten belastning
Vibrasjonsemisjon (ah): 1,9 m/s^2 (slange)
Vibrasjonsemisjon (ah): 0,7 m/s^2 (inverterboks)
Usikkerhet (K): 1,5 m/s^2
Modell: VR003C, VR004C
Arbeidsmodus: drift uten belastning
Vibrasjonsemisjon (ah): 3,1 m/s^2 (slange)
Vibrasjonsemisjon (ah): 1,7 m/s^2 (inverterboks)
Usikkerhet (K): 1,5 m/s^2

MERK: Den angitte verdien for vibrasjonsemisjonen er blitt målt i samsvar med standardtestmetoden og kan brukes til å sammenlikne et verktøy med et annet.

MERK: Den angitte verdien for de genererte vibrasjonene kan også brukes til en foreløpig vurdering av eksponeringen.

⚠ADVARSEL: Vibrasjonsemisjonen ved faktisk bruk av elektroverktøyet kan avvike fra de oppgitte verdiene, avhengig av hvordan verktøyet brukes og spesielt av hva slags arbeidsemne som behandles.

⚠ADVARSEL: For å beskytte operatøren må du sørge for å identifisere sikkerhetstiltak som er basert på et estimat av eksponeringen under de faktiske bruksforholdene (idet det tas hensyn til alle deler av driftssyklusen, dvs. hvor lenge verktøyet er slått av, hvor lenge det går på tomgang og hvor lenge startbryteren faktisk holdes trykket).

EF-samsvarserklæring

Gjelder bare land i Europa

EF-samsvarserklæringen er inkludert i vedlegg A til denne bruksanvisningen.

GENERELLE SIKKERHETSADVARSLER FOR ELEKTROVERKTØY

⚠ADVARSEL: Les alle sikkerhetsrelevante advarsler og alle instruksjoner. Hvis du ikke følger alle advarslene og instruksjonene, kan det føre til elektriske støt, brann og/eller alvorlige helseskader.

Oppbevar alle advarsler og instruksjoner for senere bruk.

Uttrykket "elektrisk verktøy" i advarslene refererer både til elektriske verktøy (med ledning) tilkoblet strømnettet, og batteridrevne verktøy (uten ledning).

Sikkerhet på arbeidsplassen

1. Hold arbeidsplassen ren og godt opplyst. Rotete eller mørke områder fører lett til uhell.
2. Ikke bruk elektriske verktøy i eksplosive atmosfærer, f.eks. i nærheten av brennbare væsker, gasser eller støv. Elektriske verktøy avgir gnister som kan antenne støv eller gasser.
3. Hold barn og tilskuere unna når du bruker et elektrisk verktøy. Ting som avleder oppmerksomheten kan få deg til å miste kontrollen over verktøyet.

Elektrisk sikkerhet

4. Støpslene til elektriske verktøy må passe til det aktuelle strømuttaket. Støpselet må aldri endres eller modifiseres på noen måte. Ikke bruk adapterplugger til jordede elektriske verktøy. Ikke-modifiserte støpsler og passende kontakter reduserer risikoen for elektriske støt.
5. Unngå kroppskontakt med jordede overflater, som rør, radiatorer, komfyrer og kjøleskap. Hvis kroppen din er jordet, er risikoen større for at du skal få elektrisk støt.
6. Ikke utsett elektriske verktøy for regn eller fuktighet. Hvis det kommer vann inn i et elektrisk verktøy, vil det øke risikoen for elektriske støt.
7. Ikke utsett strømkabelen for feilaktige belastninger. Kabelen må aldri brukes til å bære, trekke eller koble fra det elektriske verktøyet. Hold strømkabelen unna varme, olje, skarpe kanter og bevegelige deler. Ødelagte eller sammenfiltrede kabler øker risikoen for elektriske støt.
8. Når du bruker et elektrisk verktøy utendørs, må du bruke en skjøteledning som egner seg til utendørs bruk. Med en skjøteledning som er beregnet på utendørs bruk kan du redusere risikoen for elektriske støt.
9. Hvis du må bruke elektroverktøy i fuktige omgivelser, må du bruke en strømforsyning med jordfeilbryter (GFCI, ground fault circuit interrupter). Bruk av en jordfeilbryter reduserer faren for elektriske støt.

Personlig sikkerhet

10. Vær årvåken, følg med på det du gjør, og bruk sunn fornuft når du bruker et elektrisk verktøy. Du må aldri bruke et elektrisk verktøy når du er trett eller under påvirkning av narkotika, alkohol eller medikamenter. Et øyeblikks uoppmerksomhet kan være nok til å forårsake alvorlige helseskader.
11. Bruk personlig verneutstyr. Bruk alltid vernebriller. Verneutstyr som for eksempel støvmaske, sklisikre vernesko, hjelm og hørselsvern reduserer faren for personskader når det brukes riktig.
12. Unngå utilsiktet start. Pass på at bryteren er i av-stilling før du kobler verktøyet til et strømuttak eller batteri, og før du tar det opp eller begynner å bære det. Hvis du bærer elektroverktøy med fingeren på bryteren eller kobler strøm til et verktøy med bryteren i på-stilling, kan dette lett føre til ulykker.
13. Fjern eventuelle justeringsnøkler eller skrunøkler før du slår på det elektriske verktøyet. En skrunøkkel eller sekskantnøkkel som glemmes på en roterende del av verktøyet kan forårsake helseskader.
14. Ikke len deg over verktøyet. Pass på alltid å være i balanse og ha godt fotfeste. På denne måten får du bedre kontroll over det elektriske verktøyet i uventede situasjoner.
15. Bruk riktig arbeidstøy. Ikke bruk løse klær eller smykker. Hold hår, klær og hansker unna bevegelige deler. Løse klær, smykker eller langt hår kan sette seg fast i bevegelige deler.
16. Hvis støvavsug og utstyr for støvoppsamling er tilgjengelig, må disse være tilkoblet og brukes riktig. En støvoppsamler kan redusere støvrelaterte farer.

Bruk og stell av elektriske verktøy

17. Ikke bruk makt på det elektriske verktøyet. Bruk riktig elektrisk verktøy for ditt formål. Riktig elektrisk verktøy vil gjøre jobben bedre og sikrere i den hastigheten det er konstruert for.
18. Ikke bruk det elektriske verktøyet hvis det ikke kan slås på og av med startbryteren. Et hvilket som helst elektrisk verktøy som ikke kan kontrolleres med startbryteren, er farlig og må repareres.
19. Trekk støpselet ut av stikkontakten og/eller ta batteriet ut av det elektriske verktøyet før du foretar eventuelle justeringer, skifter tilbehør eller setter elektriske verktøy til lagring. Slike forebyggende sikkerhetstiltak reduserer risikoen for at det elektriske verktøyet skal starte ved et ulykkestilfelle.
20. Lagre elektriske verktøy som ikke er i bruk, utilgjengelig for barn, og ikke la personer som ikke kjenner det elektriske verktøyet eller disse instruksjonene, bruke det. Elektriske verktøy er farlige i hendene til uøvde brukere.

21. Vedlikeholde elektriske verktøy. Kontroller om deler av verktøyet er dårlig tilpasset hverandre, om bevegelige deler sitter fast, om noen deler er brukket, eller om andre omstendigheter vil kunne påvirke bruken av det elektriske verktøyet. Hvis det elektriske verktøyet er skadet, må det repareres før bruk. Mange ulykker skyldes dårlig vedlikeholdt elektrisk verktøy.
22. Hold skjærende verktøy skarpe og rene. Korrekt vedlikeholdt skjæreverktøy med skarpe skjærekanter har mindre risiko for å sette seg fast og er enklere å kontrollere.
23. Bruk elektroverktøyet, tilbehøret, bits og lignende i henhold til disse instruksjonene og ta hensyn til arbeidsforholdene og arbeidet som skal utføres. Det kan oppstå farlige situasjoner hvis det elektriske verktøyet brukes til andre formål enn det er konstruert for.

Bruk og stell av batteriet

24. Batteriet må kun lades opp igjen med en lader angitt av produsenten. En lader som passer til én batteritype, kan være brannfarlig når den brukes med en annen batteritype.
25. Bruk elektroverktøy kun med spesifikt angitte batterier. Hvis det brukes et hvilket som helst annet batteri, kan det utgjøre en fare for helseskader og brann.
26. Når batteriet ikke er i bruk, må du holde det unna metallgjenstander som binders, mynter, nøkler, spiker, skruer og andre små metallgjenstander som kan skape forbindelse mellom de to polene. Hvis batteripolene kortsluttes, kan du få brannsår, eller det kan begynne å brenne.
27. Hvis batteriet utsettes for hardhendt bruk, kan væske komme til å sprute fra batteriet. Unngå kontakt med væsken. Hvis du kommer i kontakt med batterivæske, må du skylle med vann. Hvis du får batterivæske i øynene, må du i tillegg oppsøke lege. Væske fra batteriet kan forårsake irritasjon eller forbrenninger.

Service

28. La en kvalifisert reparatør utføre service på det elektriske verktøyet ditt, og se til at vedkommende kun bruker originale reservedeler. Dette vil opprettholde sikkerheten av det elektriske verktøyet.
29. Følg instruksjonene for smøring og skifting av tilbehør.
30. Hold håndtakene tørre, rene og fri for olje og smørefett.

SIKKERHETSADVARSLER FOR PRODUKTET

1. Dette produktet er en vibrator for kompaktering av betong. Ikke bruk vibratoren for noe annet formål.
2. Sørg for å lese og forstå denne bruksanvisningen før du begynner å bruke produktet, så det kan brukes på en sikker og effektiv måte. Feil bruk av maskinen kan resultere i personskade eller maskinfeil. Ta vare på bruksanvisningen for senere bruk.
3. Dette produktet bør brukes ved å kobles til en bærbar Makita strømforsyningsenhet “PDC01” eller “PDC1200”. Les også bruksanvisningene for den bærbare strømforsyningsenheten og batteriladeren.
4. Du må aldri bruke dette produktet mens det er koblet til en annen strømforsyningsenhet. Dette kan resultere i at kretskortet blir skadet eller til at motoren brenner ut. Skaden eller utbrenningen kan ødelegge isolasjonen og forårsake elektrisk støt.
5. Ikke bruk noe annet batteri enn det angitte batteriet spesifisert av Makita for den bærbare strømforsyningsenheten. Du må heller ikke bruke modifiserte batterier (herunder batterier som har vært tatt fra hverandre og fått skiftet ut cellene eller andre innvendige deler).
6. Ikke lad batteriet med noe annet enn den medfølgende laderen.
7. I denne bruksanvisningen brukes “batteri” heretter også i betydningen “batteripakke”.
8. Behandle og vedlikehold dette produktet på en passende måte for å sikre trygg drift.
9. Når du låner ut dette produktet til en annen person, må du utstyre vedkommende med bruksanvisningen og ev. andre håndbøker og forklare ham eller henne hva som er passende bruk av produktet og hvordan det skal brukes på en trygg måte.
10. Spesifikasjonene i dette dokumentet kan endres uten ytterligere varsel.
11. Dette produktet samsvarer med disse EMC-standardene: EN61000-6-2 / EN61000-6-4.

    Dette produktet samsvarer ikke med disse EMC-standardene: EN61000-6-3 / EN55014-1.
12. Når du bruker dette produktet i nærheten av andre elektroniske enheter, kan det forårsake interferens for radiokommunikasjon.

    Brukerne av dette produktet må da treffe nødvendige tiltak.

Sikkerhetsadvarsler for betongvibratoren

1. Ta på deg hjelm, antivibrasjonshansker, vernestøvler, hørselvern, ansiktsvern (vernebriller og maske) og sikkerhetssele før du begynner å bruke vibratoren.

2. Når du jobber, må du bruke lange ermer og langbukser, og eksponere minst mulig bar hud, for å unngå hudskader som følge av flyvende betongbiter som fester seg på huden.
3. Når du bruker vibratoren nær føttene dine eller på steder som ikke er veldig dype, kan betongen sprute ut. Bruk ansiktsvern (vernebriller og maske) for å beskytte øynene dine og munnen din. Bruk hørselvern når du jobber på steder med høyt støynivå.
4. Forviss deg om at det er montert et gangbrett hvis du må jobbe på et sted med dårlig fotfeste, for eksempel på armeringsjern.
5. Siden dette produktet har en lang slange, er det risiko for å snuble eller å trå feil hvis slangen blir sittende fast i armeringsjern under arbeidet eller når den skal flyttes, eller bevegelsesmulighetene kan reduseres fordi noen har kommet til å sette noe oppå slangen. Hvis produktet etterlates i et område hvor folk kommer forbi etter at arbeidet er slutt, kan det utgjøre en snublefare, og føre til at noen kan falle eller bli skadet. Vær forsiktig når du håndterer slanger og kabler.
6. Langtidsbruk av vibratoren eller bruk av vibratoren med en unaturlig kroppsholdning kan utgjøre en belastning for kroppen. Sørg for å ta passelig med pauser for å unngå å slite deg ut og for å unngå personskade. Hvis du merker tegn til smerte eller nummenhet i hendene, armene, skuldrene eller ryggen mens du bruker produktet, må du omgående holde opp å bruke det og sørge for å få passende behandling.
7. Oppdragsgiveren som bruker denne betongvibratoren må administrere arbeidstiden og treffe tiltak for å unngå at arbeidernes helse påvirkes negativt av vibratoren.

   Se avsnittet “TOTAL VIBRASJONSVERDI” for å finne nærmere opplysninger om vibrasjonsstyrken til vibratoren.

   Følg alle relevante lovpålagte krav og retningslinjer i det landet hvor vibratoren brukes.
8. Ved midlertidige avbrudd i arbeidet må du oppbevare produktet på et trygt sted. Hvis det er plassert i en gang, kan du snuble i det, så du faller eller blir skadet. Hvis det skjer noe unormalt eller det oppstår en funksjonsfeil, må du omgående slå av all strømforsyning, holde opp å bruke produktet og løsne den bærbare strømforsyningsenheten. For å få utført inspeksjon og reparasjon må du kontakte ditt lokale autoriserte Makita servicesenter.
9. Hodedelen av dette produktet avkjøles ved å stikkes inn i den ferdigblandede betongen. Følgelig må du ikke bruke det utenfor den ferdigblandede betongen (dvs. i luften). Det er da mulig at motoren vil brenne ut.

10. Ikke bruk hodedelen i luften. Hvis vibratoren brukes i luften, oppnår den en temperatur på 100 °C (212 °F) eller mer i løpet av noen få minutter, og du kan brenne deg hvis du tar på den.
11. Hodedelen blir varm under drift. Pass på at du ikke tar på den etter bruk. Du kan bli brent.
12. Ikke plasser eller slipp tunge gjenstander ned på kabelen eller slangen. Det kan ødelegge kabelen og føre til funksjonsfeil.

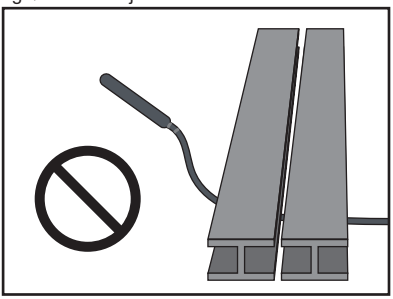

13. Ikke sving hodedelen rundt etter slangen eller kabelen. Dette kan føre til personskade eller skade på gjenstander i nærheten.

14. Strømbryteren skal kun slås PÅ/AV når hodedelen ikke er satt inn i den ferdigblandede betongen.

    Hvis strømmen slås AV mens vibratoren befinner seg i den ferdigblandede betongen, vil du kanskje ikke klare å ta ut hodedelen. Å trekke den ut med makt kan forårsake helseskader.

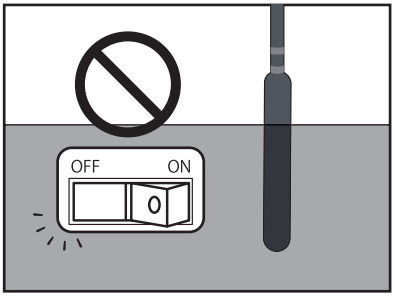

15. Ikke sett vibratoren ned og slå den på. Hodedelen kan kastes ukontrollert rundt og forårsake en ulykke.
16. Ikke lirk eller vri vibratoren innimellom armeringsjernet eller forskalingene med hodedelen. Dette kan føre til at hodedelen blir slitt og til at motoren brenner ut.

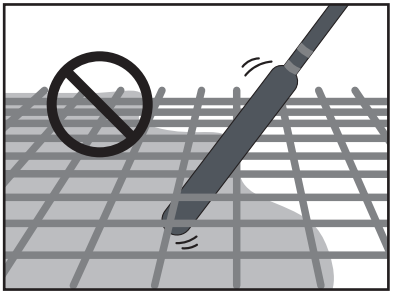

17. Når du bruker en vibrator som er koblet til en bærbar strømforsyningsenhet, må du passe på å jobbe alene. Jobbing i par, der en person holder vibratoren og den andre holder den bærbare strømforsyningsenheten separat, kan forårsake ulykker eller personskade.
18. Når produktet flyttes eller legges på lager, må du passe på å flytte det med strømforsyningsenheten slått av. Hvis strømmen blir stående på, kan produktet starte uventet, noe som kan forårsake en ulykke eller personskade.
19. Hodedelen av dette produktet bør ikke brukes på harde overflater, som herdet betong eller stålplater. Det er en mulighet for at lagrene kan brenne, og rotoren kan brekke.
20. Ikke trekk i kabelen eller heng den fra noe når du støper eller flytter produktet, da dette kan føre til at pluggen løsner, noe som kan forårsake brudd på kabelen eller feil på kretskortet.
21. Inverterboksen inneholder presisjonselektronikk. Ikke mist den, kast den, trå på den eller utsett den for harde slag.
22. Når du flytter eller fjerner pluggen, må du passe på å slå AV den bærbare strømforsyningsenheten. Hvis pluggen settes inn eller trekkes ut mens strømmen er PÅ, kan det føre til funksjonsfeil.
23. For å unngå dårlig kontakt må du fjerne eventuell smuss eller rust fra pluggpinnene før du setter dem trygt inn i utgangskontakten til den bærbare strømforsyningsenheten. Dårlig kontakt med pluggen er en av hovedårsakene til feil, som for eksempel utbrent motor eller skade på kretskortet.
24. Den bærbare strømforsyningsenheten som skal kobles til dette produktet, bruker et litiumion-batteri. Ikke utsett batteriet for slag og støt, sprut vann på det eller plasser det i nærheten av en varmekilde. Hvis du gjør dette, kan det føre til funksjonsfeil, elektrisk støt eller brann.
25. Hvis det skjer noe unormalt, må driften stoppes omgående. Ellers kan det oppstå brann, elektrisk støt eller personskade.
26. Ikke bruk produktet i nærheten av brennbare væsker, gasser eller støv. Dette kan medføre antennelses- eller eksplosjonsfare.
27. Ikke forsøk å ta fra hverandre eller modifisere dette produktet. Hvis du gjør det, kan det føre til elektrisk støt, overoppheting, sprekkdannelse eller brann.
28. Ikke bruk vibratoren i regn.
29. Ikke vask vibratoren med vann.

Viktige sikkerhetsinstruksjoner for den bærbare strømforsyningsenheten

1. Før du begynner å bruke den bærbare strømforsyningsenheten, må du lese alle anvisninger og forholdsregler på (1) batteriladeren, (2) batteriet og (3) den bærbare strømforsyningsenheten.
2. Ikke løft eller bær denne bærbare strømforsyningsenheten bare etter ledningen. Ikke trekk i ledningen mens du har på deg eller bruker denne bærbare strømforsyningsenheten.
3. Før du løfter eller setter ned den bærbare strømforsyningsenheten, må du fjerne kontakten fra vibratoren.
4. Når du lar vibratoren bli stående, må du sørge for å fjerne kontakten fra vibratoren, eller å fjerne den bærbare strømforsyningsenheten fra kroppen din.
5. Vær forsiktig, så du ikke snubler over ledningen under drift.
6. Ikke bruk denne bærbare strømforsyningsenheten på et ustøtt underlag, eller på et sted i høyden, der det er vanskelig å stå støtt.
7. Under drift må kabelen holdes unna hindringer. Hvis kabelen setter seg fast, kan dette forårsake alvorlige personskader.
8. Ikke sett adaptere inn i laderen.
9. Inspisér den bærbare strømforsyningsenheten, inkludert ledninger og sikkerhetssele, før bruk. Hvis de er skadet, må du få enheten reparert hos nærmeste autoriserte Makita servicesenter.
10. Når du fester ledningen til ledningsholderen, må du passe på å feste den sakte, men sikkert.
11. Forsikre deg om at vibratoren er slått av og at kontakten er tatt ut før du prøver å utføre inspeksjon eller vedlikehold på vibratoren.
12. Når du har på deg den bærbare strømforsyningsenheten, må du ikke ta på deg noe, som for eksempel en sikkerhetssele eller en skulderrem, som kan komme i veien for nødfrakoblingsfunksjonen til den bærbare strømforsyningsenheten.
13. Ikke bruk den bærbare strømforsyningsenheten når du har på deg en jakke med batteridrevet kjølevifte eller en jakke med batterioppvarming.
14. Ikke utsett denne bærbare strømforsyningsenheten for gnister.
15. Når du bruker denne bærbare strømforsyningsenheten uten å ha den på deg, må du sørge for at den ligger nede.
16. Ikke ta fra hverandre, reparer eller modifiser den bærbare strømforsyningsenheten.
17. Vær forsiktig så vibratoren ikke vikles inn i sikkerhetsselen eller remmen.

[PDC01]

1. Ikke bruk flere bærbare strømforsyningsenheter ved å koble sammen to eller flere bærbare strømforsyningsenheter.
2. Ikke installer adapterne til batteriportene til denne bærbare strømforsyningsenheten.
3. Denne bærbare strømforsyningsenheten er utviklet utelukkende for bruk med 18 V batterier. Ikke bruk andre batterier enn 18 V batterier.
4. Ikke la det komme inn vann i dekselet.

[PDC1200]

1. Når du setter den bærbare strømforsyningsenheten i oppreist posisjon ved hjelp av batteristativet, må du passe på at den bærbare strømforsyningsenheten står på en flat overflate.
2. Bruk bare den laderen som er spesifisert for den bærbare strømforsyningsenheten. Ikke bruk andre ladere.
3. Ikke bær den bærbare strømforsyningsenheten ved å holde i batteristativet eller breddejusteringsremmen.
4. Ikke sett eller fest noen ting mellom batteriet og batteristativet.
5. Ikke heng noen ting fra batteristativet.

Viktige sikkerhetsinstruksjoner for batteriladeren

1. Før du begynner å bruke batteriladeren, må du lese alle anvisninger og forholdsregler på (1) batteriladeren, (2) batteriet og (3) den bærbare strømforsyningsenheten.

⚠FORSIKTIG: For å redusere faren for helseskader må du kun lade oppladbare Makita-batterier. Andre batterityper kan sprekke og forårsake helseskader og materielle ødeleggelser.

2. Ikke-oppladbare batterier kan ikke lades opp med denne batteriladeren.
3. Bruk en strømkilde med samme spenning som den som er angitt på laderens typeskilt.
4. Ikke lad batteriet i nærheten av brennbare væsker eller gasser.
5. Ikke utsett laderen for regn eller snø.
6. Laderen må aldri bæres etter ledningen. Når du trekker ut støpselet av kontakten, må du ikke rykke i ledningen, men holde i støpselet.
7. Koble laderen fra strømnettet etter lading, eller før vedlikeholdsarbeider eller rengjøring foretas. Trekk i pluggen og ikke i ledningen når du kobler fra laderen.
8. Sørg for at ledningen er plassert slik at det ikke er mulig å tråkke på den, snuble i den eller på annen måte utsette den for skade eller belastning.
9. Ikke bruk laderen med ødelagt ledning eller støpsel. Hvis ledningen eller støpselet er ødelagt, må du få dem skiftet ut av et autorisert Makita servicesenter, for å unngå farlige situasjoner.

10. Ikke bruk eller demonter laderen hvis den har vært utsatt for slag, er mistet eller på annen måte er skadet. Lever den hos en kvalifisert servicetekniker. Feil bruk eller montering kan forårsake fare for elektrisk støt eller brann.
11. Batteriene må lades innendørs ved en omgivelsestemperatur på 10 °C (50 °F) til 40 °C (104 °F). Ikke lad batteriet når temperaturen er LAVERE ENN 10 °C (50 °F) eller HØYERE ENN 40 °C (104 °F). Ved lave temperaturer vil ladingen kanskje ikke starte.
12. Ikke prøv å bruke en opptransformator, en maskingenerator eller en stikkontakt med likestrøm.
13. Hullene i laderen er kjøleåpninger og bør ikke blokkeres. Utilstrekkelig kjøling påvirker ladetiden. Det anbefales å inspisere kjøleåpningene med jevne mellomrom.

Viktige sikkerhetsinstruksjoner for batteriet

1. Før du begynner å bruke batteriet, må du lese alle anvisninger og forholdsregler på (1) batteriladeren, (2) batteriet og (3) den bærbare strømforsyningsenheten.
2. Ikke ta fra hverandre eller tukle med batteriet. Dette kan resultere i brann, for sterk varmeutvikling eller en eksplosjon.
3. Hvis driftstiden er blitt vesentlig kortere, må du omgående slutte å bruke produktet. Hvis ikke kan resultatet bli overoppheting, mulige forbrenninger eller til og med en eksplosjon.
4. Ved spesielt dårlige driftsforhold, som for eksempel høy temperatur, kan det begynne å lekke væske fra batteriet. Ikke berør den lekkede væsken. Dette kan forårsake irritasjon eller forbrenninger. Hvis du mot formodning skulle få batterivæske i øynene eller på huden, må du omgående skylle med rent vann, som for eksempel vann fra springen, og søke medisinsk hjelp.
5. Ikke kortslutt batteriet:
   (1) Ikke berør batteripolene med ledende materialer.
   (2) Ikke lagre batteriet i samme beholder som andre metallgjenstander, som for eksempel spiker, mynter osv.
   (3) Ikke la batteriet komme i kontakt med vann eller regn.
   En kortslutning av batteriet kan føre til et kraftig strømstøt, overoppvarming, mulige forbrenninger og til at batteriet går i stykker.
6. Ikke sett batteriet i et ledende materiale som for eksempel vann, og ikke la et ledende materiale, som for eksempel vann, komme inn i batteriet. Dette kan resultere i en kortslutning, som igjen kan forårsake overoppheting, brann, sprekkdannelse eller en eksplosjon.
7. Ikke lad, oppbevar og bruk vibratoren og den bærbare strømforsyningsenheten på steder der temperaturen kan nå eller overstige 50 °C (122 °F).
8. Ikke sett fyr på batteriet, ikke engang om det er sterkt skadet eller helt oppbrukt. Batteriet kan eksplodere i en brann.
9. Ikke slå inn spiker i batteriet, ikke kutt, knus eller kast batteriet, eller la det falle, eller slå en hard gjenstand mot batteriet. Dette kan resultere i brann, for sterk varmeutvikling eller en eksplosjon.
10. Ikke bruk et batteri som har falt ned eller er blitt ødelagt på noen måte.
11. Litium-ion-batteriene i enheten omfattes av lovens bestemmelser om farlig gods.
    For kommersiell transport, f.eks. av en tredjepart eller speditører, må spesielle krav på emballasjen og merkingen følges. For klargjøring av gjenstanden som skal sendes, er det påkrevet å ta kontakt med en ekspert på farlig gods. Du må også følge nasjonale bestemmelser, som kan være mer detaljerte. Tape eller masker åpne kontakter, og emballer batteriet på en slik måte at det ikke kan bevege seg rundt inne i emballasjen.
12. Når du vil kvitte deg med batteriet, må du fjerne det fra den bærbare strømforsyningsenheten og levere det inn på nærmeste mottak for spesialavfall. Følg lokale bestemmelser om kassering av batterier.
13. Batteriet skal kun brukes med de produktene som er spesifisert av Makita. Hvis batteriet installeres i produkter det ikke er kompatible med, kan det føre til brann, for kraftig varmeutvikling, eksplosjon eller elektrolyttlekkasje.
14. Hvis vibratoren ikke skal brukes på lengre tid, må batteriet fjernes fra den bærbare strømforsyningsenheten.
15. Batteriet må oppbevares utilgjengelig for barn.
16. Under og etter bruk kan batteriet utvikle varme som kan forårsake forbrenninger eller lavtemperaturforbrenninger. Vær oppmerksom ved håndtering av varme batterier.
17. Ikke ta på batteripolen umiddelbart etter bruk, da den kan være varm nok til å forårsake forbrenninger.
18. Ikke la det komme inn rusk, støv eller jord i polene, hullene eller sporene i batteriet. Dette kan resultere i dårlig ytelse eller til at vibratoren eller batteriet slutter å virke.
19. Ikke kortslutt polene til batteriet som lades, med metallgjenstander eller andre objekter.
20. Ikke bruk batteriet i nærheten av høyspentledninger. Dette kan føre til funksjonsfeil eller til at vibratoren eller batteriet slutter å virke.
21. Hvis batteritemperaturen er høy (40 °C (104 °F) eller høyere), for eksempel etter en arbeidsøkt i solen, vil det forbigående kanskje ikke være mulig å lade batteriet. Dette skyldes imidlertid batteriets beskyttende funksjon og er ikke en funksjonsfeil. La batteriet avkjøles en stund før du lader det på nytt.

TA VARE PÅ DISSE INSTRUKSJONENE.

⚠ FORSIKTIG: Bruk bare ekte batterier fra Makita.

Bruk av uekte Makita-batterier, eller batterier som er blitt endret, kan resultere i at batteriet sprekker og forårsaker brann, personskader og materielle skader. Det vil også føre til at garantien fra Makita på Makita-produkter blir ugyldig.

Tips for å opprettholde maksimal batterilevetid

1. Lad batteriet igjen før det er fullstendig utladet. Hold alltid opp å bruke produktet når du merker at det er lite strøm på batteriet. Sett batteriet til lading.
2. Et helt oppladet batteri må aldri settes til ny lading. Overopplading forkorter batteriets levetid.
3. Lad opp batteriet ved romtemperatur, dvs. 10 °C - 40 °C (50 °F - 104 °F). Hvis batteriet er varmt, må det avkjøles før lading.
4. Hvis batteriet ikke skal brukes på en stund, må du fjerne det fra den bærbare strømforsyningsenheten eller laderen.
5. Lad batteriet når det ikke har vært brukt på lang tid (mer enn seks måneder).

NAVN PÅ VIBRATORDELER

⚠FORSIKTIG: Dette produktet er en dedikert enhet for Makita bærbar strømforsyningsenhet (Portable Power Pack) "PDC01" og "PDC1200". Ikke bruk andre batteridrevne enheter. Hvis du gjør det, kan det føre til elektrisk støt, overoppheting, sprekkdannelse eller brann.

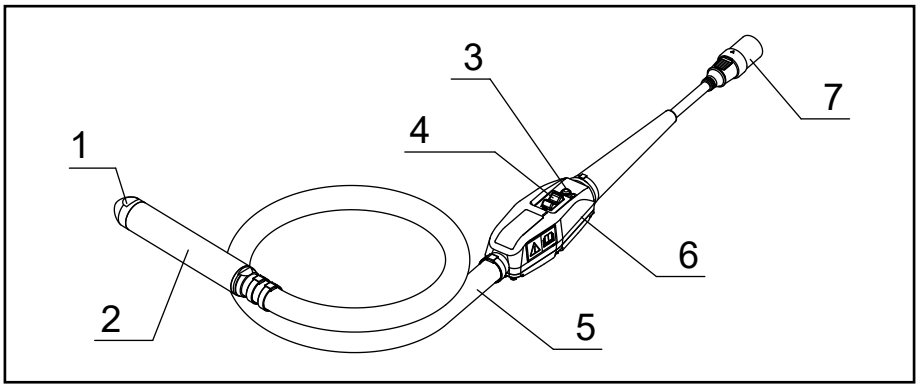

1	Vibratorhette	5	Slange
2	Hodedel	6	Inverterboks
3	LED-lampe	7	Støpsel (plugg)
4	Startbryter	–	–

1. Forviss deg om at vibratorens driftsbryter er slått AV.

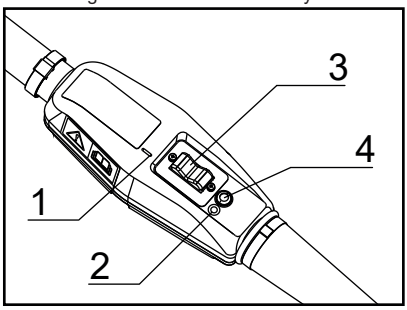

► 1. “ I ” merke 2. “O” merke
3. Driftsbryter 4. LED-lampe

MERK: “O”-merket betyr AV; “ I ”-merket betyr PÅ.

2. Plasser pilmerket på pluggen til vibratoren på linje med kontakten til den bærbare strømforsyningsenheten, og sett inn pluggen så langt den går.

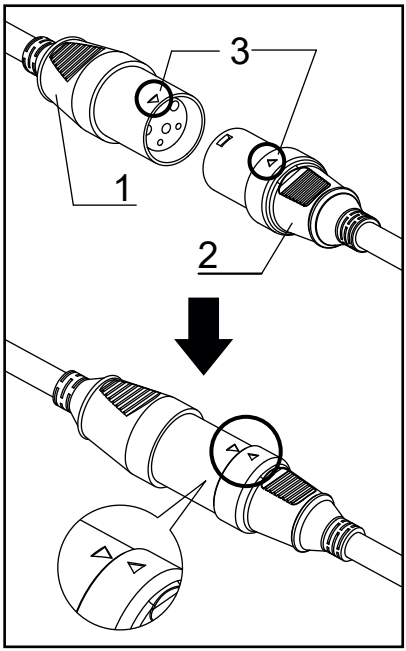

► 1. Kontakt 2. Plugg 3. Pilmerke

3. Trykk på strømknappen på den bærbare strømforsyningsenheten for å slå den PÅ. Hovedstrømlampen tennes og lyser grønt. LED-lampen på vibratoren tennes også og lyser grønt.

MERK: Når LED-lampen blinker rødt, aktiveres feilstartbeskyttelsen. Hvis du slår AV driftsbryteren, avbrytes feilstartbeskyttelsen og LED-lampen til vibratoren vil tennes og lyse grønt.

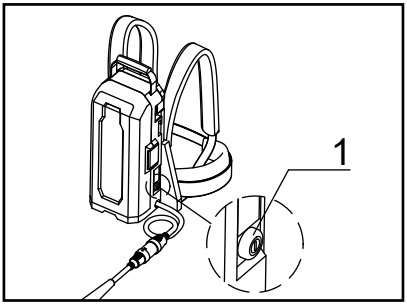

► 1. Hovedstrømbryter

4. Hold vibratorslangen slik at hodedelen svever i luften.
5. Når du er klar, må du slå PÅ driftsbryteren for å starte vibratoren.

MERK: Hold vibratorslangen i et punkt der hånden ikke utsettes for sterke vibrasjoner.

6. Sett vibratoren loddrett inn i betongen for å oppnå størst mulig kompakteringsområde.

MERK: Det effektive kompakteringsområdet er et område med en diameter på ca. 10 ganger diameteren til den vibrerende delen.

7. Vibratorposisjonen skal skiftes når betongen har satt seg og mørtelen flyter jevnt med en skinnende overflate.

MERK: Hvis du holder vibratoren på ett punkt for lenge, kan det føre til at tilslaget skiller seg.

MERK: Hvis tilslaget skiller seg under støping, må du fylle jevnt på med pukk og støpe på nytt.

MERK: Det anbefales å slå driftsbryteren AV mens vibratoren settes ned i betongen. Dette hjelper til med å forlenge brukstiden/produktlevetiden til vibratoren.

8. Når du trekker vibratoren opp, må du trekke den opp sakte, så det ikke blir igjen noe hull.
9. Etter at støpingen er ferdig, må du slå AV driftsbryteren på vibratoren for å stoppe den.
10. Trykk og hold inne strømknappen på den bærbare strømforsyningsenheten for å bryte strømtilførselen. Strømindikatoren vil da slås av.
11. Trekk ut pluggen som forbinder den bærbare strømforsyningsenheten med vibratoren.

MERK: Når du fjerner pluggen, må du holde i kontakten og pluggen og ikke trekke i selve strømledningen.

LADE BATTERIET

⚠FORSIKTIG: Før du begynner å lade batteriet, må du lese bruksanvisningene for den bærbare strømforsyningsenheten og batteriladeren.

- For å lade må du slå opp i bruksanvisningen til den bærbare strømforsyningsenheten eller batteriladeren.

RENGJØRING ETTER BRUK

- Etter bruk må vibratoren rengjøres godt, og slangene og kablene må kveiles pent opp.

1. Fjern betong fra hodedelen, slangen, inverterboksen og kablene før den herder.
2. Ikke vask inverterboksen med vann. Tørk av eventuell fastsittende smuss med en fuktig klut. Når du tørker, må du tørke av med en tørr klut for å fjerne eventuell gjenværende fuktighet.
3. Hvis det er smuss eller rust på kontaktpinnene til pluggen eller kontakten, må de rengjøres. Dårlig kontakt kan føre til funksjonsfeil.
4. Når du bærer den bærbare strømforsyningsenheten, må du fjerne kontakten til den bærbare strømforsyningsenheten og pluggen på vibratoren før du flytter den.
5. Når du bærer enheten, må du holde vibratoren og håndtaket på den bærbare strømforsyningsenheten. Ikke løft eller trekk verken vibratoren eller den bærbare strømforsyningsenheten.

   Det kan føre til at vibratoren blir slitt eller til brudd på strømkabelen.
6. Når du bærer den bærbare strømforsyningsenheten, må du forvisse deg om at den slått av før du flytter den. Trykk og hold inne strømknappen for å slå av strømmen.

INSPEKSJON

- Før du bærer vibratoren til arbeidsplassen, og etter bruk, må du kontrollere nedenstående.
- Det vil i stor grad bidra til å unngå problemer under drift.

1. Er det tegn til slitasje, sprekker eller løse komponenter på vibratoren?
2. Er det tegn til slitasje, skade eller oppskraping på slangen?
3. Er det tegn til slitasje eller sprekker i kabelmantelen?
4. Er det tegn til deformasjon på inverterboksen, løse skruer eller skade på noen del av inverteren, som for eksempel dekselet på driftsbryteren eller LED-lampen?
5. Er det noe smuss eller rust på kontaktpinnene til pluggen eller kontakten?
6. Er verdien for isolasjonsmotstanden korrekt? (DC 500 V, 10 MΩ eller mer)
   (1) Bruk en 500 V isolasjonsmotstandstester som måleinstrument.
   (2) Mål mellom pluggkontaktene og inverterboksen.

   MERK: Ikke mål blant de tre pluggene. Dette kan ødelegge inverterkortet.
7. Er det sprekker, bulker eller andre skader på den bærbare strømforsyningsenheten?
8. Er batteriet fullt ladet?
9. Kan vibratoren startes mens den holdes i luften, hvis vibratoren kobles til den bærbare strømforsyningsenheten?

   Når dette gjøres, tennes LED-lampen på inverterboksen og lyser grønt?
10. Kommer det noen unormale lyder fra vibratoren? Høres vibratoren normal ut under drift? (Jevn og kontinuerlig lyd er normalt.)

UTSKIFTINGSPERIODE FOR FORBRUKSMATERIELL

- Forbruksmateriell må skiftes ut med jevne mellomrom i henhold til tabellen nedenfor.

Forbruksmateriell	Utskiftingsperiode. (visuell og akustisk inspeksjon)	Utskiftingsfrekvens (i timer)
Hodedel	Fastslått slitasjestatus (visuelt)	300-500
Vibratorhette		
Lager	Fastslått på grunnlag av støy under drift (akustisk)	400-500
Slange	Fastslått på grunnlag av slitasje eller oppskraping (visuelt)	Hvis funnet

- Ovenstående utskiftingstid for forbruksmateriell er et grovt overslag. Fordi det avhenger av bruken, anbefaler vi å skifte ut forbruksmateriell tidligere enn angitt ovenfor.

LED-LAMPE

- Du kan kontrollere inverterensutgangsstatus ved å se om LED-lampen er tent eller blinker.
- Hvis den blinker, er beskyttelsesfunksjonen aktivert og strømtilførselen er stoppet. Sørg for å stoppe driften og fjerne årsaken til problemet før du starter driften igjen.

LED-lampestatus	Inverterens utgangsstatus
1. Fast grønt lys	Normal tilstand. Vibratoren kan brukes.
2. Blinkende grønt lys	Vibratoren er overbelastet. Vibratoren kan brukes, men vibrasjonsfrekvensen er redusert for å hindre feil som følge av overbelastning. Vibratoren vil gå tilbake til sin normale tilstand når overbelastningsproblemet er løst.
3. Blinkende rødt lys	I denne tilstanden er feilstartbeskyttelsen aktivert. Denne funksjonen hindrer at vibratoren starter uventet når strømmen slås på mens vibratorens driftsbryter står i PÅ-stilling. Hvis du setter driftsbryteren i AV-stilling, går vibratoren tilbake til normal tilstand.
4. Fast rødt lys	Hvis det oppdages noe unormalt, stoppes utgangen fra inverteren. Når det røde lyset tennes, må du kontrollere følgende: • Kontroller batteriets gjenværende kapasitet. • Forårsaker armeringsjernet noen hindringer eller overbelastning e.l.? Hvis ingen problemer blir funnet, må du slå AV bryteren for å gjenopprette normal tilstand (fast grønt lys). Hvis det røde lyset tennes gjentatte ganger, har det sannsynligvis skjedd en funksjonsfeil. Inspeksjon og reparasjon er påkrevet.
5. Ingen lys på	Ettersom det er et problem med strømforsyningen, har vibratoren stoppet. Batteriet kan være dødt, batteriet kan være blitt satt inn på feil måte, eller batteriet kan være defekt. Kontroller strømforsyningen.

FEILSØKING

- Hvis en eller flere av følgende tilstander iakttas mens produktet er i bruk, må du holde opp å bruke produktet og kontrollere årsaken og potensielle avhjelpende tiltak.
- For å få utført inspeksjon og reparasjon må du kontakte ditt lokale autoriserte Makita servicesenter.

Drift	Symptom 1	Symptom 2	Årsak	Avhjelpende tiltak
Vibrator i drift	Uvanlig støy fra den vibrerende delen av vibratoren (metallisk lyd e.l.)		Lagerfeil (grov, slitt)	Skift ut lagrene.
	Svak vibrering	LED-lampen på inverterboksen **blinker grønt.**	Lagerfeil (grov, slitt)	Skift ut lagrene.
			En overbelastnings-tilstand som over-stiger kapasiteten til vibratoren.	Reduser belastningen ved å trekke hodedelen ut av betongen.
	Stopper under drift	LED-lampen på inverterboksen lyser **fast rødt.**	Vibratoren er overbelastet med langt mer enn den har kapasitet til. Det er lite strøm på batteriet og vibratoren har redusert kapasitet.	Reduser belastningen ved å trekke hodedelen ut av betongen. Slå den deretter på igjen. Hvis det røde lyset tennes gjentatte ganger, må du kontrollere batteriet: Hvis det er fulladet, bør det kontrolleres og repareres.
Vibratoren starter ikke	LED-lampen på inverterboksen er ikke tent.	Strømindikatoren på den bærbare strøm-forsyningsenheten tennes ikke.	Den bærbare strøm-forsyningsenheten er ikke slått på.	Slå på den bærbare strømforsyningsen-heten.
			Batteriet er ikke installert. Eller den gjenværende batterikapasiteten er ikke stor nok.	Installer batteriet. Eller lad batteriene eller bytt ut batteriene mot ladede batterier.
			Den bærbare strøm-forsyningsenheten virker ikke som den skal.	Inspeksjon og reparasjon er påkrevet.
		Strømlampen på den bærbare strøm-forsyningsenheten veksler mellom å **blinke grønt og rødt.**	Den bærbare strøm-forsyningsenheten oppdaget noe unormalt.	Slå av den bærbare strømforsynings-en-heten og slå den på igjen.
			Den bærbare strøm-forsyningsenheten virker ikke som den skal.	Inspeksjon og reparasjon er påkrevet.
		Strømindikatoren på den bærbare strøm-forsyningsenheten lyser **fast grønt.**	Pluggen på vibra-toren er ikke koblet skikkelig til kontakten på den bærbare strømforsynings-en-heten. Eller kabelen er frakoblet.	Sørg for at pluggen er godt festet til kontakten. I tilfelle frakobling er det påkrevet med inspeksjon og reparasjon.
			Inverterkortet på vibratoren fungerer ikke som det skal.	Inspeksjon og reparasjon er påkrevet.

Drift	Symptom 1	Symptom 2	Årsak	Avhjelpende tiltak
Vibratoren starter ikke	LED-lampen på inverterboksen er ikke tent.	Strømindikatoren på den bærbare strøm-forsyningsenheten **blinker grønt.**	Det er lite strøm på batteriet. Eller det er ikke installert på riktig måte.	Kontroller batte-rinivåindikatoren. Hvis batterinivået er tilstrekkelig, må du kontrollere hvordan batteriet er installert.
			Den bærbare strøm-forsyningsenheten eller strømledningen er varm.	Avkjøl den bærbare strømforsyningsen-heten.
			Pluggen på vibra-toren er ikke koblet skikkelig til kontakten på den bærbare strømforsynings-en-heten. Eller kabelen er frakoblet.	Sørg for at pluggen er godt festet til kontakten. I tilfelle frakobling er det påkrevet med inspeksjon og reparasjon.
	LED-lampen på inverterboksen lyser **fast rødt.**		Vibratoren har stoppet fordi det er oppdaget en feil.	Slå på den bærbare strømforsynings-en-heten igjen. Hvis LED-lampen tennes og lyser rødt gjentatte ganger, er det påkrevet med inspeksjon og reparasjon.
	LED-lampen på inverterboksen **blinker rødt.**		Feilstartbeskyttelsen til vibratoren er aktivert.	Slå AV driftsbryteren til vibratoren én gang og slå den så PÅ igjen.

SPESIFIKASJONER

Modell	VR001C	VR002C	VR003C	VR004C
Utgang	250 W		400 W	
Spenning	36 V			
Strøm	8,7 A		14,0 A	
Frekvens	200 Hz			
Total lengde	1 945 mm (76-9/16″)	3 445 mm (135-5/8″)	1 977 mm (77-27/32″)	3 477 mm (136-7/8″)
Hode Diameter x Lengde	43 x 255 mm (1-11/16″ x 10-1/32″)		52 x 287 mm (2-1/16″ x 11-5/16″)	
Ekstern slange Diameter x Lengde	33 x 1 500 mm (1-5/16″ x 59-1/16″)	33 x 3 000 mm (1-5/16″ x 118-1/8″)	33 x 1 500 mm (1-5/16″ x 59-1/16″)	33 x 3 000 mm (1-5/16″ x 118-1/8″)
Vekt	4,8 kg (10,6 pund)	5,9 kg (13,0 pund)	5,6 kg (12,4 pund)	6,7 kg (14,8 pund)

* Vekten omfatter ikke strømforsyningsutstyr som for eksempel den bærbare strømforsyningsenheten og batteriene.

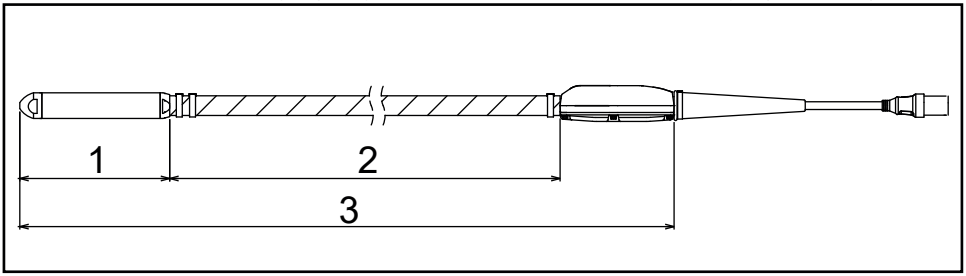

► 1. Hodelengde 2. Lengde av ekstern slange 3. Total lengde

DRIFTSTID

Modell	Ved bruk av PDC01 (min.)	Ved bruk av PDC1200 (min.)
VR001C / VR002C	ca. 100	ca. 300
VR003C / VR004C	ca. 60	ca. 200

* Driftstid ved bruk av PDC01 er basert på fire BL 1860B batterier installert i den bærbare strømforsyningsenheten.

* Driftstiden er en referanseverdi som gjelder ved kontinuerlig drift av hver enkelt vibrator. Den avhenger av batteriets ladestatus og bruksforholdene.

TOTAL VIBRASJONSVERDI

Modell	Total vibrasjonsverdi (m/s^2)
VR001C / VR002C	Mindre enn 2,5
VR003C / VR004C	2,5

* Total vibrasjonsverdi er en verdi som bruker måleinstrumentet basert på ISO 5349-1, og den ble målt med metoden som omfattes av ISO 5349-2.

KÄYTTÖTARKOITUS

Työkalu on tarkoitettu kuplien poistamiseen betonista valamisen aikana.

MELU

Tyypillinen A-painotettu äänenpainetaso määritettynä EN60745:n mukaan:

Malli: VR001C, VR002C
Äänitehotaso (L_{WA}): 98,4 dB (A)
Äänenpainetaso (L_{pA}): 87,4 dB (A)
Virhemarginaali (K): 3 dB (A)
Malli: VR003C, VR004C
Äänitehotaso (L_{WA}): 97,6 dB (A)
Äänenpainetaso (L_{pA}): 86,6 dB (A)
Virhemarginaali (K): 3 dB (A)

HUOMAUTUS: Ilmoitetut melupäästöarvot on mitattu vakiotestimenetelmän mukaan, ja niitä voidaan käyttää työkalujen vertailuun keskenään.

HUOMAUTUS: Ilmoitettuja melupäästöarvoja voidaan käyttää myös altistumisen alustavaan arviointiin.

⚠VAROITUS: Käytä kuulosuojaimia.

⚠VAROITUS: Työkalun käytönaikainen melupäästö voi poiketa ilmoitetuista arvoista työkalun käyttötavan mukaan, etenkin käsiteltävän työkappaleen mukaan.

⚠VAROITUS: Muista tutustua käyttäjän suojelemiseen tarkoitettuihin turvallisuustoimenpiteisiin, jotka perustuvat todellisiin käyttöolosuhteisiin (ottaen huomioon kaikki toimintajakson osat – kuten työkalun sammuttaminen ja sen käynti joutokäynnillä – liipaisuajan lisäksi).

TÄRINÄ

Tärinan kokonaisarvo (kolmiakselivektorin summa) määritettynä EN60745:n mukaan:

Malli: VR001C, VR002C
Työskentelytila: käyttö ilman kuormaa
Tärinäpäästö (ah): 1,9 m/s^2 (letku)
Tärinäpäästö (ah): 0,7 m/s^2 (invertterikotelo)
Virhemarginaali (K): 1,5 m/s^2
Malli: VR003C, VR004C
Työskentelytila: käyttö ilman kuormaa
Tärinäpäästö (ah): 3,1 m/s^2 (letku)
Tärinäpäästö (ah): 1,7 m/s^2 (invertterikotelo)
Virhemarginaali (K): 1,5 m/s^2

HUOMAUTUS: Ilmoitettu tärinäpäästöarvo on mitattu vakiotestimenetelmän mukaan, ja sitä voidaan käyttää työkalujen vertailuun keskenään.

HUOMAUTUS: Ilmoitettua tärinäpäästöarvoa voidaan käyttää myös altistumisen alustavaan arviointiin.

⚠VAROITUS: Työkalun käytönaikainen tärinäpäästö voi poiketa ilmoitetusta päästöarvosta työkalun käyttötavan mukaan, etenkin käsiteltävän työkappaleen mukaan.

⚠VAROITUS: Muista tutustua käyttäjän suojelemiseen tarkoitettuihin turvallisuustoimenpiteisiin, jotka perustuvat todellisiin käyttöolosuhteisiin (ottaen huomioon kaikki toimintajakson osat – kuten työkalun sammuttaminen ja sen käynti joutokäynnillä – liipaisuajan lisäksi).

EY-vaatimustenmukaisuusvakuutus

Vain Euroopan maat

EY-vaatimustenmukaisuusvakuutus on tämän käyttöohjeen liitteessä A.

SÄHKÖTYÖKALUJEN YLEISET TURVALLISUUSVAROITUKSET

⚠VAROITUS: Lue kaikki turvavaroitukset ja kaikki ohjeet. Jos et noudata kaikkia varoituksia ja ohjeita, voi seurauksena olla sähköisku, tulipalo ja/tai vaikea vamma.

Säilytä kaikki varoitukset ja ohjeet myöhempää käyttöä varten.

Varoitusten termi ”sähkötyökalu” tarkoittaa verkkovirtakäyttöistä (johdollinen) tai akkukäyttöistä (johdoton) työkalua.

Työskentelyalueen turvallisuus

1. Pidä työtila puhtaana ja hyvin valaistuna. Sotkuisissa tai pimeissä tiloissa sattuu helposti onnettomuuksia.
2. Älä käytä sähkötyökaluja tiloissa, joissa on räjähdysvaara (esimerkiksi palavia nesteitä, kaasuja tai pölyä). Sähkötyökalut synnyttävät kipinöitä, jotka voivat sytyttää pölyn tai kaasun.
3. Pidä lapset ja katselijat loitolla, kun käytät työkalua. Häiritsevät tekijät voivat aiheuttaa työkalun hallinnan menetyksen.

Sähköturvallisuus

4. Sähkötyökalun pistokkeen täytyy sopia pistorasiaan. Älä koskaan muuta pistoketta millään tavalla. Älä käytä pistokesovittimia maadoitettujen sähkötyökalujen kanssa. Muuttamattomat pistokkeet ja sopivat pistorasiat pienentävät sähköiskun vaaraa.
5. Vältä vartalokosketusta maadoitettuihin pintoihin kuten putkiin, lämpöpattereihin, liesiin ja jääkaappeihin. Sähköiskun vaara kasvaa, jos vartalosi on maadoitettu.
6. Älä jätä sähkötyökaluja sateeseen tai kosteisiin olosuhteisiin. Sähkötyökaluun päässyt vesi suurentaa sähköiskun vaaraa.
7. Älä käsittele virtajohtoa huonosti. Älä koskaan kanna tai vedä sähkötyökalua virtajohdosta tai irrota sitä pistorasiasta johdosta vetämällä. Suojaa virtajohto kuumuudelta, öljyltä, teräviltä reunoilta ja liikkuvilta osilta. Vahingoittunut tai kiinni tarttunut virtajohto suurentaa sähköiskun vaaraa.
8. Kun käytät sähkötyökalua ulkona, käytä ulkokäyttöön tarkoitettua jatkojohtoa. Ulkokäyttöön tarkoitetun johdon käyttö pienentää sähköiskun vaaraa.
9. Jos sähkötyökalua on pakko käyttää kosteassa paikassa, käytä vikavirtasuojattua virransyöttöä. Vikavirtasuojan käyttö pienentää sähköiskun vaaraa.

Henkilökohtainen turvallisuus

10. Pysy valppaana, katso mitä teet, ja käytä tervettä järkeä, kun käytät sähkötyökalua. Älä käytä sähkötyökalua, jos olet väsynyt tai huumeiden, alkoholin tai lääkkeiden vaikutuksen alainen. Hetkellinen tarkkaamattomuus sähkötyökalun käytön aikana voi aiheuttaa vakavan vamman.
11. Käytä suojavarusteita. Käytä aina suojalaseja. Suojavarusteiden, kuten hengityssuojaimen, liukumattomien turvakenkien, suojakypärän tai kuulosuojaimien, käyttö asianmukaisissa olosuhteissa vähentää henkilövahinkoja.
12. Estä käynnistys vahingossa. Varmista ennen virtalähteen ja/tai akun kytkemistä tai työkalun nostamista tai kantamista, että kytkin on OFF-asennossa. Sähkötyökalun kantaminen sormi kytkimellä tai sen liittäminen verkkovirtaan kytkin ON-asennossa aiheuttaa helposti tapaturmia.
13. Irrota säätöavain tai vääntötyökalu ennen työkalun käynnistystä. Sähkötyökalun pyörivään osaan kiinni jätetty työkalu tai avain voi aiheuttaa henkilövahinkoja.
14. Älä kurkota. Säilytä aina tukeva jalansija ja tasapaino. Näin säilytät paremmin sähkötyökalun hallinnan odottamattomissa tilanteissa.
15. Pukeudu asianmukaisesti. Älä käytä löysiä vaatteita tai koruja. Pidä hiukset, vaatteet ja käsineet erossa liikkuvista osista. Löysät vaatteet, korut tai pitkät hiukset voivat tarttua liikkuviin osiin.
16. Jos pölyn poisto- ja keräysliitäntää varten on olemassa laitteet, huolehdi siitä, että ne liitetään ja että niitä käytetään oikein. Pölynkeräyksen käyttö voi vähentää pölyyn liittyviä vaaroja.

Sähkötyökalun käyttö ja hoito

17. Älä käytä sähkötyökalua väkisin. Käytä tarkoitukseen sopivaa sähkötyökalua. Oikea sähkötyökalu tekee työn paremmin ja turvallisemmin nopeudella, jolle se on suunniteltu.
18. Älä käytä sähkötyökalua, jos se ei käynnisty ja sammu kytkimestä. Sähkötyökalu, jota ei voi ohjata kytkimellä, on vaarallinen ja täytyy korjata.
19. Irrota pistoke virtalähteestä ja/tai akku sähkötyökalusta, ennen kuin teet mitään säätöjä, vaihdat lisävarusteita tai panet sähkötyökalun säilöön. Tällaiset ehkäisevät turvatoimet pienentävät sähkötyökalun vahingossa käynnistymisen vaaraa.
20. Säilytä käyttämättömät sähkötyökalut poissa lasten ulottuvilta äläkä anna sähkötyökalua tai näitä ohjeita tuntemattomien henkilöiden käyttää työkalua. Sähkötyökalut ovat vaarallisia harjaantumattomien käyttäjien käsissä.
21. Pidä sähkötyökalut kunnossa. Tarkasta, ettei liikkuvia osia ole kohdistettu väärin ja etteivät ne takertele, että osia ei ole särkynyt, sekä kaikki muut seikat, jotka voivat vaikuttaa sähkötyökalun toimintaan. Jos sähkötyökalu on vahingoittunut, korjauta se ennen käyttöä. Huonosti hoidetut sähkötyökalut aiheuttavat usein tapaturmia.
22. Pidä leikkaustyökalut terävinä ja puhtaina. Oikein hoidetut leikkaustyökalut, joilla on terävät leikkuusärmät, eivät takertele yhtä helposti, ja niitä on helpompi hallita.

23. Käytä sähkötyökalua, lisävarusteita ja vaihtoteriä yms. näiden ohjeiden mukaisesti. Ota huomioon myös työolosuhteet ja suoritettava työ. Sähkötyökalun käyttö tarkoituksiin, joihin sitä ei ole suunniteltu, voi aiheuttaa vaaratilanteen.

Akkutyökalun käyttö ja hoito

24. Lataa vain valmistajan määrittämällä laturilla. Yhdelle akkutyypille sopiva laturi voi aiheuttaa palovaaran, jos sitä käytetään eri akun kanssa.
25. Käytä sähkötyökaluja vain niille erityisesti tarkoitettujen akkujen kanssa. Muiden akkujen käyttö voi aiheuttaa tapaturma- ja palovaaran.
26. Kun akkua ei käytetä, pidä se loitolla muista metalliesineistä, kuten paperiliittimistä, kolikoista, avaimista, nauloista, ruuveista tai muista pienistä metalliesineistä, jotka voivat yhdistää navat toisiinsa. Jos akun navat joutuvat oikosulkuun, seurauksena voi olla palovammoja tai tulipalo.
27. Väärinkäyttötilanteissa akusta voi purkautua nestettä. Älä kosketa sitä. Jos kosketat sitä vahingossa, huuhtele vedellä. Jos nestettä joutuu silmiin, hakeudu myös lääkärin hoitoon. Akusta purkautuva neste voi aiheuttaa ärsytystä tai palovammoja.

Huolto

28. Anna pätevän korjaajan huoltaa sähkötyökalusi käyttäen vain identtisiä varaosia. Näin varmistetaan, että sähkötyökalun turvallisuus säilyy.
29. Noudata voitelua ja lisävarusteiden vaihtamista koskevia ohjeita.
30. Pidä kahvat kuivina, puhtaina, öljyttöminä ja rasvattomina.

TUOTTEEN TURVALLISUUSOHJEET

1. Tämä tuote on betonin tiivistämiseen tarkoitettu tärytin. Älä käytä tärytintä mihinkään muuhun tarkoitukseen.
2. Lue ja ymmärrä tämä käyttöohje huolellisesti ennen tuotteen käyttämistä, jotta voit käyttää sitä turvallisesti ja tehokkaasti. Laitteen virheellisestä käytöstä saattaa seurata henkilövahinkoja tai laitteen vikaantuminen. Säilytä tämä ohje myöhempää tarvetta varten.
3. Tätä tuotetta käytetään yhdistämällä se Makitan kannettavaan akkutelakkaan ”PDC01” tai ”PDC1200”. Lue myös kannettavan akkutelakan ja akkulaturin käyttöohjeet.
4. Älä koskaan käytä tätä laitetta, jos se on yhdistetty johonkin muuhun virransyöttölaitteeseen. Muuten seurauksena voi olla piirilevyn vaurioituminen tai moottorin palaminen. Vaurio tai moottorin palaminen saattaa tuhota eristyksen ja aiheuttaa sähköiskun.
5. Älä käytä kannettavassa akkutelakassa muuta kuin Makitan määrittämää akkua. Älä myöskään käytä akkuja, joita on muutettu (mukaan lukien akkuja, jotka on purettu ja joiden kennot tai muut sisäiset osat on vaihdettu).
6. Älä lataa akkua millään muulla kuin toimitetulla laturilla.
7. Tässä oppaassa termiä ”akkukasetti” kutsutaan jäljempänä ”akuksi”.
8. Käsittele ja huolla tätä tuotetta asianmukaisesti turvallisen käytön varmistamiseksi.
9. Jos lainaat tämän tuotteen toiselle henkilölle, muista antaa hänelle oppaat ja selittää täydellisesti tuotteen turvallinen ja asianmukainen käyttö.
10. Tämän asiakirjan teknisiä tietoja voidaan muuttaa ilman eri ilmoitusta muutosten takia.
11. Tämä tuote on seuraavien EMS-standardien mukainen: EN61000-6-2 / EN61000-6-4.

    Tämä tuote ei ole seuraavien EMS-standardien mukainen: EN61000-6-3 / EN55014-1.
12. Kun tätä tuotetta käytetään muiden elektronisten laitteiden lähellä, se voi aiheuttaa radiohäiriöitä.

    Tällöin tämän tuotteen käyttäjien täytyy ehkä ryhtyä asianmukaisiin toimiin.

Betonitäryttimen turvallisuusohjeet

1. Käytä suojakypärää, tärinänvaimennuskäsineitä, turvasaappaita, kuulosuojaimia, kasvosuojausta (suojalasit ja kasvosuojus) ja turvavaljaita ennen täryttimen käyttämistä.

2. Käytä työskentelyn aikana pitkiä hihoja ja housuja ja pidä esillä mahdollisimman vähän paljasta ihoa lentävän betonin iholle aiheuttamien vammojen välttämiseksi.
3. Kun tärytintä käytetään lähellä jalkoja tai paikoissa, jotka eivät ole kovin syviä, betonia saattaa roiskua ympäriinsä. Suojaa silmät ja suu käyttämällä kasvosuojausta (suojalasit ja kasvosuojus). Käytä kuulosuojaimia työskennellessäsi meluisissa paikoissa.
4. Varmista, että astinlauta on asetettu, kun työskentelet paikassa, jossa on huono jalansija, esim. harjateräs.
5. Koska tässä tuotteessa on pitkä letku, riskinä on kompastumisesta tai harha-askelesta aiheutuva vamma, jos letku juuttuu harjateräkseen työskentelyn tai liikkumisen aikana tai liikkumista rajoitetaan asettamalla jotakin letkun päälle. Lisäksi jos tuote jätetään alueelle, jossa on ohikulkevia ihmisiä, kun työ on keskeytetty, se saattaa tarttua jonkun jalkaan ja aiheuttaa kaatumisen tai loukkaantumisen. Ole varovainen, kun käsittelet letkuja ja kaapeleita.
6. Täryttimen pitkäkestoinen käyttö tai sen käyttäminen epäluonnollisessa asennossa saattaa rasittaa vartaloa. Muista pitää asianmukaisia taukoja väsymyksen ja vammojen välttämiseksi. Lisäksi jos tunnet kipua tai tunnottomuutta käsissä, käsivarsissa, hartioissa tai selässä tuotteen käytön aikana, lopeta käyttö välittömästi ja hakeudu asianmukaiseen hoitoon.
7. Betonitärytintä hyödyntävän yrityskäyttäjän täytyy hallita työaikoja ja pyrkiä estämään työntekijän tärinästä johtuva terveyden heikentyminen.

   Katso kohdasta ”TÄRINÄN KOKONAISARVO” lisätietoja täryttimen tärinän voimakkuudesta.

   Noudata maan, jossa tärytintä käytetään, asiaankuuluvia lakisääteisiä vaatimuksia ja suosituksia.
8. Kun keskeytät työn tilapäisesti, laita tuote turvalliseen paikkaan. Jos se asetetaan käytävälle, jalkasi voi osua siihen aiheuttaen kaatumisen tai loukkaantumisen. Jos jotakin poikkeavaa tai toimintahäiriö esiintyy, katkaise välittömästi kaikki virransyötöt, lopeta käyttö ja irrota kannettava akkutelakka. Ota yhteyttä valtuutettuun Makita-huoltokeskukseen tarkastusta ja korjausta varten.
9. Tämän tuotteen pääkokoonpanoa jäähdytetään asettamalla se valmisbetoniin. Älä siis käytä sitä valmisbetonin ulkopuolella (ts. ilmassa). On mahdollista, että moottori voi palaa.

10. Älä käytä pääkokoonpanoa ilmassa. Ilmassa käytettäessä täryttimen lämpötila nousee 100 °C:seen (212 °F) tai korkeammaksi muutamassa minuutissa, ja sen koskettaminen voi aiheuttaa palovammoja.
11. Pääkokoonpano muuttuu kuumaksi käytön aikana. Älä kosketa sitä käytön jälkeen. Palovammojen vaara.
12. Älä aseta tai pudota painavia esineitä kaapelin tai letkun päälle. Se voi vaurioittaa kaapelia ja aiheuttaa toimintahäiriön.

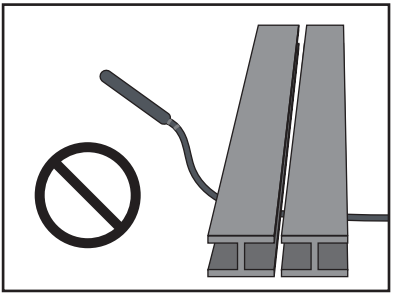

13. Älä heiluta pääkokoonpanoa pitämällä kiinni letkusta tai kaapelista. Se saattaa aiheuttaa vammoja tai vahingoittaa lähellä olevia esineitä.

14. Virtakytkimen saa kääntää ON-/OFF-asentoon vain, kun pääkokoonpanoa ei ole asetettu valmisbetoniin. Jos virta katkaistaan, kun tärytin on valmisbetonissa, pääkokoonpanoa ei välttämättä voi poistaa. Sen vetäminen väkisin ulos voi aiheuttaa vammoja.

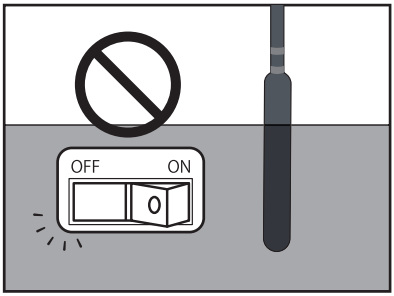

15. Älä kytke tärytintä päälle, jos se ei ole kädessä tai jos se on maassa. Pääkokoonpano saattaa piiskata hallitsemattomasti ja aiheuttaa onnettomuuden.
16. Älä vipua tai kierrä tärytintä harjaterästen tai laudoituksen keskellä pääkokoonpanolla. Muuten pääkokoonpano saattaa hiertää ja polttaa moottorin.

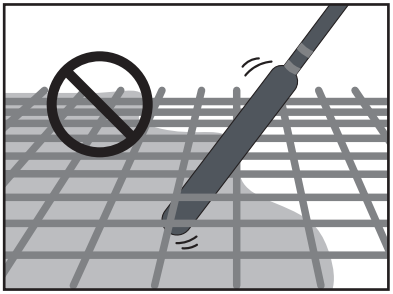

17. Kun käytät kannettavaan akkutelakkaan yhdistettyä tärytintä, työskentele yksin. Käyttö kahden henkilön kanssa, jolloin yksi pitää kiinni täryttimestä ja toinen kannettavasta akkutelakasta, voi aiheuttaa onnettomuuksia tai vammoja.
18. Kun siirrät tai varastoit tuotetta, siirrä sitä vain, kun kannettavan akkutelakan virta on katkaistu. Jos virta jätetään päälle, se voi käynnistyä odottamatta ja aiheuttaa onnettomuuden tai vammoja.
19. Tämän tuotteen pääkokoonpanoa ei saa käyttää kovilla pinnoilla, kuten kovettuneella betonilla tai teräslevyllä. Laakerit saattavat palaa, ja roottori saattaa rikkoutua.
20. Älä vedä kaapelia tai ripusta sitä mihinkään, kun betonia valetaan tai sitä siirretään, sillä pistoke saattaa löystyä ja aiheuttaa kaapelin rikkoutumisen tai piirilevyn vioittumisen.
21. Invertterikotelossa on elektronisia tarkkuuslaitteita. Älä pudota tai heitä sitä, astu sen päälle tai kohdista siihen voimakkaita iskuja.
22. Kun asetat tai irrotat liitintä, varmista, että kannettavan akkutelakan virta on katkaistu. Jos liitin kytketään tai irrotetaan virran ollessa päällä, se voi aiheuttaa toimintahäiriön.
23. Huonon kosketuksen välttämiseksi poista kaikki lika tai ruoste pistokkeen liittimistä ennen niiden asettamista kannettavan akkutelakan lähtöliittimeen. Pistokkeen huono kosketus on yksi tärkeimmistä vioittumisen syistä, esim. moottorin palaminen ja piirilevyn vaurioituminen.
24. Tähän tuotteeseen liitettävässä kannettavassa akkutelakassa käytetään litiumioniakkua. Älä kohdista akkuun voimakasta iskua, läikytä vettä sen päälle tai aseta sitä lämmönlähteen lähelle. Muuten seurauksena saattaa olla toimintahäiriö, sähköisku tai tulipalo.
25. Jos jotakin poikkeavaa esiintyy, lopeta käyttö välittömästi. Muuten seurauksena voi olla tulipalo, sähköisku tai vammoja.
26. Älä käytä tuotetta tiloissa, joissa on palavia nesteitä, kaasuja tai pölyä. Muuten seurauksena voi olla syttyminen tai räjähdys.
27. Älä yritä purkaa tai muuttaa tätä tuotetta. Muuten seurauksena saattaa olla sähköisku, ylikuumeneminen, murtuminen tai tulipalo.
28. Älä käytä tärytintä sateessa.
29. Älä pese tärytintä vedellä.

Kannettavaa akkutelakkaa koskevia tärkeitä turvaohjeita

1. Tutustu ennen kannettavan akkutelakan käyttämistä kaikkiin (1) laturin, (2) akun ja (3) kannettavan akkutelakan käyttöohjeisin ja niissä oleviin varoitusmerkintöihin.
2. Älä nosta tai kanna kannettavaa akkutelakkaa pitämällä kiinni vain johdosta. Älä vedä johdosta, kun kannat tai käytät kannettavaa akkutelakkaa.
3. Irrota pistoke täryttimestä ennen kannettavan akkutelakan laittamista selkään tai laskemista alas.
4. Kun poistut täryttimen luota, muista irrottaa pistoke täryttimestä tai poista kannettava akkutelakka selästäsi.
5. Varo kompastumasta johtoon käytön aikana.
6. Älä käytä kannettavaa akkutelakkaa epävakaalla pinnalla tai epävakaissa korkeissa paikoissa.
7. Pidä johto käytön aikana etäällä esteistä. Esteisiin tarttunut johto voi aiheuttaa vakavia vammoja.
8. Älä aseta sovittimia laturiin.
9. Tarkasta kannettava akkutelakka, johto ja valjaat mukaan lukien, ennen käyttöä. Jos ne ovat vaurioituneet, pyydä paikallista valtuutettua Makita-huoltokeskusta korjaamaan ne.
10. Kun kiinnität johtoa johdonpitimeen, kiinnitä se hitaasti ja lujasti.
11. Varmista aina ennen täryttimen tarkastusta tai huoltoa, että tärytin on kytketty pois päältä ja pistoke on irrotettu.

12. Kun kannettava akkutelakka on selässäsi, älä pue päälle mitään, esim. turvavaljaita tai olkavyötä, joka saattaisi häiritä kannettavan akkutelakan hätäirrotustoimintoa.
13. Älä käytä kannettavaa akkutelakkaa, jos päälläsi on langaton viilennettävä tai lämmitettävä takki.
14. Älä altista kannettavaa akkutelakkaa kipinöille.
15. Jos käytät kannettavaa akkutelakkaa niin, että se ei ole selässäsi, muista laskea se alas.
16. Älä pura, korjaa tai muuta kannettavaa akkutelakkaa.
17. Huolehdi siitä, että valjaat tai vyö eivät sotkeudu täryttimeen.

[PDC01]

1. Älä käytä useita kannettavia akkutelakoita liittämällä yksi akkutelakka toiseen akkutelakkaan.
2. Älä asenna sovittimia kannettavan akkutelakan akkuportteihin.
3. Kannettava akkutelakka on tarkoitettu käytettäväksi ainoastaan 18 V:n akkujen kanssa. Älä käytä muita kuin 18 V:n akkuja.
4. Älä anna veden päästä suojukseen.

[PDC1200]

1. Jos laitat kannettavan akkutelakan pystyyn akkutelinettä käyttämällä, muista asettaa akkutelakka tasaiselle pinnalle.
2. Käytä vain kannettavalle akkutelakalle tarkoitettua laturia. Älä käytä muita latureita.
3. Älä kanna kannettavaa akkutelakkaa pitämällä kiinni akkutelineestä tai leveydensäätövyöstä.
4. Älä laita kiinnitä mitään akun ja akkutelineen väliin.
5. Älä ripusta mitään akkutelineeseen.

Akkulaturia koskevia tärkeitä turvaohjeita

1. Tutustu ennen kannettavan akkutelakan käyttämistä kaikkiin (1) laturin, (2) akun ja (3) kannettavan akkutelakan käyttöohjeisin ja niissä oleviin varoitusmerkintöihin.

⚠HUOMIO: Loukkaantumisvaaran vähentämiseksi lataa vain Makita-tyyppisiä ladattavia akkuja. Muun tyyppiset akut voivat rikkoutua ja aiheuttaa henkilövahinkoja ja vaurioita.

2. Tällä akkulaturilla ei voi ladata ei-ladattavia paristoja.
3. Käytä virtalähdettä, jonka jännite on sama kuin laturin tyyppikilvessä ilmoitettu.
4. Älä lataa akkua tiloissa, joissa on tulenarkoja nesteitä tai kaasuja.
5. Älä aseta laturia alttiiksi vedelle tai lumelle.
6. Älä koskaan kanna laturia johdosta äläkä vedä johdosta irrottaessasi sitä pistorasiasta.
7. Irrota laturi virtalähteestä latauksen jälkeen tai ennen huoltotoimenpiteitä tai puhdistamista. Vedä pistokkeesta, älä johdosta, kun irrotat laturia.
8. Varmista, että johto on sijoitettu niin, ettei sen päälle astuta, ettei siihen kompastuta tai ettei siihen muuten kohdistu vaurioita tai rasitusta.
9. Älä käytä laturia, jos sen johto tai pistoke on vaurioitunut. Jos johto tai pistoke on vaurioitunut, pyydä vaaran välttämiseksi valtuutettua Makita-huoltokeskusta vaihtamaan se.
10. Älä käytä tai pura laturia, jos siihen on osunut terävä isku tai jos se on pudonnut tai muutoin vaurioitunut jollain tavalla. Vie se pätevälle teknikolle. Virheellinen käyttö tai kokoaminen voi aiheuttaa sähköiskun tai tulipalon vaaran.
11. Kun lataat akkuja, tee se sisätiloissa lämpötilassa 10 °C (50 °F) – 40 °C (104 °F). Älä lataa akkua, jos huonelämpötila on ALLE 10 °C (50 °F) tai YLI 40 °C (104 °F). Lataus ei välttämättä käynnisty alhaisessa lämpötilassa.
12. Älä käytä jännitteennostomuuntajaa, moottorigeneraattoria tai DC-virtapistoketta.
13. Laturin reiät ovat jäähdytysaukkoja, eikä niitä saa tukkia. Riittämätön jäähdytys vaikuttaa latausaikaan. Jäähdytysaukot kannattaa tarkastaa säännöllisesti.

Akkua koskevia tärkeitä turvaohjeita

1. Tutustu ennen akun käyttämistä kaikkiin (1) laturin, (2) akun ja (3) kannettavan akkutelakan käyttöohjeisin ja niissä oleviin varoitusmerkintöihin.
2. Älä pura tai peukaloi akkua. Seurauksena voi olla tulipalo, kuumentuminen tai räjähdys.
3. Jos akun toiminta-aika on lyhentynyt merkittävästi, lopeta akun käyttö. Seurauksena voi olla ylikuumeneminen, palovammoja tai jopa räjähdys.
4. Akusta saattaa vuotaa nestettä vaikeissa olosuhteissa, kuten erittäin kuumassa. Älä kosketa vuotanutta nestettä ajattelemattomasti. Se voi aiheuttaa ärsytystä tai palovammoja. Mikäli akkunestettä joutuu silmiin tai iholle, huuhtele välittömästi puhtaalla vedellä, kuten hanavedellä, ja hakeudu sitten lääkärin hoitoon.
5. Älä oikosulje akkua:
   (1) Älä koske akun napoihin millään sähköä johtavalla materiaalilla.
   (2) Älä säilytä akkua yhdessä muiden metalliesineiden, kuten naulojen, kolikoiden yms., kanssa.
   (3) Älä altista akkua vedelle tai sateelle.
   Akun oikosulku voi aiheuttaa voimakkaan sähkövirran, palovammoja ja jopa laitteen rikkoutumisen.
6. Älä laita akkua sähköä johtavaan materiaaliin, kuten veteen, äläkä päästä sähköä johtavaa materiaalia, kuten vettä, akun sisään. Muuten seurauksena saattaa olla oikosulku, joka voi aiheuttaa ylikuumenemista, tulipalon, murtumisen tai räjähdyksen.
7. Älä lataa, säilytä ja käytä tärytintä, kannettavaa akkutelakkaa ja akkua paikoissa, joiden lämpötila saattaa ylittää 50 °C (122 °F).
8. Älä hävitä akkua polttamalla, vaikka se olisi pahoin vaurioitunut tai täysin loppuun kulunut. Akku voi räjähtää tulessa.
9. Älä naulaa, leikkaa, murskaa, heitä tai pudota akkua tai lyö sitä kovalla esineellä. Muuten seurauksena voi olla tulipalo, kuumentuminen tai räjähdys.
10. Älä käytä akkua, joka on pudonnut tai vaurioitunut jollain tavalla.
11. Sen sisällä olevia litiumioniakkuja koskevat vaarallisia aineita koskevan lainsäädännön vaatimukset.
    Kaupallisia kuljetuksia varten esim. kolmansien osapuolien tai huolitsijoiden toimesta on noudatettava pakkauksessa ja merkinnöissä olevaa erikoisvaatimusta. Kun tuotetta valmistetaan kuljetusta varten, on neuvoteltava vaarallisten aineiden asiantuntijan kanssa. Noudata myös mahdollisesti yksityiskohtaisempia kansallisia säädöksiä. Teippaa tai peitä avoimet kontaktit ja pakkaa akku niin, että se ei pääse liikkumaan pakkauksessa.
12. Kun hävität akun, irrota se kannettavasta akkutelakasta ja laita se turvalliseen paikkaan. Noudata paikallisia akun hävittämiseen liittyviä säädöksi.
13. Käytä akkua vain Makitan määrittämien tuotteiden kanssa. Akun asentaminen yhteensopimattomaan tuotteeseen voi aiheuttaa tulipalon, kuumentumista, räjähdyksen tai akkunesteen vuodon.
14. Jos tärytintä ei käytetä pitkään aikaan, akku täytyy poistaa kannettavasta akkutelakasta.
15. Pidä akku poissa lasten ulottuvilta.
16. Akku saattaa kuumentua käytön aikana ja sen jälkeen, mistä voi seurata palovammoja tai lieviä palovammoja. Kiinnitä huomiota kuumien akkujen käsittelyyn.
17. Älä kosketa akun napaa heti käytön jälkeen, sillä se voi olla niin kuuma, että se aiheuttaa palovammoja.
18. Älä anna lastujen, pölyn tai mullan tarttua akun liittimiin, reikiin ja uriin. Muuten seurauksena voi olla täryttimen tai akun heikko suorituskyky tai rikkoutuminen.
19. Älä kosketa ladattavan akun napoja metalli- tai muilla esineillä.
20. Älä käytä akkua suurjännitesähkölinjojen lähellä. Muuten seurauksena voi olla täryttimen tai akun toimintahäiriö tai rikkoutuminen.
21. Jos akun lämpötila on korkea (40 °C (104 °F) tai korkeampi) esimerkiksi paahtavassa helteessä työskentelyn jälkeen, lataus saattaa olla tilapäisesti poissa käytöstä. Tämä johtuu akun suojaustoiminnosta eikä ole merkki viasta. Anna akun jäähtyä hetki ennen lataamista.

SÄILYTÄ NÄMÄ OHJEET.

⚠ HUOMIO: Käytä vain alkuperäisiä Makita-akkuja.

Muiden kuin alkuperäisten Makita-akkujen tai muunneltujen akkujen käyttämisestä saattaa seurata akun rikkoutuminen, joka aiheuttaa tulipaloja sekä henkilö- ja omaisuusvahinkoja. Lisäksi se mitätöi Makitan Makita-tuotteille antaman takuun.

Vihjeitä akun käyttöiän pidentämiseksi

1. Lataa akku, ennen kuin se on ehtinyt purkautua kokonaan. Lopeta työkalun käyttö ja lataa akku aina, kun huomaat tehon heikkenevän.
2. Älä koskaan lataa täyteen ladattua akkua. Ylilataus lyhentää akun käyttöikää.
3. Lataa akku huoneenlämmössä 10 °C – 40 °C (50 °F – 104 °F). Anna kuuman akun jäähtyä ennen latausta.
4. Kun akkua ei käytetä, poista se kannettavasta akkutelakasta tai laturista.
5. Lataa akku, jos sitä ei tulla käyttämään pitkään aikaan (yli kuusi kuukautta).

TÄRYTTIMEN OSIEN NIMET

⚠HUOMIO: Tämä tuote on Makitan kannettaville akkutelakoille ”PDC01” ja ”PDC1200” tarkoitettu laite. Älä käytä muita akkukäyttöisiä laitteita. Muuten seurauksena saattaa olla sähköisku, ylikuumeneminen, murtuminen tai tulipalo.

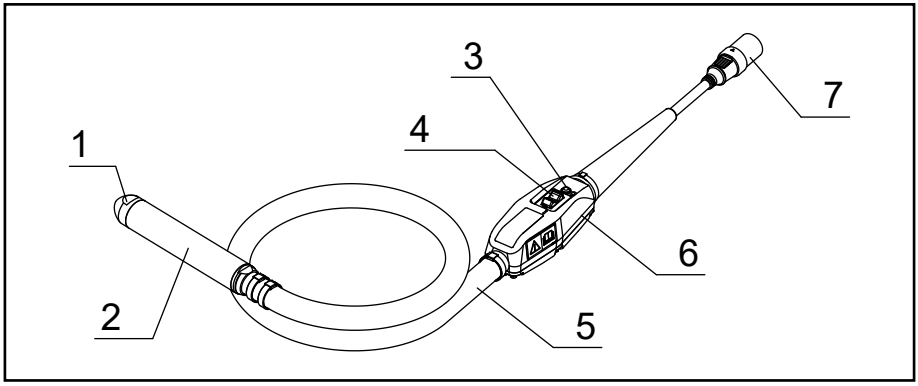

1	Täryttimen kupu	5	Letku
2	Pääkokoonpano	6	Invertterikotelo
3	LED-merkkivalo	7	Liitin (pistoke)
4	Kytkin	–	–

KÄYTTÖ

1. Varmista, että täryttimen käyttökytkin on OFF-asennossa.

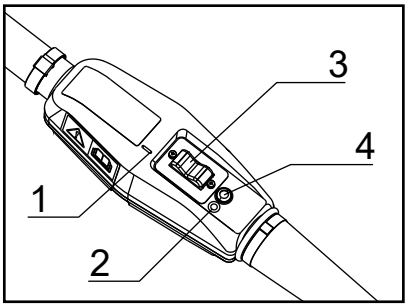

► 1. ”I”-merkki 2. ”O”-merkki
3. Käyttökytkin 4. LED-merkkivalo

HUOMAUTUS: ”O”-merkki tarkoittaa OFF, ”I”-merkki tarkoittaa ON.

2. Kohdista täryttimen pistokkeen nuolimerkki kannettavan akkutelakan pistorasiaan ja työnnä se pohjaan asti.

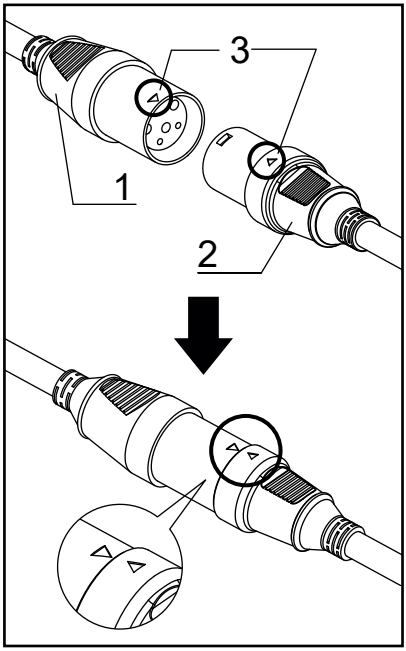

► 1. Pistorasia 2. Pistoke 3. Nuolimerkki

3. Kytke kannettava akkutelakka päälle painamalla sen virtapainiketta. Päävirran merkkivalo syttyy vihreänä. Myös täryttimen LED-merkkivalo syttyy vihreänä.

HUOMAUTUS: Kun LED-merkkivalo vilkkuu punaisena, virhekäynnistyksen estotoiminto on aktivoitunut. Käyttökytkimen kääntäminen OFF-asentoon peruuttaa virhekäynnistyksen estotoiminnon, ja täryttimen LED-merkkivalo syttyy vihreänä.

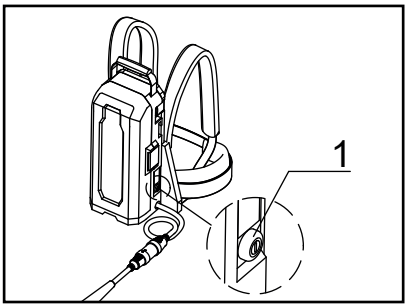

► 1. Päävirtapainike

4. Pidä täryttimen letkua niin, että pääkokoonpano on ilmassa.
5. Kun olet valmis, käynnistä tärytin kääntämällä käyttökytkin ON-asentoon.

HUOMAUTUS: Pidä täryttimen letkusta kiinni sellaisesta kohdasta, jossa käteen kohdistuva tärinä on heikko.

6. Aseta tärytin pystysuorassa betoniin tehokkaan tiivistämisen alueelle.

HUOMAUTUS: Täryttimen tehollinen tiivistysalue on alue, jonka halkaisija on noin 10 kertaa tärisevän osan halkaisija.

7. Täryttimen paikkaa kannattaa vaihtaa, kun betoni lakkaa vajoamasta ja laasti kelluu tasaisesti pinnalla ja muuttuu kiiltäväksi.

HUOMAUTUS: Täryttimen pitäminen yhdessä kohdassa pitkään voi aiheuttaa runkoaineen erottumista.

HUOMAUTUS: Jos erottumista esiintyy betonivalun aikana, täytä karkea runkoaine tasaisesti ja vala betoni uudelleen.

HUOMAUTUS: Käyttökytkin kannattaa asettaa OFF-asentoon, kun tärytintä ei ole asetettu betoniin. Tämä auttaa pidentämään täryttimen käyttöaikaa/elinkaarta.

8. Vedä tärytintä hitaasti ylös, jotta jäljelle ei jää reikiä.
9. Kun valu on valmis, pysäytä tärytin kääntämällä sen käyttökytkin OFF-asentoon.
10. Lopeta virransyöttö painamalla kannettavan akkutelakan virtapainiketta pitkään.

    Virran merkkivalo sammuu.
11. Irrota liitin, jolla kannettava akkutelakka ja tärytin on liitetty.

HUOMAUTUS: Kun irrotat liitintä, pidä kiinni pistorasiasta ja pistokkeesta äläkä vedä johdosta.

AKUN LATAAMINEN

⚠HUOMIO: Lue kannettavan akkutelakan ja akkulaturin käyttöohjeet ennen akun lataamista.

- Kun haluat ladata, katso kannettavan akkutelakan tai akkulaturin käyttöohje.

PUHDISTAMINEN KÄYTÖN JÄLKEEN

- Tärytin täytyy puhdistaa käytön jälkeen hyvin, ja letkut ja kaapelit täytyy kietoa siististi.

1. Poista betoni pääkokoonpanosta, letkusta, invertterikotelosta ja kaapeleista, ennen kuin se kovettuu.
2. Älä pese invertterikoteloa vedellä. Pyyhi jäljelle jäänyt lika pois kostealla liinalla. Pyyhi sitten jäljelle jäänyt kosteus pois kuivalla liinalla.
3. Jos pistokkeen tai pistorasian liittimissä on likaa tai ruostetta, puhdista ne. Liittimen huono kosketus voi aiheuttaa toimintahäiriön.
4. Kun kannat kannettavaa akkutelakkaa, irrota akkutelakan pistorasia ja täryttimen pistoke ennen siirtämistä.
5. Kun kannat yksikköä, pidä kiinni täryttimestä ja kannettavan akkutelakan kahvasta. Älä nosta tai vedä täryttimestä tai kannettavasta akkutelakasta.

   Muuten seurauksena voi olla täryttimen kuluminen tai virtajohdon katkeaminen.
6. Kun kannat kannettavaa akkutelakkaa, muista kytkeä se pois päältä ennen sen siirtämistä. Katkaise virta painamalla virtapainiketta pitkään.

TARKASTUS

- Tarkista seuraavat asiat ennen täryttimien viemistä työmaalle ja myös käytön jälkeen.
- Se auttaa estämään ongelmia käytön aikana.

1. Onko täryttimessä merkkejä kulumisesta, murtumia tai löysiä osia?
2. Onko letkussa merkkejä kulumisesta, vaurioita tai naarmuja?
3. Onko kaapelin vaipassa merkkejä kulumisesta tai murtumia?
4. Onko invertterikotelossa muodonmuutoksia, löysällä olevia ruuveja tai vaurioita jossain invertterin osassa, kuten käyttökytkimen suojuksessa tai LED-merkkivalossa?
5. Onko pistokkeen tai pistorasian liittimissä likaa tai ruostetta?
6. Onko eristysvastusarvo oikea? (DC 500 V, vähintään 10 MΩ)
   (1) Käytä 500 V:n eristysvastusmittaria mittaukseen.
   (2) Mittaa pistokkeen napojen ja invertterikotelon väliltä.

   HUOMAUTUS: Älä mittaa kolmen liittimen välistä. Se voi vaurioittaa invertterilevyä.
7. Onko kannettavassa akkutelakassa murtumia, lommoja tai muita vaurioita?
8. Onko akku ladattu täyteen?
9. Voidaanko tärytin käynnistää, kun sitä pidetään ilmassa, liittämällä tärytin kannettavaan akkutelakkaan?
   Kun näin tehdään, syttyykö invertterikotelon LED-merkkivalo vihreänä?
10. Kuuluuko täryttimestä epänormaalia ääntä? Kuulostaako täryttimen toimintaääni normaalilta käytön aikana? (Se on normaali, jos ääni on säännöllinen ja jatkuva.)

KULUTUSTARVIKKEIDEN VAIHTOVÄLI

- Kulutustarvikkeet tulee vaihtaa säännöllisesti alla olevan taulukon mukaisesti.

Kulutustarvikkeet	Vaihtoaika (silmämääräinen ja kuulonvarainen tarkistus)	Vaihtotaajuus (tunteina)
Pääkokoonpano	Määritetty kulumisen tila (silmämääräinen)	300–500
Täryttimen kupu		
Laakeri	Määritetään käytön aikana kuuluvan äänen mukaan (kuulonvarainen)	400–500
Letku	Määritetään kulumisen tai naarmujen perusteella (silmämääräinen)	Jos löytyy

- Yllä oleva kulutustarvikkeiden vaihtoaika on summittainen ohje. Koska se vaihtelee käytön mukaan, kulutustarvikkeiden vaihtamista edellä mainittua aiemmin suositellaan.

LED-MERKKIVALO

- Voit tarkistaa invertterin lähdön tilan LED-merkkivalon palamisen tai vilkkumisen perusteella.
- Jos se vilkkuu, suojaustoiminto on aktivoitunut ja lähtöteho on pysäytetty. Muista lopettaa käyttö ja poistaa poikkeavuuden syy ennen käytön aloittamista uudelleen.

LED-merkkivalon tila	Invertterin lähdön tila
1. Tasainen vihreä valo	Normaali kunto. Tärytintä voidaan käyttää.
2. Vilkkuva vihreä valo	Tärytin on ylikuormittunut. Tärytintä voidaan käyttää, mutta tärinän taajuutta on laskettu ylikuormasta johtuvan vikaantumisen estämiseksi. Tärytin palaa normaaliin tilaan, kun ylikuorman syy on poistettu.
3. Vilkkuva punainen valo	Tässä tilassa virhekäynnistyksen estotoiminto on aktivoitunut. Toiminto estää täryttimen käynnistymisen odottamatta virran ollessa kytkettynä, kun täryttimen käyttökytkin on ON-asennossa. Käyttökytkimen kääntäminen OFF-asentoon palauttaa täryttimen normaaliin tilaan.
4. Tasainen punainen valo	Kun poikkeavuus havaitaan, invertterin lähtö pysäytetään. Tarkista seuraavat seikat, kun punainen valo syttyy. • Tarkista akun jäljellä oleva kapasiteetti. • Onko harjateräksestä tms. johtuvaa rajoitusta tai ylikuormaa? Jos mitään ongelmaa ei löydy, palaa normaaliin tilaan kääntämällä kytkin OFF-asentoon (tasainen vihreä valo). Jos punainen valo syttyy toistuvasti, syynä on todennäköisesti toimintahäiriö. Tarkastus ja korjaus ovat tarpeen.
5. Mikään valo ei pala	Tärytin on pysäytetty, koska virransyötössä on ongelma. Akku saattaa olla tyhjä, asetettu väärin tai viallinen. Tarkista virransyöttö.

VIANMÄÄRITYS

- Jos tuotteen käytön aikana havaitaan jokin seuraavista tiloista, lopeta tuotteen käyttö ja tarkista syy ja mahdolliset korjauskeinot.
- Ota yhteyttä valtuutettuun Makita-huoltokeskukseen tarkastusta ja korjausta varten.

Käyttö	Oire 1	Oire 2	Syy	Korjaus
Tärytin toimii	Epätavallista ääntä täryttimen tärisevästä osasta (metallinen ääni tms.)		Laakerin poikkeavuus (Karkea, kulunut)	Vaihda laakerit.
	Vähäinen tärinä	Invertterikotelon LED-merkkivalo **vilkkuu vihreänä.**	Laakerin poikkeavuus (Karkea, kulunut)	Vaihda laakerit.
			Ylikuormitustilanne, joka ylittää täryttimen kapasiteetin.	Vähennä kuormitusta vetämällä pääkokoonpano pois betonista.
	Pysähtyy käytön aikana	Invertterikotelon LED-merkkivalo **palaa punaisena.**	Tärytintä ylikuormitetaan huomattavasti yli sen kapasiteetin. Akun teho on alhainen, ja täryttimen kapasiteettia vähennetään.	Vähennä kuormitusta vetämällä pääkokoonpano pois betonista. Kytke se sitten takaisin päälle. Jos punainen valo syttyy toistuvasti, tarkista akku. Jos se on ladattu täyteen, se täytyy tarkistaa ja korjata.
Tärytin ei käynnisty	Invertterikotelon LED-merkkivalo ei pala.	Kannettavan akkutelakan virran merkkivalo ei syty.	Kannettavaa akkutelakkaa ei ole kytketty päälle.	Kytke kannettava akkutelakka päälle.
			Akkua ei ole asennettu. Vaihtoehtoisesti akun jäljellä oleva kapasiteetti ei riitä.	Asenna akku. Vaihtoehtoisesti lataa akku tai vaihda se ladattuihin.
			Kannettava akkutelakan toimintahäiriö.	Tarkastus ja korjaus ovat tarpeen.
		Kannettavan akkutelakan virran merkkivalo **vilkkuu vuorotellen vihreänä ja punaisena.**	Kannettava akkutelakka havaitsi poikkeavuuden.	Kytke kannettava akkutelakka pois päältä ja takaisin päälle.
			Kannettavan akkutelakan toimintahäiriö.	Tarkastus ja korjaus ovat tarpeen.
		Kannettavan akkutelakan virran merkkivalo **palaa vihreänä.**	Täryttimen pistoketta ei ole liitetty kunnolla kannettavan akkutelakan pistorasiaan. Vaihtoehtoisesti kaapeli on irronnut.	Varmista, että pistoke on liitetty kunnolla pistorasiaan. Jos kaapeli on irronnut, tarkastus ja korjaus ovat tarpeen.
			Täryttimen invertterilevyssä on toimintahäiriö.	Tarkastus ja korjaus ovat tarpeen.

Käyttö	Oire 1	Oire 2	Syy	Korjaus
Tärytin ei käynnisty	Invertterikotelon LED-merkkivalo ei pala.	Kannettavan akkutelakan virran merkkivalo **vilkkuu vihreänä.**	Akun teho on alhainen. Vaihtoehtoisesti sitä ei ole asennettu oikein.	Tarkista akun tason ilmaisin. Jos akun taso on riittävä, tarkista, miten akku on asennettu.
			Kannettava akkutelakka tai virtajohto on kuuma.	Jäähdytä kannettava akkutelakka.
			Täryttimen pistoketta ei ole liitetty kunnolla kannettavan akkutelakan pistorasiaan. Vaihtoehtoisesti kaapeli on irronnut.	Varmista, että pistoke on liitetty kunnolla pistorasiaan. Jos kaapeli on irronnut, tarkastus ja korjaus ovat tarpeen.
	Invertterikotelon LED-merkkivalo **palaa punaisena.**		Tärytin on pysähtynyt, koska on havaittu vika.	Kytke kannettava akkutelakka uudelleen päälle. Jos LED-merkkivalo syttyy punaisena toistuvasti, tarkastus ja korjaus ovat tarpeen.
	Invertterikotelon LED-merkkivalo **vilkkuu punaisena.**		Täryttimen virhekäynnistyksen estotoiminto on aktivoitunut.	Käännä täryttimen käyttökytkin OFF-asentoon ja takaisin ON-asentoon.

TEKNISET TIEDOT

Malli	VR001C	VR002C	VR003C	VR004C
Teho	250 W		400 W	
Jännite	36 V			
Virta	8,7 A		14,0 A	
Taajuus	200 Hz			
Kokonaispituus	1 945 mm (76-9/16″)	3 445 mm (135-5/8″)	1 977 mm (77-27/32″)	3 477 mm (136-7/8″)
Pää Halkaisija x pituus	43 x 255 mm (1-11/16″ x 10-1/32″)		52 x 287 mm (2-1/16″ x 11-5/16″)	
Ulkoinen letku Halkaisija x pituus	33 x 1 500 mm (1-5/16″ x 59-1/16″)	33 x 3 000 mm (1-5/16″ x 118-1/8″)	33 x 1 500 mm (1-5/16″ x 59-1/16″)	33 x 3 000 mm (1-5/16″ x 118-1/8″)
Paino	4,8 kg (10,6 lbs)	5,9 kg (13,0 lbs)	5,6 kg (12,4 lbs)	6,7 kg (14,8 lbs)

* Paino ei sisällä virransyöttölaitteita, kuten kannettavaa akkutelakkaa ja akkuja.

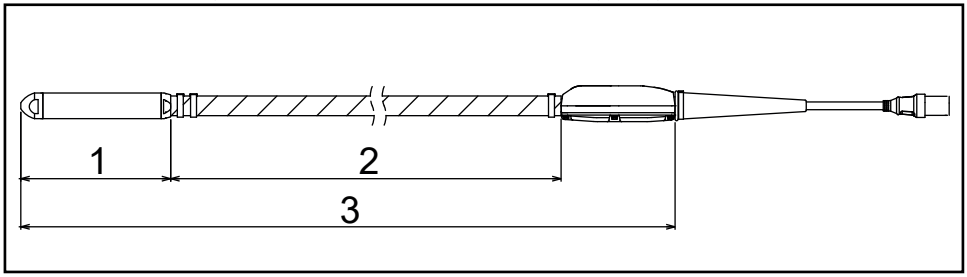

► 1. Pään pituus 2. Ulkoisen letkun pituus 3. Kokonaispituus

KÄYTTÖAIKA

Malli	PDC01:n kanssa (min.)	PDC1200:n kanssa (min.)
VR001C/VR002C	noin 100	noin 300
VR003C/VR004C	noin 60	noin 200

* Käyttöaika PDC01:n kanssa perustuu neljään kannettavaan akkutelakkaan asennettuun BL 1860B -akkuun.
* Käyttöaika on viitearvo, joka esittää sitä, kun tärytintä käytetään jatkuvasti. Se riippuu akun varaustilasta ja käyttöympäristöstä.

TÄRINÄN KOKONAISARVO

Malli	Tärinän kokonaisarvo (m/s^2)
VR001C/VR002C	Alle 2,5
VR003C/VR004C	2,5

* Tärinän kokonaisarvo on arvo, joka käyttää standardiin ISO 5349-1 perustuvaa mittalaitetta, ja se mitattiin standardin ISO 5349-2 mukaisella menetelmällä.

TILSIGTET BRUG

Denne maskine er beregnet til fjernelse af bobler fra beton ved støbning af beton.

STØJ

Det typiske A-vægtede støjniveau bestemt i overensstemmelse med EN60745:

Model: VR001C, VR002C
Lydeffektniveau (L_{WA}): 98,4 dB (A)
Lydtrykniveau (L_{pA}): 87,4 dB (A)
Usikkerhed (K): 3 dB (A)
Model: VR003C, VR004C
Lydeffektniveau (L_{WA}): 97,6 dB (A)
Lydtrykniveau (L_{pA}): 86,6 dB (A)
Usikkerhed (K): 3 dB (A)

BEMÆRK: Den/de erklærede støjemissionsværdi(er) er blevet målt i overensstemmelse med en standardtestmetode og kan anvendes til at sammenligne én maskine med en anden.

BEMÆRK: Den/de erklærede støjemissionsværdi(er) kan også anvendes i en foreløbig vurdering af eksponering.

⚠ADVARSEL: Bær høreværn.

⚠ADVARSEL: Støjemissionen under faktisk brug af maskinen kan afvige fra den/de erklærede værdi(er) afhængigt af de måder, som maskinen anvendes på, især hvilken slags arbejdsemne der bearbejdes.

⚠ADVARSEL: Sørg for at identificere sikkerhedsforanstaltninger for at beskytte operatøren, som er baseret på en estimering af eksponering i de faktiske anvendelsesforhold (hvor alle dele i anvendelsescyklussen er indregnet, som fx antallet af gange maskinen slukkes, og når den kører i tomgang, udover tiden der trykkes på udløseren).

VIBRATION

Den samlede vibrationsværdi (triaksial vektorsum) bestemt i overensstemmelse med EN60745:

Model: VR001C, VR002C
Arbejdstilstand: betjening uden belastning
Vibrationsemission (ah): 1,9 m/s^2 (Slange)
Vibrationsemission (ah): 0,7 m/s^2 (Vekselretterhus)
Usikkerhed (K): 1,5 m/s^2
Model: VR003C, VR004C
Arbejdstilstand: betjening uden belastning
Vibrationsemission (ah): 3,1 m/s^2 (Slange)
Vibrationsemission (ah): 1,7 m/s^2 (Vekselretterhus)
Usikkerhed (K): 1,5 m/s^2

BEMÆRK: Den erklærede vibrationsemissionsværdi er blevet målt i overensstemmelse med en standardtestmetode og kan anvendes til at sammenligne én maskine med en anden.

BEMÆRK: Den erklærede vibrationsemissionsværdi kan også anvendes i en foreløbig vurdering af eksponering.

⚠ADVARSEL: Vibrationsemissionen under faktisk brug af maskinen kan afvige fra den erklærede emissionsværdi afhængigt af de måder, som maskinen anvendes på, især hvilken slags arbejdsemne der bearbejdes.

⚠ADVARSEL: Sørg for at identificere sikkerhedsforanstaltninger for at beskytte operatøren, som er baseret på en estimering af eksponering i de faktiske anvendelsesforhold (hvor alle dele i anvendelsescyklussen er indregnet, som fx antallet af gange maskinen slukkes, og når den kører i tomgang, udover tiden der trykkes på udløseren).

EF-konformitetserklæring

Kun for europæiske lande

EF-konformitetserklæringen er inkluderet som Tillæg A til denne betjeningsvejledning.

GENERELLE SIKKERHEDSADVARSLSER FOR MASKINER

⚠ADVARSEL: Læs alle sikkerhedsadvarsler og alle instruktioner. Det kan muligvis resultere i elektrisk stød, brand og/eller alvorlig tilskadekomst, hvis advarslerne og instruktionerne ikke overholdes.

Gem alle advarsler og instruktioner så du kan referere til dem fremover.

Termen "maskine" i advarslerne refererer til din stikkontaktbetjente (ledningsførte) maskine eller batteridrevne (akku) maskine.

Sikkerhed for arbejdsområde

1. Hold arbejdsområdet rent og ordentligt belyst. Rodede eller mørke områder indbyder til ulykker.
2. Anvend ikke maskiner i eksplosive atmosfærer, som fx hvor der er brændbare væsker, gasser eller støv til stede. Maskiner kan skabe gnister, som muligvis kan antænde støvet eller dampene.
3. Hold børn og folk i nærheden på afstand, mens der anvendes en maskine. Distraktioner kan få dig til at miste kontrollen.

Elektrisk sikkerhed

4. Maskinens stik skal matche stikkontakten. Modificer aldrig stikket på nogen måde. Brug ikke nogen adapterstik med jordede maskiner. Umodificerede stik og matchende stikkontakter vil reducere risikoen for elektrisk stød.
5. Undgå kropkontakt med jordede overflader som fx rør, radiatorer, komfurer og køleskabe. Der er en forøget risiko for elektrisk stød, hvis din krop er jordet.
6. Udsæt ikke maskiner for regn eller våde forhold. Vand, som trænger ind i en maskine, vil forøge risikoen for elektrisk stød.
7. Misbrug ikke ledningen. Brug aldrig ledningen til at bære, trække i eller frakoble maskinen. Hold ledningen væk fra varme, olie, skarpe kanter eller dele i bevægelse. Beskadigede eller indviklede ledninger forøger risikoen for elektrisk stød.
8. Når du anvender en maskine udendørs, skal du anvende en forlængerledning, som er egnet til udendørs brug. Brug af en ledning, som er egnet til udendørs brug, reducerer risikoen for elektrisk stød.
9. Hvis anvendelse af en maskine på et fugtigt sted ikke kan undgås, skal der anvendes en strømforsyning beskyttet med en fejlstrømsafbryder (GFCI). Brug af en fejlstrømsafbryder reducerer risikoen for elektrisk stød.

Personlig sikkerhed

10. Vær opmærksom, se hvad du foretager dig og brug sund fornuft, når du anvender en maskine. Brug ikke en maskine, når du er træt eller under påvirkning af stoffer, alkohol eller medicin. Et øjebliks uopmærksomhed under anvendelse af maskiner kan resultere i alvorlig personskade.
11. Brug personligt beskyttelsesudstyr. Bær altid øjenbeskyttelse. Beskyttelsesudstyr som fx støvmaske, skridsikre sikkerhedssko, hjelm eller høreværn brugt til passende forhold vil reducere personskader.
12. Forhindring af utilsigtet start. Sørg for, at kontakten er i den slukkede position, inden du tilslutter strømkilden og/eller batteripakken, tager maskinen op eller bærer på den. Bæring af maskiner med fingeren på kontakten eller tænding for maskiner, med kontakten tændt, inviterer til uheld.
13. Fjern alle justeringsnøgler eller skruenøgler, inden maskinen tændes. En skruenøgle eller en nøgle, som forbliver fastgjort til en roterende del af maskinen, kan resultere i personskade.
14. Undgå at række ud over evne. Bevar til enhver tid et ordentligt fodfæste og en god balance. Dette muliggør bedre kontrol af maskinen i uventede situationer.
15. Anvend korrekt påklædning. Bær ikke løst tøj eller smykker. Hold hår, tøj og handsker væk fra dele i bevægelse. Løst tøj, smykker eller langt hår kan sidde fast i dele i bevægelse.
16. Hvis der medfølger udstyr til tilslutningen af støvudsugning og opsamlingsfaciliteter, skal det sikres, at disse tilsluttes og anvendes korrekt. Brug af støvopsamling kan reducere støvrelaterede farer.

Anvendelse og behandling af maskiner

17. Anvend ikke kraft på maskinen. Brug den rigtige maskine til anvendelsen. Den rigtige maskine vil udføre arbejdet bedre og mere sikkert ved den hastighed, som den er beregnet til.
18. Brug ikke maskinen, hvis kontakten ikke tænder og slukker for den. Enhver maskine, som ikke kan betjenes med kontakten, er farlig og skal repareres.
19. Afbryd stikket fra strømkilden og/eller batteripakken fra maskinen, inden du udfører nogen justeringer, skifter tilbehør eller opbevarer maskiner. Sådanne præventive sikkerhedsforanstaltninger reducerer risikoen for utilsigtet start af maskinen.
20. Opbevar ubenyttede maskiner uden for børns rækkevidde og tillad ikke personer, som ikke er bekendte med maskinen eller disse instruktioner, at anvende maskinen. Maskiner er farlige i hænderne på utrænede brugere.

21. Vedligehold maskiner. Kontroller dele i bevægelse for misjustering eller fastklemning, brud på dele eller nogen andre forhold, som muligvis kan påvirke anvendelsen af maskinen. Hvis den er beskadiget, skal maskinen repareres inden brug. Mange uheld er forårsaget af dårligt vedligeholdte maskiner.
22. Hold skæreværktøjer skarpe og rene. Korrekt vedligeholdte skæreværktøjer med skarpe skær har mindre sandsynlighed for at sidde fast og er nemmere at kontrollere.
23. Brug maskiner, tilbehør og værktøjsbits osv. i overensstemmelse med disse instruktioner, og tag hensyn til arbejdsforholdene og det arbejde, som skal udføres. Brug af maskinen til andre anvendelser end de tilsigtede kan resultere i en farlig situation.

Anvendelse og behandling af batteriværktøj

24. Genoplad kun med den oplader, som er angivet af producenten. En oplader, som er egnet til én type batteripakke, kan muligvis skabe risiko for brand, når den anvendes med en anden batteripakke.
25. Brug kun maskiner med specifikt designerede batteripakker. Brug af andre batteripakker kan muligvis skabe risiko for tilskadekomst og brand.
26. Når batteripakken ikke anvendes, skal den opbevares væk fra andre metalgenstande som fx papirclips, mønter, nøgler, søm, skruer eller andre små metalgenstande, som kan lave en forbindelse fra den ene terminal til den anden. Kortslutning af batteriterminalerne kan muligvis forårsage forbrændinger eller en brand.
27. Under forhold med forkert anvendelse kan der muligvis komme væske ud af batteriet. Undgå kontakt. Hvis der ved et uheld opstår kontakt, skal der skylles med vand. Hvis væske kommer i kontakt med øjnene, skal der desuden opsøges lægehjælp. Væske, der kommer ud fra batteriet, kan muligvis forårsage irritation eller forbrændinger.

Service

28. Få din maskine serviceret af en kvalificeret reparatør, som udelukkende anvender identiske reservedele. Dette vil sikre, at sikkerheden af maskinen bevares.
29. Følg instruktionen for smøring og udskiftning af tilbehør.
30. Hold håndtag tørre, rene og fri for olie og fedt.

SIKKERHEDSADVARSLER FOR PRODUKT

1. Dette produkt er en vibrator til komprimering af beton. Brug ikke vibratoren til noget andet formål.
2. Sørg for omhyggeligt at læse og forstå denne betjeningsvejledning, inden du anvender produktet, så det kan anvendes sikkert og effektivt. Forkert maskinbrug kan muligvis resultere i tilskadekomst eller maskinfejl. Gem denne vejledning til yderligere reference.
3. Dette produkt skal anvendes ved at tilslutte det til Makitas transportable strømpakke "PDC01" eller "PDC1200". Læs endvidere betjeningsvejledningerne til den transportable strømpakke og batteriopladeren.
4. Brug aldrig dette produkt, mens det er tilsluttet noget andet strømforsyningsudstyr. I så fald kan det resultere i beskadigelse af printpladen eller udbrænding af motoren. Beskadigelsen eller motorudbrændingen kan muligvis ødelægge isoleringen og forårsage elektrisk stød.
5. Brug ikke noget andet batteri end det dedikerede batteri, som er specificeret af Makita, til den transportable strømpakke. Brug endvidere ikke batterier, som er blevet modificeret (inklusive batterier, som er blevet adskilt, og hvor cellerne eller andre interne dele er skiftet ud).
6. Oplad ikke batteriet med noget andet end den inkluderede oplader.
7. Termen "batteripatron" i denne vejledning omtales herefter som "batteri".
8. Håndter og vedligehold dette produkt på korrekt vis for at sikre sikker betjening.
9. Når du låner dette produkt ud til en anden person, skal du sørge for udstyre dem med vejledningerne og forklare fuldt ud, hvordan produktet anvendes sikkert og korrekt.
10. Specifikationerne i dette dokument kan blive ændret uden varsel pga. modificering.
11. Dette produkt er i overensstemmelse med disse EMC-standarder: EN61000-6-2 / EN61000-6-4.

    Dette produkt er ikke i overensstemmelse med disse EMC-standarder: EN61000-6-3 / EN55014-1.
12. Når du anvender dette produkt i nærheden af andet elektronisk udstyr kan det forårsage radiointerferens.

    På dette tidspunkt er brugere af dette produkt muligvis nødt til at træffe passende foranstaltninger.

Sikkerhedsadvarsler for betonvibrator

1. Anvend en sikkerhedshjelm, antivibrationshandsker, sikkerhedsstøvler, høreværn, ansigtsbeskyttelse (sikkerhedsbriller og maske) samt sikkerhedssele inden brug af vibratoren.

2. Under arbejde skal du have lange ærmer og lange bukser på og holde hudeksponering til et minimum for at undgå hudskader forårsaget af flyvende beton, som klæber sig til huden.
3. Når du anvender vibratoren i nærheden af fødder, eller på steder, som ikke er særlig dybe, kan betonen muligvis sprøjtes rundt. Brug ansigtsbeskyttelse (sikkerhedsbriller og maske) til at beskytte dine øjne og mund. Anvend høreværn når du arbejder på steder med støj.
4. Sørg for, at der er placeret et fodbræt, når der arbejdes i områder med dårligt fodfæste, som fx på en armeringsstang.
5. Eftersom dette produkt har en lang slange, er der risiko for tilskadekomst pga. snublen eller et forkert trin, hvis slangen sætter sig fast i armeringsstangen under arbejde eller bevægelse, eller bevægelse er begrænset, fordi der er placeret noget på slangen. Hvis produktet endvidere efterlades i et område, hvor folk passerer forbi, mens der ikke arbejdes, kan den vikles om nogens fod og forårsage, at nogen falder eller kommer til skade. Vær forsigtig ved håndtering af slanger og kabler.
6. Længerevarende brug af vibrator eller anvendelse af vibratoren i en unaturlig stilling kan være belastende for kroppen. Sørg for at holde passende pauser for at undgå træthed eller tilskadekomst. Hvis du endvidere føler smerte eller følelsesløshed i dine hænder, arme, skuldre eller ryg, mens du anvender produktet, skal du straks stoppe anvendelsen af det og få den nødvendige behandling.
7. Virksomhedslederen, som gør brug af denne betonvibrator, skal have styr på arbejdstimer, og skal bestræbe sig på at forebygge forringelse af arbejdstagernes helbred pga. vibration.

   Se "SAMLET VIBRATIONSVÆRDI"-afsnittet angående detaljerne for vibratorens vibrationsstyrke.

   Overhold de relevante lovkrav og retningslinjer for det land, hvor vibratoren anvendes.
8. Når du stopper arbejdet midlertidigt, skal produktet opbevares på et sikkert sted. Hvis den placeres i en gang, kan foden sidde fast i den og forårsage, at du falder eller kommer til skade. Hvis der opstår nogen unormalitet eller funktionsfejl, skal du straks slukke for alle strømforsyninger, afbryde anvendelsen og afmontere den transportable strømpakke. Kontakt dit lokale Makita-autoriserede servicecenter angående eftersyn og reparation.
9. Hovedkomponenten på dette produkt afkøles vha. indsættelse i færdigblandet beton. Forsøg derfor ikke at anvende den uden for færdigblandet beton (dvs. i luften). Det er muligt, at motoren kunne udbrænde.

10. Anvend ikke hovedkomponenten i luften. Ved anvendelse af den i luften når vibratoren op på 100°C (212°F) eller højere i løbet af få minutter, og du kan blive forbrændt, hvis du rører ved den.
11. Hovedkomponenten bliver varm under anvendelse. Vær påpasselig med ikke at røre den efter brug. Der er en risiko for at blive forbrændt.
12. Placer eller tab ikke tunge genstande på kablet eller slangen. Det kan beskadige kablet og forårsage en funktionsfejl.

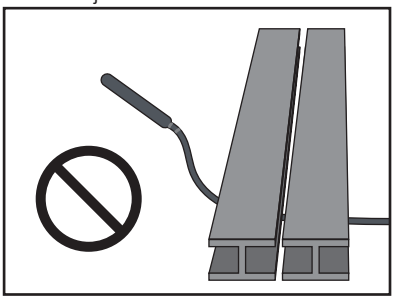

13. Sving ikke hovedkomponenten rundt ved at holde i slangen eller kablet. Det er muligt, at dette kan forårsage tilskadekomst eller skade på genstande i nærheden.

14. Tænd/sluk-kontakten bør kun slås TIL/FRA, når hovedkomponenten ikke er indsat i den færdigblandede beton.

    Hvis strømmen slås FRA, mens vibratoren er i den færdigblandede beton, vil du muligvis ikke være i stand til at fjerne hovedkomponenten. Trækkes den ud med kraft, kan det muligvis forårsage tilskadekomst.

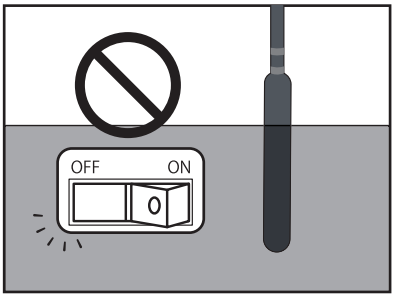

15. Sæt ikke vibratoren ned og tænd for den. Hovedkomponenten kan muligvis snurre rundt ude af kontrol og forårsage en ulykke.
16. Forsøg ikke at vippe eller dreje vibratoren mellem armeringsstangen eller forskallingen med hovedkomponenten. Ellers kan hovedkomponenten muligvis blive afslebet, og det afbrænder motoren.

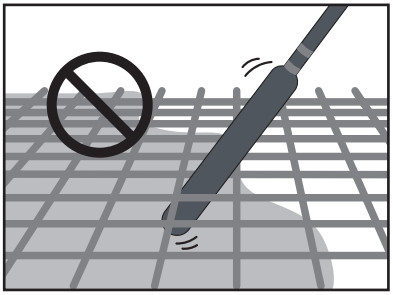

17. Når der anvendes en vibrator tilsluttet til den transportable strømpakke, skal du sørge for at arbejde alene. Tomandsbetjening, hvor den ene holder vibratoren og den anden holder den transportable strømpakke særskilt, kan muligvis forårsage ulykker eller tilskadekomst.
18. Når produktet transporteres eller opbevares, skal du sørge for at flytte det med den transportable strømpakke slukket. Hvis strømmen forbliver slået til, kan det starte utilsigtet og forårsage et uheld eller tilskadekomst.
19. Hovedkomponenten på dette produkt bør ikke anvendes på hårde overflader som fx hærdet beton eller stålplade. Det er muligt, at lejerne kan brændes af, og at rotoren kan gå i stykker.
20. Træk eller hæng ikke kablet i noget ved placering af beton eller under transport af den, ellers kan stikket muligvis løsnes, og det kan forårsage beskadigelse af kabel eller printpladefejl.
21. Vekselretterhuset indeholder præcist elektronisk udstyr. Det må ikke tabes, kastes, trædes på eller udsættes for kraftige stød.
22. Når stikforbindelsen sættes i eller fjernes, skal du sørge for at slå den transportable strømpakke FRA. Hvis stikforbindelsen forbindes eller frakobles, mens strømmen er slået TIL, kan det forårsage en funktionsfejl.
23. For at forhindre dårlig tilslutning skal du rense eventuelt snavs eller rust fra stikterminalerne, inden de sættes ordentligt ind i udgangsfatningen på den transportable strømpakke. Dårlig tilslutning med stikket er en af hovedårsagerne til funktionsfejl, som fx motorudbrænding og beskadigelse af printpladen.
24. Den transportable strømpakke, som skal tilsluttes til dette produkt, anvender et lithium-ion-batteri. Udsæt ikke batteriet for kraftigt stød, vandsprøjt på batteriet, og placer ikke batteriet i nærheden af en varmekilde. I så fald kan det muligvis resultere i funktionsfejl, elektrisk stød eller brand.
25. Når der opstår en unormalitet, skal du straks stoppe anvendelsen. Ellers kan det muligvis forårsage en brand, elektrisk stød eller tilskadekomst.
26. Brug ikke produktet ved tilstedeværelse af brændbare væsker, gasser eller støv. I så fald kan det forårsage antændelse eller eksplosion.
27. Forsøg ikke at adskille eller modificere dette produkt. I så fald kan det muligvis resultere i elektrisk stød, overophedning, brud eller brand.
28. Brug ikke vibratoren i regnvejr.
29. Vask ikke vibratoren med vand.

Vigtige sikkerhedsinstruktioner for transportabel strømpakke

1. Inden brug af transportabel strømpakke skal du læse alle instruktioner og advarselsmarkeringer på (1) batterioplader, (2) batteri og (3) transportabel strømpakke.
2. Saml ikke denne transportable strømpakke op, og bær den ikke, ved kun at holde i ledningen. Træk ikke i ledningen, mens du har denne transportable strømpakke på eller anvender den.
3. Inden du tager den transportable strømpakke på eller af, skal du fjerne fatningen fra vibratoren.
4. Når du efterlader vibratoren, skal du sørge for at fjerne fatningen fra vibratoren, eller fjerne den transportable strømpakke fra din krop.
5. Pas på ikke at falde over ledningen under anvendelse.
6. Brug ikke denne transportable strømpakke på en ustabil overflade eller ustabile høje steder.
7. Under anvendelse skal ledningen holdes væk fra forhindringer. Hvis ledningen sætter sig fast i forhindringer, kan det forårsage alvorlig tilskadekomst.
8. Isæt ikke adapterne i opladeren.
9. Efterse den transportable strømpakke, herunder ledninger og sele inden anvendelse. Hvis de beskadiges, skal du anmode dit lokale Makita-autoriserede servicecenter om reparation.
10. Når du fastgør ledningen til ledningsholderen, skal du sørge for at fastgøre den langsomt og sikkert.
11. Sikr dig altid, at vibratoren er slukket, og at fatningen er fjernet, inden du forsøger at udføre eftersyn eller vedligeholdelse på vibratoren.
12. Når du har den transportable strømpakke på, må du ikke putte noget på, som fx en sikkerhedssele eller skuldersele, som muligvis kan være til hinder for nødaftagningsfunktionen på den transportable strømpakke.
13. Brug ikke denne transportable strømpakke, når du har en batteridrevet ventilatorjakke eller batteridrevet opvarmet jakke på.
14. Udsæt ikke denne transportable strømpakke for gnister.
15. Når du anvender denne transportable strømpakke uden at have den på, skal du sørge for at lægge den transportable strømpakke ned.
16. Adskil, reparer eller modificer ikke den transportable strømpakke.
17. Vær påpasselig med at selen eller bæltet ikke vikles ind i vibratoren.

[PDC01]

1. Brug ikke flere transportable strømpakker ved at tilslutte en transportabel strømpakke til en anden transportabel strømpakke.
2. Monter ikke adapterne på batteriportene på denne transportable strømpakke.
3. Denne transportable strømpakke er udelukkende beregnet til brug med 18 V-batterier. Brug ikke andre batterier end 18 V-batterier.
4. Undgå at der kommer vand ind i dækslet.

[PDC1200]

1. Når du stiller den transportable strømpakke oprejst vha. batteristanderen, skal du sørge for at placere den transportable strømpakke på en jævn overflade.
2. Brug kun den oplader, som er beregnet til den transportable strømpakke. Brug ikke andre opladere.
3. Bær ikke den transportable strømpakke ved at holde i batteristanderen eller i breddejusteringsbæltet.
4. Placer eller fastgør ikke noget mellem batteriet og batteristanderen.
5. Hæng ikke noget fra batteristanderen.

Vigtige sikkerhedsinstruktioner for batterioplader

1. Inden brug af batterioplader skal du læse alle instruktioner og advarselsmarkeringer på (1) batterioplader, (2) batteri og (3) transportabel strømpakke.

⚠FORSIGTIG: For at reducere risikoen for tilskadekomst skal du kun oplade genopladelige batterier af Makita-typen. Andre typer batterier kan muligvis sprænge og forårsage personskade og materialeskade.

2. Ikke-genopladelige batterier kan ikke oplades med denne batterioplader.
3. Brug en strømkilde med den spænding, som er angivet på navnepladen på opladeren.
4. Oplad ikke batteriet ved tilstedeværelse af brændbare væsker eller gasser.
5. Udsæt ikke opladeren for regn eller sne.
6. Bær aldrig opladeren i ledningen og ryk ikke i den for at frakoble den fra koblingsstikket.
7. Efter opladning eller inden der udføres nogen vedligeholdelse eller rengøring, skal opladeren afbrydes fra strømkilden. Træk i stikket frem for i ledningen når opladeren afbrydes.
8. Sørg for, at ledningen er placeret, så der ikke trædes på den, faldes over den, eller den på anden måde udsættes for beskadigelse og belastning.
9. Anvend ikke opladeren med beskadiget ledning eller stik. Hvis ledningen eller stikket er beskadiget, skal du anmode et Makita-autoriseret servicecenter om at udskifte den/det for at undgå en fare.

10. Anvend eller adskil ikke opladeren, hvis den har været udsat for et hårdt slag, har været tabt eller på anden måde er blevet beskadiget. Tag den med hen til en kvalificeret fagmand. Forkert anvendelse eller genmontering kan resultere i en risiko for elektrisk stød eller brand.
11. Når batterierne oplades, skal det udføres i et indendørs miljø med en omgivelsestemperatur på 10°C (50°F) til 40°C (104°F). Oplad ikke batteriet, når rumtemperaturen er UNDER 10°C (50°F) eller OVER 40°C (104°F). Opladning starter muligvis ikke ved en kold temperatur.
12. Forsøg ikke at anvende en transformer til optransformering, en motorgenerator eller et jævnstrømsstik.
13. Hullerne i opladeren er køleventilationsåbninger og må ikke blokeres. Utilstrækkelig køling påvirker opladningstiden. Det anbefales, at køleventilationsåbningerne efterses med mellemrum.

Vigtige sikkerhedsinstruktioner for batteri

1. Inden brug af batteri skal du læse alle instruktioner og advarselsmarkeringer på (1) batterioplader, (2) batteri og (3) transportabel strømpakke.
2. Adskil eller ændr ikke på batteriet. Det kan muligvis resultere i en brand, overdreven varme eller eksplosion.
3. Hvis driftstiden er blevet væsentligt kortere, skal du straks stoppe anvendelsen. Det kan muligvis resultere i en risiko for overophedning, mulige forbrændinger og endda en eksplosion.
4. Under svære forhold, som fx høj temperatur, lækker batteriet muligvis væske. Rør ikke uagtsomt ved den lækkede væske. Den kan forårsage irritation eller forbrændinger. I det usandsynlige tilfælde at du får batterivæske i øjnene eller på huden, skal du straks skylle med rent vand, som fx postevand, og derefter opsøge lægehjælp.
5. Kortslut ikke batteriet:
   (1) Rør ikke ved terminalerne med noget ledende materiale.
   (2) Undgå opbevaring af batteri i en beholder med andre metalgenstande som fx søm, mønter osv.
   (3) Udsæt ikke batteri for vand eller regn.
   En batterikortslutning kan forårsage en stor strømgennemstrømning, overophedning, mulige forbrændinger og endda et sammenbrud.
6. Put ikke batteriet ned i et ledende materiale som fx vand og put ikke et ledende materiale, som fx vand, ind i batteriet. Dette kan muligvis forårsage en kortslutning, hvilket muligvis kan resultere i overophedning, brand, brud eller eksplosion.
7. Oplad, opbevar og brug ikke vibratoren og den transportable strømpakke og batteriet på steder, hvor temperaturen muligvis når eller overstiger 50° C (122 °F).
8. Afbrænd ikke batteriet, selv hvis det er alvorligt beskadiget eller fuldstændigt udslidt. Batteriet kan eksplodere i en brand.
9. Slå ikke søm i, skær i, kast eller tab batteriet, og slå ikke batteriet med en hård genstand. Sådan handling kan muligvis resultere i en brand, overdreven varme eller eksplosion.
10. Brug ikke et batteri, som har været tabt eller beskadiget på nogen måde.
11. De indeholdte lithium-ion-batterier er underlagt lovgivningen vedrørende farligt gods.
    For kommercielle transporter, fx af tredjeparter, speditører, skal særlige krav til indpakning og afmærkning overholdes. Der kræves konsultation med en ekspert i farligt gods ved klargøring til forsendelse af emnet. Overhold også eventuelt mere detaljerede nationale bestemmelser. Tape til eller afdæk åbne kontakter og pak batteriet ind på en sådan måde, at det ikke kan bevæge sig rundt inde i indpakningen.
12. Når batteriet afskaffes, skal du fjerne det fra den transportable strømpakke og bortskaffe det på et sikkert sted. Overhold de lokale bestemmelser relateret til bortskaffelse af batteri.
13. Brug kun batteriet med de produkter, som er angivet af Makita. Installation af batteriet i ikke-kompatible produkter kan muligvis resultere i en brand, overdreven varme, eksplosion eller læk af elektrolyt.
14. Hvis vibratoren ikke anvendes i en længere tidsperiode, skal batteriet fjernes fra den transportable strømpakke.
15. Hold batteriet væk fra børn.
16. Under og efter brug kan batteriet være varmt, hvilket kan forårsage forbrændinger eller forbrændinger ved lav temperatur. Vær opmærksom ved håndtering af varme batterier.
17. Rør ikke ved terminalen på batteriet lige efter brug eftersom den kan blive så varm, at den forårsager forbrændinger.
18. Lad ikke spåner, støv eller jord være inde i terminalerne, hullerne og rillerne på batteriet. Dette kan muligvis resultere i dårlige ydelse eller sammenbrud af vibratoren eller batteriet.
19. Rør ikke terminalerne på batteriet, som er ved at oplade, med metal eller andre genstande.
20. Brug ikke batteriet i nærheden af højspændingsledninger. Dette kan muligvis resultere i en funktionsfejl eller sammenbrud af vibratoren eller batteriet.
21. Når batteritemperaturen er høj (40 °C (104 °F) eller højere), som fx efter arbejde under den brændende sol, kan det midlertidigt være umuligt at oplade. Men dette er pga. batteribeskyttelsesfunktionen og indikerer ikke en funktionsfejl. Lad batteriet køle af et stykke tid, inden du genoplader.

GEM DISSE INSTRUKTIONER.

⚠ FORSIGTIG: Brug kun originale Makita-batterier.

Brug af uoriginale Makita-batterier, eller batterier, som er blevet ændret, kan medføre, at batteriet sprænger og forårsager brande, personskade og materialeskade. Det vil også ugyldiggøre Makita-garantien for Makita-produkterne.

Tips til bevaring af maksimal batteritid

1. Oplad batteriet inden det bliver helt afladet. Stop altid maskinanvendelse og oplad batteriet, når du oplever mindre maskinkraft.
2. Genoplad aldrig et fuldt opladet batteri. Overopladning forkorter batteriets levetid.
3. Oplad batteriet i en rumtemperatur på 10 °C - 40 °C (50 °F - 104 °F). Lad et varmt batteri køle af inden du oplader det.
4. Når du ikke anvender batteriet, skal du fjerne det fra den transportable strømpakke eller opladeren.
5. Oplad batteriet, hvis du ikke anvender det i en længere periode (mere end seks måneder).

BETEGNELSER FOR VIBRATORDELE

⚠FORSIGTIG: Dette produkt er et dedikeret udstyr til Makitas transportable strømpakke "PDC01" og "PDC1200". Brug ikke noget andet batteridrevet udstyr. I så fald kan det muligvis resultere i elektrisk stød, overophedning, brud eller brand.

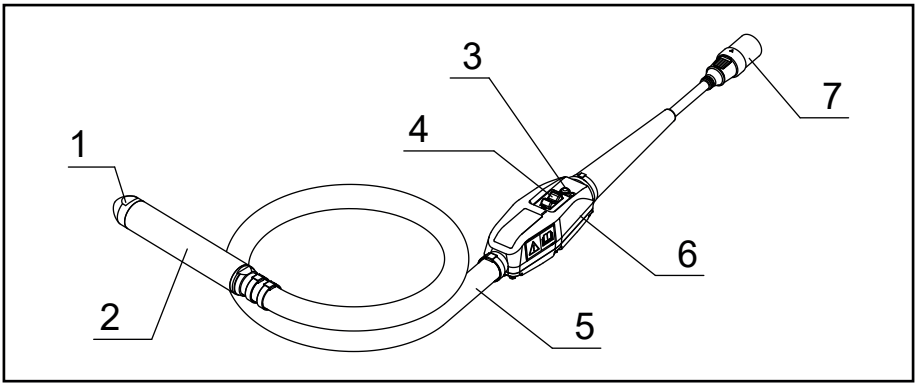

1	Vibratorlåg	5	Slange
2	Hovedkomponent	6	Vekselretterhus
3	LED-lampe	7	Stikforbindelse (stik)
4	Kontakt	–	–

1. Sørg for at vibratorens betjeningskontakt er sat til FRA.

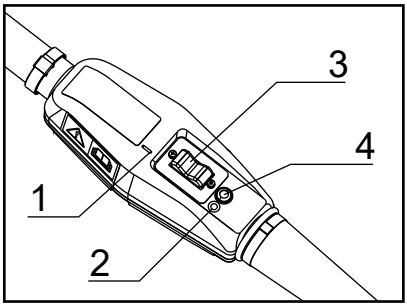

► 1. " I "-mærke 2. "O"-mærke
3. Betjeningskontakt 4. LED-lampe

BEMÆRK: "O"-mærket betyder FRA; " I "-mærket betyder TIL.

2. Ret pilemærket på stikket på vibratoren ind med fatningen på den transportable strømpakke, og sæt det hele vejen ind.

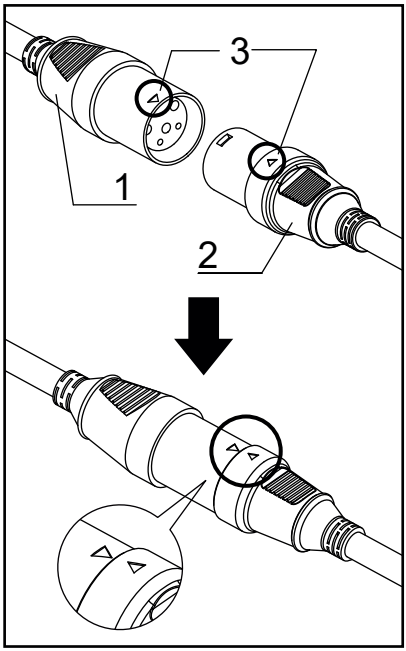

► 1. Fatning 2. Stik 3. Pilemærke

3. Tryk på tænd/sluk-knappen på den transportable strømpakke for at slå den TIL. Hovedstrømlampen lyser grønt. LED-lampen på vibratoren lyser også grønt.

BEMÆRK: Når LED-lampen blinker rødt, er funktionen til forhindring af fejlstart aktiveret. Drejes betjeningskontakten hen på FRA, annulleres funktionen til forhindring af fejlstart, og LED-lampen på vibratoren lyser grønt.

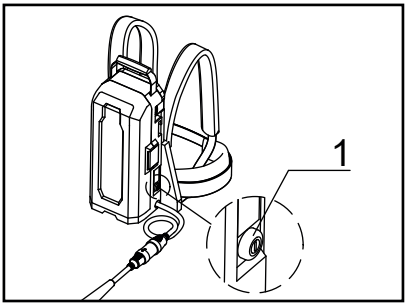

► 1. Hovedstrømlampe

4. Hold vibratorslangen, så hovedkomponenten hænger i luften.
5. Når du er klar, skal du slå betjeningskontakten TIL for at starte vibratoren.

BEMÆRK: Hold vibratorslangen på det punkt, hvor vibrationen til hånden er svag.

6. Indsæt vibratoren lodret ned i betonen, så den kommer ned i det effektive komprimeringsområde.

BEMÆRK: Det effektive komprimeringsområde for vibratoren er et område, som har en diameter på ca. 10 gange diameteren på den vibrerende del.

7. Retningslinjen for skift af vibratorpositionen er, når betonen stopper med at sætte sig, og mørtelen flyder jævnt på overfladen og bliver skinnende.

BEMÆRK: Placering af vibratoren på et sted i lang tid kan muligvis forårsage aggregatadskillelse.

BEMÆRK: Hvis der opstår adskillelse under betonplacering, skal der fyldes jævnt med groft aggregat, og betonen skal placeres igen.

BEMÆRK: Det anbefales at indstille betjeningskontakten til FRA, mens vibratoren ikke er indsat i betonen. Dette hjælper med at forlænge anvendelsestiden/produktlevetiden for vibratoren.

8. Når du trækker vibratoren op, skal du gøre det langsomt, så der ikke efterlades nogen huller.
9. Efter fuldendt støbning skal du sætte vibratorens betjeningskontakt på FRA for at stoppe vibratoren.
10. Tryk og hold på tænd/sluk-knappen på den transportable strømpakke for at stoppe udgang af strøm.

    Strømindikatoren slukker.

11. Fjern stikforbindelsen, som forbinder den transportable strømpakke og vibratoren.

BEMÆRK: Når du fjerner stikforbindelsen, skal du holde i fatningen og stikket og ikke trække i selve strømledningen.

SÅDAN OPLADES BATTERIET

⚠FORSIGTIG: Sørg for at læse betjeningsvejledningen til den transportable strømpakke og batteriopladeren inden opladning af batteriet.

- For at oplade skal du se betjeningsvejledningen til den transportable strømpakke eller batteriopladeren.

RENGØRING EFTER BRUG

- Efter brug skal vibratoren rengøres grundigt, og slanger og kabler rulles ordentligt op.

1. Fjern beton fra hovedkomponenten, slangen, vekselretterhuset og kablerne inden den hærder.
2. Vask ikke vekselretterhuset med vand. Tør snavs, som eventuelt sidder på, af med en fugtig klud. Når der tørres af, skal der tørres af med en tør klud for at fjerne enhver resterende fugt.
3. Hvis der er snavs eller rust på terminalerne på stikket eller fatningen, skal de rengøres. Dårlig terminalkontakt kan muligvis forårsage funktionsfejl.
4. Når du transporterer den transportable strømpakke, skal du fjerne fatningen på den transportable strømpakke og stikket på vibratoren, inden du flytter den.
5. Når du transporterer enheden, skal du holde i vibratoren og håndtaget på den transportable strømpakke. Løft eller træk ikke med hverken vibratoren eller den transportable strømpakke.

   I så fald kan det forårsage nedslidning af vibratoren eller brud på strømledningen.
6. Når den transportable strømpakke transporteres, skal du sørge for at slukke for den transportable strømpakke, inden den flyttes. Tryk og hold på tænd/sluk-knappen for at slukke for strømmen.

EFTERSYN

- Inden transport af vibratoren til arbejdsstedet, samt efter anvendelse, skal du sørge for at kontrollere følgende.
- Det vil i høj grad hjælpe med til at forhindre problemer under anvendelsen.

1. Er der noget slid, nogen revner eller løse komponenter på vibratoren?
2. Er der noget slid, nogen skader eller ridser på slangen?
3. Er der noget slid eller revner i kabelkappen?
4. Er der nogen form for deformering af vekselretterhuset, løse skruer eller skade på nogen som helst del af vekselretteren, som fx et dæksel på betjeningskontakten eller LED-lampen?
5. Er der noget snavs eller rust på terminalerne på stikket eller fatningen?
6. Er isolationsmodstandsværdien korrekt? (DC 500 V, 10 MΩ eller mere)
   (1) Brug en 500 V isolationsmodstandstester som måleinstrumentet.
   (2) Mål mellem terminalerne på stikket og vekselretterhuset.

   BEMÆRK: Mål ikke mellem de tre fatninger. Det kan muligvis beskadige vekselretterkortet.
7. Er der nogen revner, buler eller anden skade på den transportable strømpakke?
8. Er batteriet fuldt opladet?
9. Kan vibratoren startes, mens den holdes i luften, ved at tilslutte vibratoren til den transportable strømpakke?

   Når du gør således, lyser LED-lampen på vekselretterhuset grønt?
10. Kommer der nogen unormal lyd fra vibratoren? Lyder vibratorens betjeningslyd normal under anvendelse? (Den er normal, hvis der en regelmæssig og kontinuerlig lyd.)

UDSKIFTNINGSPERIODE FOR FORBRUGSVARER

- Forbrugsvarer bør udskiftes regelmæssigt i overensstemmelse med tabellen nedenfor.

Forbrugsvarer	Udskiftningsperiode. (visuel og auditiv kontrol)	Udskiftningsfrekvens (i timer)
Hovedkomponent	Bestemt slidstatus (visuel)	300-500
Vibratorlåg		
Leje	Bestemt vha. lyden under anvendelse (auditiv)	400-500
Slange	Bestemt vha. slid eller ridser (visuel)	Ved opdagelse

- Den ovenstående udskiftningstid for forbrugsvarer er en grov retningslinje. Eftersom den afhænger af brugen, anbefaler vi udskiftning af forbrugsvarer tidligere end ovenstående.

LED-LAMPE

- Du kan kontrollere udgangsstatussen for vekselretteren vha. lys eller blink fra LED-lampen.
- Hvis den blinker, er beskyttelsesfunktionen aktiveret, og strømudgangen er stoppet. Sørg for at stoppe anvendelsen og fjerne årsagen til unormaliteten, inden du genoptager anvendelsen.

LED-lampestatus	Udgangsstatus for vekselretteren
1. Konstant grønt lys	Normal tilstand. Vibrator kan anvendes.
2. Blinkende grønt lys	Vibratoren er overbelastet. Vibratoren kan anvendes, men vibrationsfrekvensen er blevet reduceret for at forhindre nedbrud pga. overbelastning. Vibratoren vil vende tilbage til dens normale tilstand, når overbelastningssituationen er afhjulpet.
3. Blinkende rødt lys	I denne tilstand er funktionen til forhindring af fejlstart aktiveret. Denne funktion forhindrer vibratoren i at starte utilsigtet, når strømmen slås til, mens vibratorens betjeningskontakt er i TIL-positionen. Slås betjeningskontakten FRA, genoprettes vibratoren til dens normale tilstand.
4. Konstant rødt lys	Når der detekteres en unormalitet, stoppes udgangen fra vekselretteren. Når det røde lys tænder, skal du kontrollere følgende. • Kontroller den resterende kapacitet på batteriet. • Er der nogen immobiliserende eller overdreven belastning forårsaget af armeringsstang osv.? Hvis der opdages et problem, skal kontakten slås FRA for at vende tilbage til den normale tilstand (konstant grønt lys). Hvis det røde lys tænder gentagne gange, er der sandsynligvis opstået en funktionsfejl. Der kræves eftersyn og reparation.
5. Ingen tændte lys	Da der er et problem med strømforsyningen, er vibratoren blevet stoppet. Batteriet er muligvis dødt, batteriet er muligvis indsat forkert, eller batteriet er muligvis defekt. Kontroller strømforsyningen.

FEJLFINDING

- Hvis nogen af følgende forhold observeres under brug af produktet, skal du stoppe brugen af produktet og kontrollere årsagen og mulige afhjælpninger.
- Kontakt dit lokale Makita-autoriserede servicecenter angående eftersyn og reparation.

Betjening	Symptom 1	Symptom 2	Årsag	Afhjælpning
Vibrator fungerer	Unormal lyd fra den vibrerende del af vibratoren (metallisk lyd osv.)		Lejeunormalitet (Ru, slidt)	Udskift lejerne.
	Lav vibration	LED'en på vekselretterhuset **blinker grønt.**	Lejeunormalitet (Ru, slidt)	Udskift lejerne.
			En overbelastnings-tilstand, som over-stiger vibratorens kapacitet.	Reducer belastningen ved at trække hovedkomponenten ud af betonen.
	Stopper under anvendelse	LED'en på vekselretterhuset er **konstant rød.**	Vibratoren er væsentligt overbelastet over dens kapacitet. Batteristrømmen er lav og vibratorens kapacitet er reduceret.	Reducer belastningen ved at trække hovedkomponenten ud af betonen. Tænd derefter igen. Hvis det røde lys tænder gentagne gange, skal du kontrollere batteriet. Hvis det er fuldt opladet, skal det kontrolleres og repareres.
Vibrator starter ikke	LED-lampen på vekselretterhuset lyser ikke.	Strømindikatoren på den transportable strømpakke lyser ikke.	Den transportable strømpakke er ikke tændt.	Tænd for den transportable strømpakke.
			Batteriet er ikke installeret. Eller den resterende batterikapacitet er ikke tilstrækkelig.	Installer batteriet. Eller oplad batterierne eller udskift batterierne med nogen, som er opladet.
			Der er funktionsfejl på den transportable strømpakke.	Der kræves eftersyn og reparation.
		Strømlampen på den transportable strømpakke skifter mellem at **blinke grønt og rødt.**	Den transportable strømpakke detekterede en unormalitet.	Sluk for den transportable strømpakke og tænd for den igen.
			Der er funktionsfejl på den transportable strømpakke.	Der kræves eftersyn og reparation.
		Strømindikatoren på den transportable strømpakke er **konstant grøn.**	Stikket på vibratoren er ikke tilsluttet ordentligt til fatningen på den transportable strømpakke. Eller kablet er afbrudt.	Sørg for at stikket er ordentligt tilsluttet til fatningen. I tilfælde af afbrydelse kræves eftersyn og reparation.
			Der er funktionsfejl på vekselretterkortet på vibratoren.	Der kræves eftersyn og reparation.

Betjening	Symptom 1	Symptom 2	Årsag	Afhjælpning
Vibrator starter ikke	LED-lampen på vekselretterhuset lyser ikke.	Strømindikatoren på den transportable strømpakke **blinker grønt.**	Batteristrømmen er lav. Eller det er ikke installeret korrekt.	Kontroller indikatoren for batteriniveau. Hvis batteriniveauet er utilstrækkeligt, skal du kontrollere, hvordan batteriet er installeret.
			Transportabel strømpakke eller strømledning er varm.	Lad den transportable strømpakke køle af.
			Stikket på vibratoren er ikke tilsluttet ordentligt til fatningen på den transportable strømpakke. Eller kablet er afbrudt.	Sørg for at stikket er ordentligt tilsluttet til fatningen. I tilfælde af afbrydelse kræves eftersyn og reparation.
	LED-lampen på vekselretterhuset er **konstant rød.**		Vibratoren er stoppet, fordi der er blevet detekteret en fejl.	Tænd for den transportable strømpakke igen. Hvis LED-lampen gentagne gange lyser rødt, kræves der eftersyn og reparation.
	LED-lampen på vekselretterhuset **blinker rød.**		Vibratorens funktionen til forhindring af fejlstart er aktiveret.	Slå en gang vibratorens betjeningskontakt hen på FRA og slå den derefter TIL igen.

SPECIFICATIONER

Model	VR001C	VR002C	VR003C	VR004C
Udgang	250 W		400 W	
Spænding	36 V			
Strøm	8,7 A		14,0 A	
Frekvens	200 Hz			
Længde i alt	1.945 mm (76-9/16″)	3.445 mm (135-5/8″)	1.977 mm (77-27/32″)	3.477 mm (136-7/8″)
Hoved Diameter x længde	43 x 255 mm (1-11/16″ x 10-1/32″)		52 x 287 mm (2-1/16″ x 11-5/16″)	
Ekstern slange Diameter x længde	33 x 1.500 mm (1-5/16″ x 59-1/16″)	33 x 3.000 mm (1-5/16″ x 118-1/8″)	33 x 1.500 mm (1-5/16″ x 59-1/16″)	33 x 3.000 mm (1-5/16″ x 118-1/8″)
Vægt	4,8 kg (10,6 lbs)	5,9 kg (13,0 lbs)	5,6 kg (12,4 lbs)	6,7 kg (14,8 lbs)

* Vægt omfatter ikke strømforsyningsudstyr som fx transportabel strømpakke og batterier.

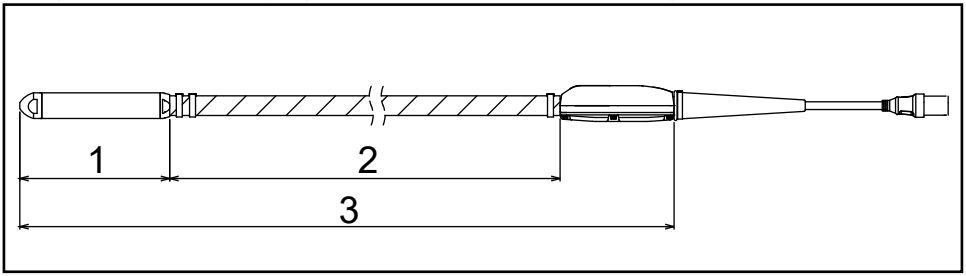

► 1. Længde af hoved 2. Længde af ekstern slange 3. Længde i alt

DRIFTSTID

Model	Ved anvendelse af PDC01 (min.)	Ved anvendelse af PDC1200 (min.)
VR001C / VR002C	ca. 100	ca. 300
VR003C / VR004C	ca. 60	ca. 200

* Driftstid ved brug af PDC01 er baseret på fire BL 1860B-batterier installeret på den transportable strømpakke.

* Driftstiden er en referenceværdi, som beskriver, når hver vibrator anvendes kontinuerligt. Den afhænger af batteriopladningsstatus og anvendelsesmiljø.

SAMLET VIBRATIONSVÆRDI

Model	Samlet vibrationsværdi (m/s^2)
VR001C / VR002C	Mindre end 2,5
VR003C / VR004C	2,5

* Samlet vibrationsværdi er en værdi, som anvender måleinstrumentet baseret på ISO 5349-1, og den blev målt vha. den metode, som findes i ISO 5349-2.

PAREDZĒTAIS LIETOJUMS

Šis darbarīks paredzēts burbuļu likvidēšanai betonā betona liešanas laikā.

TROKSNIS

Tipiskais A svērtais skaļas līmenis, kas noteikts atbilstoši standartam EN60745:

Modelis: VR001C, VR002C
Skaņas jaudas līmenis (L_{WA}): 98,4 dB (A)
Skaņas spiediena līmenis (L_{pA}): 87,4 dB (A)
Nenoteiktība (K): 3 dB (A)
Modelis: VR003C, VR004C
Skaņas jaudas līmenis (L_{WA}): 97,6 dB (A)
Skaņas spiediena līmenis (L_{pA}): 86,6 dB (A)
Nenoteiktība (K): 3 dB (A)

PIEZĪME. Norādītā(-s) trokšņa emisijas vērtība(-s) ir mērītas atbilstoši standarta testēšanas metodei, un tās var izmantot, lai salīdzinātu vienu darbarīku ar citu.

PIEZĪME. Norādīto(-ās) trokšņa emisijas vērtība(-s) var izmantot arī provizoriskam iedarbības novērtējumam.

⚠BRĪDINĀJUMS! Valkājiet dzirdes aizsarglīdzekļus.

⚠BRĪDINĀJUMS! Trokšņa emisija elektriskā darbarīka faktiskās izmantošanas laikā var atšķirties no norādītās(-ajām) vērtības(-ām) atkarībā no darbarīka izmantošanas veida, it īpaši no tā, kādu materiālu apstrādā.

⚠BRĪDINĀJUMS! Nosakiet drošības pasākumus operatora aizsardzībai, kuri balstīti uz iedarbības novērtējumu faktiskajos lietošanas apstākļos (ņemot vērā visas darbības cikla daļas, piemēram, laiku, kad darbarīks ir izslēgts un kad tas darbojas tukšgaitā, papildus palaišanas laikam).

VIBRĀCIJA

Vibrācijas kopējā vērtība (trīs asu vektoru summa), kas noteikts atbilstoši standartam EN60745:

Modelis: VR001C, VR002C
Darba režīms: darbība bez slodzes
Vibrācijas emisija (ah): 1,9 m/s^2 (šļūtene)
Vibrācijas emisija (ah): 0,7 m/s^2 (invertora korpuss)
Nenoteiktība (K): 1,5 m/s^2
Modelis: VR003C, VR004C
Darba režīms: darbība bez slodzes
Vibrācijas emisija (ah): 3,1 m/s^2 (šļūtene)
Vibrācijas emisija (ah): 1,7 m/s^2 (invertora korpuss)
Nenoteiktība (K): 1,5 m/s^2

PIEZĪME. Norādītā vibrācijas emisijas vērtība ir mērīta atbilstoši standarta testēšanas metodei, un to var izmantot, lai salīdzinātu vienu darbarīku ar citu.

PIEZĪME. Norādīto vibrācijas emisijas vērtību var izmantot arī provizoriskam iedarbības novērtējumam.

⚠BRĪDINĀJUMS! Vibrācijas emisija elektriskā darbarīka faktiskās izmantošanas laikā var atšķirties no norādītās emisijas vērtības atkarībā no darbarīka izmantošanas veida, it īpaši no tā, kādu materiālu apstrādā.

⚠BRĪDINĀJUMS! Nosakiet drošības pasākumus operatora aizsardzībai, kuri balstīti uz iedarbības novērtējumu faktiskajos lietošanas apstākļos (ņemot vērā visas darbības cikla daļas, piemēram, laiku, kad darbarīks ir izslēgts un kad tas darbojas tukšgaitā, papildus palaišanas laikam).

EK atbilstības deklarācija

Tikai Eiropas valstīm

EK atbilstības deklarācija ir iekļauta šīs ekspluatācijas instrukcijas A pielikumā.

VISPĀRĪGI ELEKTRISKO DARBARĪKU DROŠĪBAS BRĪDINĀJUMI

⚠BRĪDINĀJUMS! Izlasiet visus drošības brīdinājumus un visas instrukcijas. Brīdinājumu un instrukciju neievērošana var izraisīt elektriskās strāvas triecienu, aizdegšanos un/vai smagus ievainojumus.

Saglabājiet visus brīdinājumus un norādījumus, lai vēlāk varētu tajos ieskatīties.

Jēdziens "elektriskais darbarīks" brīdinājumos apzīmē no elektrotīkla darbināmu (ar vadu) elektrisko darbarīku vai ar akumulatoru darbināmu (bezvada) elektrisko darbarīku.

Darba zonas drošība

1. Gādājiet, lai darba zona būtu tīra un labi apgaismota. Nekārtīgas vai tumšas darba zonas var izraisīt negadījumus.
2. Nestrādājiet ar elektriskiem darbarīkiem sprādzienbīstamā atmosfērā, piemēram, tādā, kurā ir viegli uzliesmojoši šķidrumi, gāzes vai putekļi. Elektriskie darbarīki rada dzirksteles, kas var aizdedzināt putekļus vai tvaikus.
3. Strādājot ar elektrisko darbarīku, neļaujiet tuvoties bērniem un skatītājiem. Uzmanības novēršana var izraisīt kontroles zudumu.

Elektrodrošība

4. Elektriskā darbarīka kontaktdakšai jāatbilst kontaktligzdai. Nekādā gadījumā nekā nepārveidojiet kontaktdakšu. Iezemētiem elektriskajiem darbarīkiem neizmantojiet adapteru kontaktdakšas. Nepārveidota kontaktdakša un atbilstoša kontaktligzda samazina strāvas trieciena risku.
5. Nepieļaujiet ķermeņa daļu saskari ar iezemētām virsmām, piemēram, caurulēm, radiatoriem, krāsnīm un ledusskapjiem. Ja ķermenis ir iezemēts vai saskaras ar zemi, ir lielāks risks saņemt strāvas triecienu.
6. Sargājiet elektriskos darbarīkus no lietus un mitruma. Elektriskajā darbarīkā iekļuvis ūdens palielina strāvas trieciena risku.
7. Neizmantojiet strāvas vadu tam neparedzētā veidā. Nekādā gadījumā neizmantojiet vadu elektriskā darbarīka nešanai, atvienošanai no elektrotīkla un nevelciet aiz tā. Sargājiet vadu no karstuma, eļļas, asām šķautnēm un kustīgām daļām. Bojāts vai samezglots strāvas vads palielina strāvas trieciena risku.
8. Izmantojot elektrisko darbarīku ārā, lietojiet pagarinātāja kabeli, kas paredzēts lietošanai ārā. Tāda kabeļa izmantošana, kas paredzēts lietošanai ārā, samazina strāvas trieciena risku.
9. Ja nav iespējams izvairīties no elektriskā darbarīka lietošanas mitros apstākļos, izmantojiet ar zemslēguma ķēžu pārtraucēju aizsargātu elektrības padevi. Zemslēguma ķēžu pārtraucēja izmantošana samazina strāvas trieciena risku.

Individuālā drošība

10. Izmantojot elektrisko darbarīku, saglabājiet modrību, pievērsiet uzmanību tam, ko darāt, un rīkojieties ar prātu. Nelietojiet elektrisko darbarīku, ja esat noguris, alkohola, narkotisko vielu vai zāļu ietekmē. Īss neuzmanības mirklis, lietojot elektriskos darbarīkus, var izraisīt smagas traumas.
11. Izmantojiet individuālos aizsarglīdzekļus. Vienmēr valkājiet aizsargbrilles. Individuālie aizsarglīdzekļi, piemēram, putekļu maska, aizsargapavi ar neslīdošu zoli, ķivere un dzirdes aizsarglīdzekļi, izmantojot tos atbilstoši apstākļiem, samazina traumu risku.
12. Nepieļaujiet nejaušu iedarbināšanu. Pirms elektrības avota un/vai akumulatoru bloka pievienošanas, darbarīka satveršanas vai pārnēsāšanas pārliecinieties, vai slēdzis atrodas izslēgtā pozīcijā. Elektrisko darbarīku pārnēsāšana, turot pirkstu uz slēdža, vai elektrības pieslēgšanas darbarīkam, kura slēdzis ir ieslēgts, var izraisīt negadījumus.
13. Pirms elektriskā darbarīka ieslēgšanas noņemiet visas regulēšanas atslēgas un uzgriežņatslēgas. Uzgriežņatslēga vai atslēga, kas palikusi uz rotējošas daļas, var radīt traumas.
14. Nesniedzieties pārāk tālu. Vienmēr stāviet stabili un līdzsvaroti. Tas nodrošina labāku kontroli pār elektrisko darbarīku neparedzētās situācijās.
15. Valkājiet piemērotu apģērbu. Nevalkājiet vaļīgu apģērbu vai rotaslietas. Netuviniet matus, apģērbu un cimdus kustīgām daļām. Vaļīgs apģērbs, rotaslietas vai gari mati var ieķerties kustīgās daļās.
16. Ja komplektā ir ierīces putekļu aizvākšanas un savākšanas ierīču pieslēgšanai, gādājiet, lai tās būtu pieslēgtas un tiktu pareizi lietotas. Putekļu savākšanas izmantošana var samazināt putekļu izraisītos riskus.

Elektrisko darbarīku lietošana un apkope

17. Nespiediet elektrisko darbarīku ar spēku. Izmantojiet lietojumam atbilstošu elektrisko darbarīku. Pareizais elektriskais darbarīks paveiks darbu labāk un drošāk ar jaudu, kurai tas konstruēts.
18. Nelietojiet elektrisko darbarīku, ja ar slēdzi to nevar ieslēgt un izslēgt. Katrs elektriskais darbarīks, ko nevar vadīt ar slēdzi, ir bīstams un ir jāremontē.
19. Pirms jebkādu regulējumu veikšanas, piederumu nomaiņas vai elektrisko darbarīku glabāšanas atvienojiet kontaktdakšu no strāvas avota un/vai akumulatoru bloku no elektriskā darbarīka. Šādi profilaktiski drošības pasākumi samazina elektriskā darbarīka nejaušas iedarbināšanas risku.

20. Darbarīkus, kuru nelieto, glabājiet bērniem nepieejamā vietā un neļaujiet darbināt elektriskos darbarīkus cilvēkiem, kas nepārzina darbarīku vai šo instrukciju. Neapmācītu lietotāju rokās elektriskie darbarīki ir bīstami.
21. Uzturiet elektriskos darbarīkus darba kārtībā. Pārbaudiet, vai kustīgās daļas nav novirzījušās vai iestrēgušas, vai nav salūzušu daļu vai citu apstākļu, kas var negatīvi ietekmēt darbarīka darbību. Ja konstatēti bojājumi, nodrošiniet darbarīka remontu, pirms to lietojat. Slikti uzturēti elektriskie darbarīki ir izraisījuši daudzus negadījumus.
22. Gādājiet, lai griezējinstrumenti vienmēr būtu asi un tīri. Pareizi uzturētiem griezējinstrumentiem ar asām griezējšķautnēm ir mazāk iespēju iestrēgt, un tos ir vieglāk vadīt.
23. Lietojiet elektrisko darbarīku, piederumus, instrumentu uzgaļus utt. saskaņā ar šo instrukciju, ņemot vērā darba apstākļus un veicamo darbu. Elektriskā darbarīka izmantošana neparedzētām darbībām var izraisīt bīstamas situācijas.

Akumulatora darbarīku lietošana un apkope

24. Uzlādējiet tikai ar ražotāja norādīto lādētāju. Lādētājs, kas ir piemērots viena veida akumulatoru bloka uzlādei, var radīt aizdegšanās risku, ja to lieto ar citu akumulatoru bloku.
25. Izmantojiet elektriskos darbarīkus tikai ar konkrēti tiem paredzētajiem akumulatoru blokiem. Jebkuru citu akumulatoru bloku izmantošana var radīt ievainojumu vai aizdegšanās risku.
26. Kad akumulatoru bloku nelieto, nenovietojiet tā tuvumā citus metāla priekšmetus, piemēram, papīra saspraudes, monētas, atslēgas, naglas, skrūves vai citus nelielus metāla priekšmetus, kas var izraisīt savienojumu starp akumulatoru spailēm. Īsslēguma izveidošana starp akumulatora spailēm var izraisīt apdegumus vai aizdegšanos.
27. Nelabvēlīgos apstākļos no akumulatora var izplūst šķidrums, nesaskarieties ar to. Ja nejauši notikusi saskare, noskalojiet ar ūdeni. Ja šķidrums nokļuvis acīs, papildus vērsieties pēc palīdzības pie mediķiem. No akumulatora izplūdušais šķidrums var izraisīt kairinājumu vai apdegumus.

Apkope

28. Apkopes un remontus elektriskajam darbarīkam uzticiet kvalificētam remontdarbnīcas darbiniekam, kas izmanto tikai oriģinālās rezerves daļas. Tas nodrošinās, ka tiek saglabāta elektriskā darbarīka drošība.
29. Ievērojiet norādījumus par eļļošanu un piederumu maiņu.
30. Gādājiet, lai rokturi pastāvīgi būtu sausi, tīri un nebūtu notraipīti ar eļļu un smērvielām.

IZSTRĀDĀJUMA DROŠĪBAS BRĪDINĀJUMI

1. Šis izstrādājums ir vibrators betona blietēšanai. Neizmantojiet šo vibratoru nekādiem citiem mērķiem.
2. Pirms šā izstrādājuma lietošanas noteikti rūpīgi izlasiet un izprotiet ekspluatācijas instrukciju, lai varētu izstrādājumu lietot droši un efektīvi. Nepareiza mehānismu lietošana var izraisīt savainojumu vai mehānismu bojājumus. Saglabājiet šo instrukciju, lai vēlāk varētu tajā ieskatīties.
3. Šī ierīce jālieto, savienojot to ar Makita pārnēsājamo akumulatoru bloku “PDC01” vai “PDC1200”. Izlasiet arī pārnēsājamā akumulatoru bloka un akumulatoru lādētāja instrukcijas.
4. Nekādā gadījumā nelietojiet šo ierīci, ja tā ir savienota ar jebkādu citu barošanas ierīci. Šāda rīcība var izraisīt shēmas plates bojājumus vai motora pārdegšanu. Šādi bojājumi vai motora pārdegšana var sabojāt izolāciju un izraisīt strāvas triecienu.
5. Neizmantojiet nekādus citus akumulatorus, izņemot Makita norādīto akumulatoru, ko paredzēts lietot pārnēsājamam akumulatoru blokam. Neizmantojiet arī akumulatorus, kas ir pārveidoti (to skaitā akumulatorus, kuri bijuši izjaukti un kuru elementi vai citas iekšējās daļas nomainītas).
6. Nelādējiet akumulatoru ne ar ko citu kā vien komplektā iekļauto lādētāju.
7. Termins “akumulatora kasetne” turpmāk šajā instrukcijā saukts “akumulators”.
8. Rīkojieties ar šo ierīci pareizi un pienācīgi uzturiet to tehniskā kārtībā, lai garantētu drošu darbību.
9. Aizdodot šo ierīci citai personai, nododiet tai arī šo instrukciju un pilnībā izskaidrojiet, kā droši un pareizi lietot šo ierīci.
10. Šajā dokumentā ietvertās specifikācijas var tikt mainītas bez brīdinājuma tehnisko pārveidojumu dēļ.
11. Šī ierīce atbilst šādiem EMS standartiem: EN61000-6-2 / EN61000-6-4.

    Šī ierīce neatbilst šādiem EMS standartiem: EN61000-6-3 / EN55014-1.
12. Ja šo ierīci izmanto citu elektronisko ierīču tuvumā, tā var radīt radio traucējumus.

    Šādā gadījumā šīs ierīces lietotājiem, iespējams, jāveic atbilstoši pasākumi.

Dziļumvibratora drošības brīdinājumi

1. Pirms vibratora lietošanas uzlieciet ķiveri, uzvelciet pretvibrācijas cimdus, aizsargapavus, dzirdes aizsarglīdzekļus, sejas aizsargu (aizsargbrilles un masku) un drošības siksnas.

2. Strādājot valkājiet apģērbu ar garām piedurknēm un garās bikses, cik vien iespējams, neatstājiet kailas ādas laukumus, lai novērstu ādas bojājumus, kurus var izraisīt lidojošas betona daļiņas, kas pielīp ādai.
3. Kad vibratoru izmanto kāju tuvumā vai vietās, kuras nav īpaši dziļas, betons var šļakstīties. Lietojiet sejas aizsargu (aizsargbrilles un masku), lai pasargātu acis un muti. Valkājiet dzirdes aizsarglīdzekļus, strādājot trokšņainās vietās.
4. Strādājot vietās ar stāvēšanai nepiemērotu pamatni, piemēram, uz armatūras stieņiem, novietojiet laipas.
5. Tā kā šai ierīcei ir gara šļūtene, pastāv risks savainoties, paklūpot vai nepareizi noliekot kāju, ja strādājot vai pārvietojoties šļūtene aizķeras aiz armatūras stieņiem, vai kustības tiek ierobežotas, uzliekot kaut ko uz šļūtenes. Arī tad, ja šo ierīci darba pārtraukumā atstāj vietā, kur iet garām cilvēki, kādam var aiz tās aizķerties kāja, izraisot kritienu vai ievainojumus. Rīkojoties ar šļūtenēm un kabeļiem, esiet piesardzīgi.
6. Ilglaicīga vibratora lietošana vai vibratora darbināšana nedabīgā pozā var izraisīt slodzi ķermenim. Ievērojiet atbilstošus pārtraukumus, lai izvairītos no noguruma un ievainojumiem. Kā arī, ja šīs ierīces lietošanas laikā sajūtat sāpes vai nejutīgumu plaukstās, rokās, plecos vai mugurā, nekavējoties pārtrauciet tā lietošanu un vērsieties pēc nepieciešamās ārstēšanas.
7. Tāda uzņēmuma vadītājam, kurā izmanto šo dziļumvibratoru, jāorganizē darba stundas un jāpieliek pūles, lai novērstu to, ka vibrācija izraisa darbinieku veselības pasliktināšanos.

   Plašāku informāciju par vibratora vibrāciju stiprumu skatiet sadaļā “KOPĒJĀ VIBRĀCIJAS VĒRTĪBA”.

   Ievērojiet spēkā esošos tās valsts juridiskos noteikumus un prasības, kurā izmanto vibratoru.
8. Uz laiku pārtraucot darbu, novietojiet šo ierīci drošā vietā. Ja to novieto gaitenī, aiz tās var aizķerties kāja un jūs varat nokrist vai savainoties. Ja rodas jebkāds bojājums vai darbības traucējums, uzreiz izslēdziet visus barošanas avotus, pārtrauciet lietošanu un noņemiet pārnēsājamo akumulatoru bloku. Lai veiktu pārbaudi un remontu, vērsieties vietējā Makita pilnvarotā servisa centrā.
9. Šīs ierīces galvas mezglu atdzesē, iegremdējot betona maisījumā. Tāpēc nelietojiet to ārpus betona maisījuma (t. i., gaisā). Pastāv iespēja, ka motors var pārdegt.

10. Nedarbiniet galvas mezglu gaisā. Darbinot to gaisā, vibrators dažās minūtēs sasniedz 100 °C (212 °F) vai augstāku temperatūru, un jūs varat apdedzināties, tam pieskaroties.
11. Galvas mezgls darbības laikā uzkarst. Pēc lietošanas piesargieties, lai tam nepieskartos. Pastāv risks apdedzināties.
12. Nenovietojiet un nemetiet smagus priekšmetus uz kabeļa vai šļūtenes. Tas var sabojāt kabeli un izraisīt darbības traucējumus.

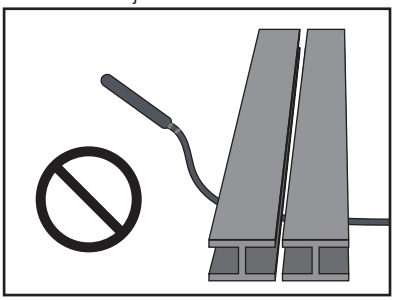

13. Nešūpojiet galvas mezglu, turot aiz šļūtenes vai kabeļa. Pastāv iespēja, ka tādējādi var radīt ievainojumu vai bojājumus tuvumā esošiem priekšmetiem.

14. Barošanas slēdzi drīkst pārslēgt pozīcijā ON/OFF (ieslēgts/izslēgts) tikai tad, kad galvas mezgls nav ievietots betona maisījumā.

    Ja barošanu izslēdz (OFF), kamēr vibrators atrodas betona maisījumā, pastāv iespēja, ka galvas mezglu vairs nevar izņemt. Tā izraušana ar spēku var radīt ievainojumus.

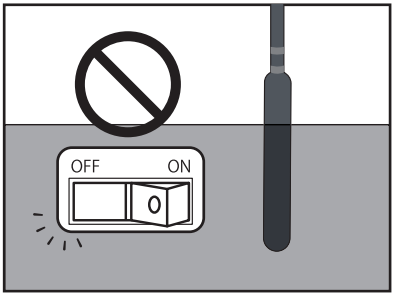

15. Nedrīkst vibratoru nolikt zemē un pēc tam to ieslēgt. Galvas mezgls var strauji raustīties, izraujoties no rokām un izraisot negadījumu.
16. Nespiediet un negroziet vibratoru starp armatūras stieņiem un neskariet veidņus ar galvas mezglu. Citādi galvas mezgls var noberzties un pārdedzināt motoru.

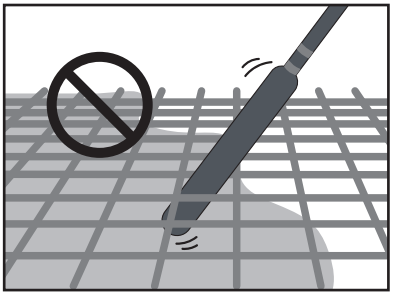

17. Izmantojot vibratoru savienojumā ar pārnēsājamo akumulatoru bloku, noteikti strādājiet viens. Darbojoties divatā, vienam turot vibratoru un otram turot pārnēsājamo akumulatoru bloku, var izraisīt negadījumus vai ievainojumus.
18. Pārvietojot šo ierīci vai novietojot to glabāšanai, pārliecinieties, ka pārvietojat to ar izslēgtu pārnēsājamo akumulatoru bloku. Ja barošana ir atstāta ieslēgta, ierīce var negaidīti sākt darboties, izraisot negadījumus vai ievainojumus.
19. Šīs ierīces galvas mezglu nedrīkst darbināt uz cietas virsmas, piemēram, sacietējuša betona vai tērauda plāksnes. Pastāv iespēja, ka gultņi var sadegt, un var salūzt rotors.
20. Nevelciet kabeli un neiekariet to nekur, novietojot to betonā vai pārvietojot, citādi var kļūt vaļīga kontaktdakša un kabelis var salūzt vai var rasties shēmas plates defekts.
21. Invertora korpusā atrodas precīzas elektroniskas ierīces. Nemetiet to zemē vai pa gaisu, nekāpiet uz tā un nepakļaujiet to spēcīgiem triecieniem.
22. Ievietojot vai izņemot savienotāju, noteikti izslēdziet (OFF) pārnēsājamo akumulatoru bloku. Iespraužot vai izņemot savienotāju, kamēr barošana ir ieslēgta (ON), var rasties darbības traucējumi.
23. Lai novērstu sliktu kontaktu, notīriet netīrumu un rūsu no kontaktdakšas spailēm, pirms stingri ievietojat to pārnēsājamā akumulatoru bloka izejas kontaktligzdā. Slikts kontakts ar kontaktdakšu ir viens no galvenajiem defektu, piemēram, motora pārdegšanas un shēmas plates bojājumu, cēloņiem.
24. Šai ierīcei pievienojamajā pārnēsājamajā akumulatoru blokā izmantots litija jonu akumulators. Nepakļaujiet šo akumulatoru spēcīgam triecienam, nešļakstiet uz tā ūdeni un nenovietojiet akumulatoru karstuma avota tuvumā. Šādas darbības var izraisīt darbības traucējumus, strāvas triecienu vai aizdegšanos.
25. Ja rodas neparastas darbības izpausmes, lūdzu, uzreiz pārtrauciet ierīces darbību. Citādi tas var izraisīt darbības traucējumus, strāvas triecienu vai aizdegšanos.
26. Nelietojiet šo ierīci viegli uzliesmojošu šķidrumu, gāzu vai putekļu klātbūtnē. Šāda rīcība var izraisīt aizdegšanos vai sprādzienu.
27. Nemēģiniet izjaukt vai pārveidot šo izstrādājumu. Šādas darbības var izraisīt strāvas triecienu, pārkaršanu, pārplīšanu vai aizdegšanos.
28. Neizmantojiet vibratoru lietū.
29. Nemazgājiet vibratoru ar ūdeni.

Svarīgi drošības norādījumi attiecībā uz pārnēsājamo akumulatoru bloku

1. Pirms pārnēsājamā akumulatoru bloka lietošanas izlasiet visus norādījumus un brīdinājuma marķējumus uz (1) akumulatora lādētāja, (2) akumulatora un (3) pārnēsājamā akumulatoru bloka.
2. Neceliet un nepārnēsājiet šo pārnēsājamo akumulatoru bloku, turot tikai aiz kabeļa. Nevelciet kabeli, kamēr esat uzlikuši mugurā šo pārnēsājamo akumulatoru bloku vai izmantojat to.
3. Pirms pārnēsājamā akumulatoru bloka uzlikšanas vai noņemšanas un nolikšanas atvienojiet kontaktligzdu no vibratora.
4. Atstājot vibratoru, noteikti izņemiet kontaktligzdu no vibratora vai arī noņemiet pārnēsājamo akumulatoru bloku no pleciem.
5. Uzmanieties, lai darba laikā nepakluptu pār vadu.
6. Nelietojiet šo pārnēsājamo akumulatoru bloku uz nestabilas virsmas vai nestabilas augstas vietas.
7. Darba laikā turiet kabeli tālāk no šķēršļiem. Aiz šķēršļiem aizķeries kabelis var izraisīt smagus ievainojumus.
8. Neievietojiet lādētājā adapterus.

9. Pirms lietošanas pārbaudiet pārnēsājamo akumulatoru bloku, ieskaitot kabeļus un plecu siksnas. Ja tie ir bojāti, lūdziet vietējam Makita pilnvarotajam servisa centram to saremontēt.
10. Piestiprinot kabeli pie kabeļa turētāja, dariet to lēni un stingri.
11. Pirms mēģinājumiem veikt vibratora pārbaudi vai apkopi pārliecinieties, vai vibrators ir izslēgts un kontaktligzda ir izņemta.
12. Nēsājot pārnēsājamo akumulatoru bloku, neuzlieciet neko tādu kā drošības uzkabe vai plecu siksnas, kas varētu traucēt pārnēsājamā akumulatoru bloka ārkārtas noņemšanas funkciju.
13. Neizmantojiet šo pārnēsājamo akumulatoru bloku, ja valkājat ventilējamu jaku ar akumulatoru vai apsildāmu jaku ar akumulatoru.
14. Sargājiet šo pārnēsājamo akumulatoru bloku no dzirkstelēm.
15. Izmantojot šo pārnēsājamo akumulatoru bloku, neuzliekot to plecos, noteikti nolieciet to.
16. Neizjauciet, neremontējiet un nepārveidojiet pārnēsājamo akumulatoru bloku.
17. Uzmanieties, lai plecu siksnas vai josta nesapītos ar vibratoru.

[PDC01]

1. Neizmantojiet vairākus pārnēsājamos akumulatoru blokus, savienojot tos citu ar citu.
2. Neuzstādiet adapterus uz šā pārnēsājamā akumulatoru bloka akumulatoru pieslēgvietām.
3. Šis pārnēsājamais akumulatoru bloks ir paredzēts izmantošanai tikai ar 18 V akumulatoriem. Neizmantojiet akumulatorus, kas nav 18 V akumulatori.
4. Neļaujiet pārsegā iekļūt ūdenim.

[PDC1200]

1. Ja pārnēsājamo akumulatoru bloku nostāda vertikāli, izmantojot akumulatoru statīvu, novietojiet pārnēsājamo akumulatoru bloku uz līdzenas virsmas.
2. Izmantojiet tikai šim pārnēsājamajam akumulatoru blokam paredzēto lādētāju. Neizmantojiet citus lādētājus.
3. Nenesiet pārnēsājamo akumulatoru bloku, turot aiz akumulatoru statīva vai platuma regulēšanas siksnas.
4. Nelieciet un nenostipriniet neko starp akumulatoru un akumulatoru statīvu.
5. Nekariniet neko uz akumulatoru statīva.

Svarīgi drošības norādījumi attiecībā uz akumulatoru lādētāju

1. Pirms akumulatoru lādētāja lietošanas izlasiet visus norādījumus un brīdinājuma marķējumus uz (1) akumulatora lādētāja, (2) akumulatora un (3) pārnēsājamā akumulatoru bloka.

⚠UZMANĪBU! Lai samazinātu ievainojumu risku, lādējiet tikai Makita tipa uzlādējamos akumulatorus. Citu veidu akumulatori var uzsprāgt, izraisot fiziskus ievainojumus un materiālus bojājumus.

2. Ar šo akumulatoru lādētāju nevar uzlādēt vienreizlietojamas baterijas.
3. Izmantojiet strāvas avotu, kura spriegums atbilst uz lādētāja nosaukuma plāksnītes norādītajam spriegumam.
4. Nelādējiet akumulatorus viegli uzliesmojošu šķidrumu vai gāzu klātbūtnē.
5. Sargājiet lādētāju no lietus un sniega.
6. Nekādā gadījumā nenesiet lādētāju aiz kabeļa un neraujiet to, lai atvienotu no tīkla kontaktdakšas.
7. Pēc uzlādes vai pirms jebkādiem apkopes vai tīrīšanas darbiem atvienojiet lādētāju no strāvas avota. Atvienojot lādētāju, velciet aiz kontaktdakšas, nevis aiz kabeļa.
8. Gādājiet, lai kabelis būtu novietots tā, ka uz tā nevar uzkāpt, aiz tā nevar paklupt un to nevar pakļaut citādiem bojājumiem vai spēkam.
9. Nedarbiniet lādētāju, ja kabelis vai kontaktdakša ir bojāta. Ja kabelis vai kontaktdakša ir bojāta, lūdziet to nomainīt pilnvarotā Makita servisa centrā, lai nepieļautu riskus.
10. Nedarbiniet un neizjauciet lādētāju, ja tas saņēmis spēcīgu triecienu, ir nokritis vai jebkādā citā veidā bojāts, nogādājiet to kvalificētam remonta personālam. Nepareiza lietošana vai atkārtota montāža var radīt strāvas trieciena vai aizdegšanās risku.
11. Uzlādējot akumulatorus, dariet to iekštelpās, kur gaisa temperatūra ir no 10 °C (50 °F) līdz 40 °C (104 °F). Nelādējiet akumulatorus, ja istabas temperatūra ir ZEMĀKA PAR 10 °C (50 °F) vai AUGSTĀKA PAR 40 °C (104 °F). Aukstumā uzlāde var nesākties.
12. Nemēģiniet izmantot pārveidotāja transformatoru, dzinēja ģeneratoru vai līdzstrāvas kontaktligzdu.
13. Lādētājā esošās atveres ir vēdkanāli, un tās nedrīkst aizsegt. Nepietiekama dzesēšana ietekmē uzlādes laiku. Ieteicams periodiski pārbaudīt vēdkanālus.

Svarīgi drošības norādījumi attiecībā uz akumulatoru

1. Pirms akumulatora lietošanas izlasiet visus norādījumus un brīdinājuma marķējumus uz (1) akumulatora lādētāja, (2) akumulatora un (3) pārnēsājamā akumulatoru bloka.
2. Neizjauciet akumulatoru un neveiciet ar to nekādas manipulācijas. Tas var izraisīt aizdegšanos, pārmērīgu uzkaršanu vai uzsprāgšanu.
3. Ja darbības laiks ir kļuvi ievērojami īsāks, nekavējoties pārtrauciet tā izmantošanu. Tas var izraisīt pārkaršanas, iespējamu apdegumu un pat uzsprāgšanas risku.
4. Smagos apstākļos, piemēram, augstā temperatūrā, no akumulatora var izplūst šķidrums. Nepieskarieties izplūdušajam šķidrumam. Tas var izraisīt kairinājumu vai apdegumus. Maz ticamajā gadījumā, ja akumulatora šķidrums nokļūst acīs vai uz ādas, nekavējoties skalojiet ar tīru ūdeni, piemēram, krāna ūdeni, pēc tam vērsieties medicīnas iestādē.
5. Neradiet akumulatora īsslēgumu, ievērojiet šādus noteikumus.
   (1) Nepieskarieties spailēm ar elektrību vadošu materiālu.
   (2) Neglabājiet akumulatoru traukā kopā ar citiem metāla priekšmetiem, piemēram, naglām, monētām utt.
   (3) Sargājiet akumulatoru no ūdens un lietus.
   Akumulatora īsslēgums var izraisīt spēcīgu strāvas plūsmu, pārkaršanu, iespējamus apdegumus un pat tā sabrukšanu.
6. Neievietojiet akumulatoru elektrību vadošā vielā, kā ūdenī, un neļaujiet elektrību vadošai vielai, kā ūdenim, iekļūt akumulatorā. Šāda rīcība var radīt īsslēgumu, kas var izraisīt pārkaršanu, aizdegšanos, pārplīšanu vai uzsprāgšanu.
7. Nelādējiet, neglabājiet un nelietojiet vibratoru un pārnēsājamo akumulatoru bloku vietās, kur temperatūra var sasniegt vai pārsniegt 50 °C (122 °F).
8. Nededziniet akumulatoru pat tad, ja tas ir smagi bojāts vai pilnībā nolietots. Ugunī akumulators var uzsprāgt.
9. Nedzeniet akumulatorā naglas, nezāģējiet, nesaspiediet un nemetiet to, kā arī nesitiet akumulatoru pret cietiem priekšmetiem. Šāda rīcība var izraisīt aizdegšanos, pārmērīgu uzkaršanu vai uzsprāgšanu.
10. Nelietojiet akumulatoru, kas ir nomests vai jebkādā veidā bojāts.
11. Uz akumulatoru blokā esošajiem litija jonu akumulatoriem attiecas Bīstamo preču noteikumos ietvertās prasības.
    Komerciālos pārvadājumos, ko veic, piemēram, trešās personas, pārvadātāji, jāievēro īpašās prasības par iepakojumu un marķējumu. Lai sagatavotu šādu preci nosūtīšanai, nepieciešams konsultēties ar lietpratēju bīstamo materiālu jautājumos. Lūdzu, ievērojiet arī attiecīgās valsts normatīvos aktus, kuros var būt vēl sīkāk izstrādāti noteikumi. Aizlīmējiet vai aizklājiet vaļējos kontaktus un iepakojiet akumulatorus tā, lai tie nevarētu pārvietoties iepakojumā.
12. Utilizējot akumulatoru, izņemiet to no pārnēsājamā akumulatoru bloka un utilizējiet drošā vietā. Ievērojiet vietējos noteikumus attiecībā uz akumulatoru utilizāciju.
13. Lietojiet akumulatoru tikai kopā ar Makita norādītajām ierīcēm. Akumulatora uzstādīšana neatbilstošām ierīcēm var izraisīt aizdegšanos, pārmērīgu karstumu, uzsprāgšanu vai elektrolīta noplūdi.
14. Ja vibratoru ilgu laiku nelieto, akumulators jāizņem no pārnēsājamā akumulatoru bloka.
15. Glabājiet akumulatoru bērniem nepieejamā vietā.
16. Lietošanas laikā un pēc tā akumulators var uzkarst, kas var izraisīt apdegumus vai zemas temperatūras apdegumus. Ar karstiem akumulatoriem rīkojieties piesardzīgi.
17. Nepieskarieties akumulatora spailei uzreiz pēc lietošanas, jo tā var kļūt tik karsta, ka var radīt apdegumus.
18. Neļaujiet skaidām, putekļiem vai zemei saķerties akumulatora spailēs, atverēs un rievās. Tas var izraisīt vibratora vai akumulatora sliktu darbību vai salūšanu.
19. Nepieskarieties uzlādē esoša akumulatora spailēm ar metāla vai kādiem citiem priekšmetiem.
20. Nelietojiet akumulatoru augstsprieguma elektrolīniju tuvumā. Tas var izraisīt vibratora vai akumulatora darbības traucējumus vai salūšanu.
21. Ja akumulatora temperatūra ir augsta (40 °C (104 °F) vai augstāka), piemēram, pēc darba karstā saulē, uzlāde var būt uz laiku neiespējama. Taču tas tā ir akumulatora aizsargfunkcijas dēļ un nenorāda uz darbības traucējumu. Ļaujiet akumulatoram brīdi atdzist pirms atkārtotas uzlādes.

SAGLABĀJIET ŠO INSTRUKCIJU.

⚠ UZMANĪBU! Izmantojiet tikai oriģinālos Makita akumulatorus.

Neoriģinālo Makita akumulatoru izmantošana vai tādu akumulatoru izmantošana, kuri ir pārveidoti, var izraisīt akumulatoru pārsprāgšanu, izraisot aizdegšanos, fiziskus ievainojumus vai materiālus zaudējumus. Tas arī anulē Makita garantiju visiem Makita izstrādājumiem.

Padomi maksimāla akumulatora kalpošanas laika uzturēšanai

1. Uzlādējiet akumulatoru, pirms tas ir pilnībā izlādējies. Vienmēr, kad pamanāt jaudas samazinājumu, apturiet darbību un uzlādējiet akumulatoru.
2. Nekādā gadījumā neuzlādējiet pilnībā uzlādētu akumulatoru. Pārlādēšana samazina akumulatora kalpošanas laiku.
3. Uzlādējiet akumulatoru istabas temperatūrā robežās no 10 °C–40 °C (50 °F–104 °F). Ļaujiet karstam akumulatoram atdzist pirms tā lādēšanas.
4. Kad akumulatoru neizmanto, izņemiet to no pārnēsājamā akumulatoru bloka vai lādētāja.
5. Uzlādējiet akumulatoru, ja nelietojat to ilgu laiku (ilgāk nekā sešus mēnešus).

VIBRATORA DAĻU NOSAUKUMI

⚠UZMANĪBU! Šis izstrādājums ir paredzētā ierīce Makita Pārnēsājamajam akumulatoru blokam "PDC01" un "PDC1200". Neizmantojiet citas ar akumulatoru darbināmas ierīces. Šādas darbības var izraisīt strāvas triecienu, pārkaršanu, pārplīšanu vai aizdegšanos.

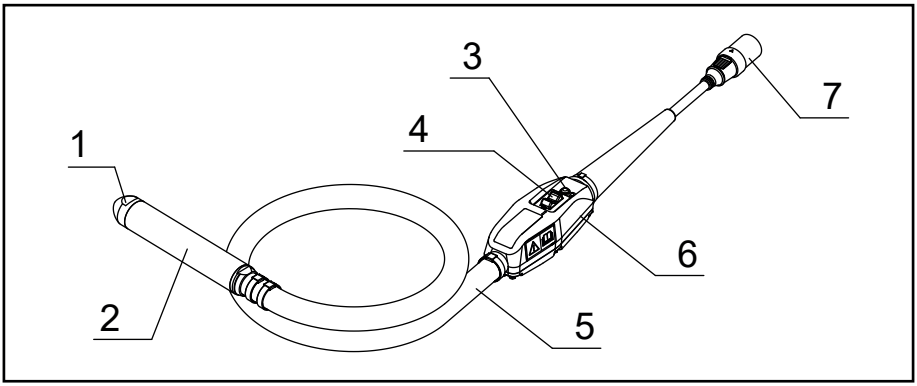

1	Vibratora vāciņš	5	Šļūtene
2	Galvas mezgls	6	Invertora korpuss
3	LED lampiņa	7	Savienotājs (kontaktdakša)
4	Slēdzis	–	–

1. Pārliecinieties, vai vibratora darbības slēdzis ir iestatīts pozīcijā OFF (izslēgts).

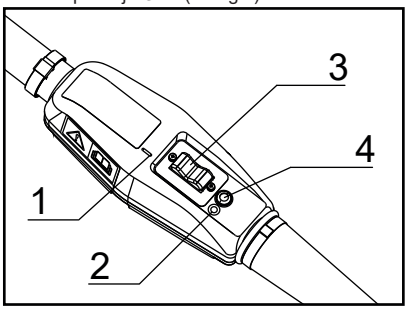

► 1. “ I ” atzīme 2. “O” atzīme
3. Darbības slēdzis 4. LED lampiņa

PIEZĪME. Atzīme “O” nozīmē OFF (izslēgts); atzīme “I” nozīmē ON (ieslēgts).

2. Savietojiet bultiņas atzīmi uz vibratora kontaktdakšas ar bultiņu uz pārnēsājamā akumulatoru bloka kontaktligzdas un iespraudiet kontaktdakšu līdz galam.

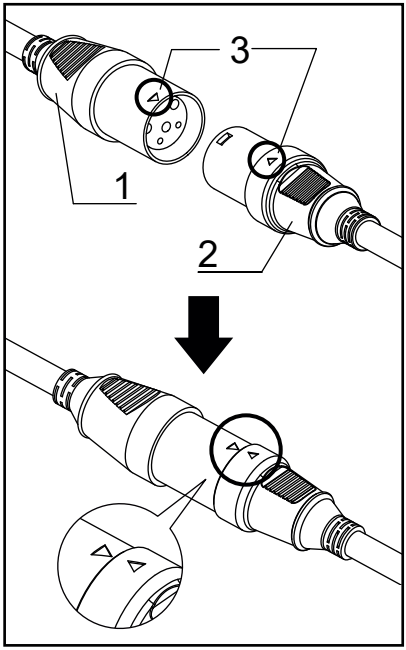

► 1. Kontaktligzda 2. Kontaktdakša
3. Bultiņas atzīme

3. Nospiediet barošanas pogu uz pārnēsājamā akumulatoru bloka, lai to ieslēgtu (ON). Galvenā barošanas lampiņa iedegas zaļā krāsā. Arī LED lampiņa uz vibratora iedegas zaļā krāsā.

PIEZĪME. Kad LED lampiņa mirgo sarkanā krāsā, ir aktivizēta kļūdainas iedarbināšanas novēršanas funkcija. Darbības slēdža pārslēgšana pozīcijā OFF (izslēgts) atceļ kļūdainas iedarbināšanas novēršanas funkciju, un LED lampiņa uz vibratora iedegas zaļā krāsā.

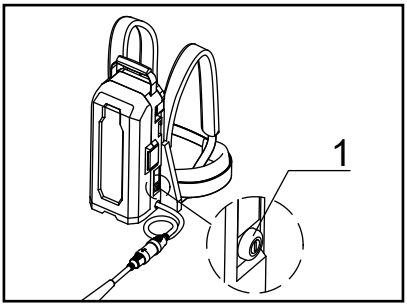

► 1. Galvenā barošanas poga

4. Turiet vibratora šļūteni tā, lai galvas mezgls karātos gaisā.
5. Kad esat gatavībā, ieslēdziet darbības slēdzi pozīcijā ON (ieslēgts), lai iedarbinātu vibratoru.

PIEZĪME. Turiet vibratora šļūteni tādā vietā, kur vibrācija uz roku ir maza.

6. Ievietojiet vibratoru perpendikulāri betonā, izvēloties efektīvu blīvēšanas diapazonu.

PIEZĪME. Vibratora efektīvais blīvēšanas diapazons ir zona, kuras diametrs ir aptuveni 10 reižu lielāks par vibrējošās daļas diametru.

7. Orientieris vibratora pārvietošanai ir brīdis, kad betons beidz sēsties un java virskārtā ir līdzena un spīdīga.

PIEZĪME. Vibratora novietošana vienā punktā ilgu laiku var izraisīt pildvielas atdalīšanos.

PIEZĪME. Ja atdalīšanās notiek betona novietošanas laikā, vienmērīgi uzpildiet rupjo pildvielu un novietojiet betonu vēlreiz.

PIEZĪME. Ieteicams darbības slēdzi pārslēgt pozīcijā OFF (izslēgts), kamēr vibrators nav ievietots betonā. Tas palīdz pagarināt vibratora izmantošanas laiku/darbmūžu.

8. Velkot ārā vibratoru, velciet to lēnām, lai nepaliktu caurumi.
9. Pēc betonēšanas pabeigšanas pārslēdziet vibratora darbības slēdzi pozīcijā OFF (izslēgts), lai apturētu vibratoru.
10. Nospiediet un turiet nospiestu barošanas slēdzi uz pārnēsājamā akumulatoru bloka, lai apturētu barošanas strāvas padevi.

    Jaudas indikators nodziest.

11. Noņemiet savienotāju, kas savieno pārnēsājamo akumulatoru bloku un vibratoru.

PIEZĪME. Noņemot savienotāju, turiet aiz kontaktdakšas un kontaktligzdas un neveiciet aiz paša kabeļa.

AKUMULATORA UZLĀDE

⚠UZMANĪBU! Pirms akumulatora uzlādes izlasiet pārnēsājamā akumulatoru bloka un akumulatoru lādētāja instrukciju.

- Lai uzlādētu, skatiet pārnēsājamā akumulatoru bloka vai akumulatoru lādētāja ekspluatācijas instrukciju.

TĪRĪŠANA PĒC LIETOŠANAS

- Pēc lietošanas vibrators ir rūpīgi jānotīra un šļūtenes un kabeļi ir kārtīgi jāsaritina.

1. Notīriet betonu no galvas mezgla, šļūtenes, invertora korpusa un vadiem, pirms tas sacietē.
2. Nemazgājiet invertora korpusu ar ūdeni. Noslaukiet pielipušus netīrumus ar mitru drānu. Pēc šādas slaucīšanas noslaukiet ar sausu drānu, lai noņemtu atlikušo mitrumu.
3. Ja uz kontaktdakšas vai kontaktligzdas spailēm ir netīrumi vai rūsa, notīriet to. Slikts spaiļu kontakts var izraisīt darbības traucējumus.
4. Pārnēsājot pārnēsājamo akumulatoru bloku, pirms tā pārvietošanas atvienojiet kontaktligzdu uz pārnēsājamā akumulatoru bloka no kontaktdakšas uz vibratora.
5. Nesot ierīci, turiet vibratoru un pārnēsājamā akumulatoru bloka rokturi. Neceliet un nevelciet tikai aiz vibratora vai pārnēsājamā akumulatoru bloka.

   Šāda rīcība var izraisīt vibratora nodilšanu vai elektrības kabeļa pārplīšanu.
6. Pārnēsājot pārnēsājamo akumulatoru bloku, pirms pārvietošanas izslēdziet to. Nospiediet un turiet nospiestu barošanas slēdzi, lai izslēgtu strāvas padevi.

PĀRBAUDE

- Pirms vibratora nešanas uz darba vietu, kā arī pēc lietošanas noteikti pārbaudiet šādus punktus.
- Tas lielā mērā palīdzēs novērst problēmas darbības laikā.

1. Vai vibratoram vērojams nodilums, plaisas vai vaļīgas daļas?
2. Vai uz šļūtenes vērojams nodilums, bojājumi vai skrāpējumi?
3. Vai kabeļa apvalkā vērojams nodilums vai plaisas?
4. Vai vērojama invertora korpusa deformācija, vaļīgas skrūves vai jebkuras invertora daļas, piemēram, darbības slēdža pārsega vai LED lampiņas, bojājumi?
5. Vai uz kontaktdakšas vai kontaktligzdas spailēm ir netīrumi vai rūsa?
6. Vai izolācijas pretestības vērtība ir pareiza? (DC 500 V, 10 MΩ vai vairāk)
   (1) Par mērinstrumentu izmantojiet 500 V izolācijas pretestības testeri.
   (2) Mēriet starp kontaktdakšas spailēm un invertora korpusu.

   PIEZĪME. Nemēriet starp trim savienotājiem. Tā var sabojāt invertora plati.
7. Vai pārnēsājamajā akumulatoru blokā ir plaisas, iespiedumi vai citi bojājumi?
8. Vai akumulators ir pilnībā uzlādēts?
9. Vai vibratoru var iedarbināt, turot gaisā, savienojot vibratoru ar pārnēsājamo akumulatoru bloku?

   Ja tā dara, vai LED lampiņa uz invertora korpusa iedegas zaļā krāsā?
10. Vai vibratoram ir kāds neparasts troksnis? Vai vibratora darbība izklausās normāli? (Normāla ir vienmērīga un pastāvīga skaņa.)

NODILUMDAĻU NOMAIŅAS PERIODS

- Nodilumdaļas periodiski jānomaina saskaņā ar tālāk doto tabulu.

Nodilumdaļas	Nomaiņas periods (vizuāla un skaņas pārbaude)	Nomaiņas biežums (stundās)
Galvas mezgls	Noteikts nodiluma statuss (vizuāli)	300–500
Vibratora vāciņš		
Gultnis	Noteikts pēc trokšņa darbības laikā (skaņas pārbaude)	400–500
Šļūtene	Noteikts pēc nodiluma vai skrāpējumiem (vizuāli)	Kad konstatēts

- Iepriekš norādītais nodilumdaļu nomaiņas laiks ir aptuvena orientējošā vērtība. Tā kā tas atkarīgs no lietojuma, mēs iesakām nomainīt nodilumdaļas ātrāk, nekā minēts iepriekš.

LED LAMPIŅA

- Invertora jaudas statusu var pārbaudīt pēc LED lampiņas degšanas vai mirgošanas.
- Ja tā mirgo, ir aktivizēta aizsardzības funkcija un jaudas padeve ir apturēta. Apturiet darbību un likvidējiet novirzes cēloni, pirms atsākat darbību.

LED lampiņas statuss	Invertora jaudas statuss
1. Nepārtraukta zaļa gaisma	Normāls stāvoklis. Vibratoru var izmantot.
2. Mirgojoša zaļa gaisma	Vibrators ir pārslogots. Vibratoru var izmantot, bet vibrāciju frekvence ir samazināta, lai novērstu atteici pārslodzes dēļ. Vibrators atgriezīsies normālā stāvoklī, kad pārslodzes stāvoklis būs novērsts.
3. Mirgojoša sarkana gaisma	Šādā stāvoklī ir aktivizēta kļūdainas iedarbināšanas novēršanas funkcija. Šī funkcija nepieļauj negaidītu vibratora darbības uzsākšanu, ja tiek pieslēgta barošana, kamēr vibratora darbības slēdzis ir pozīcijā ON (ieslēgts). Darbības slēdža pārslēgšana pozīcijā OFF (izslēgts) atjauno vibratora normālo stāvokli.
4. Nepārtraukta sarkana gaisma	Ja ir konstatēta novirze, invertora jaudas padeve tiek apturēta. Ja ieslēdzas sarkanā gaisma, lūdzu, pārbaudiet šādus punktus. • Pārbaudiet atlikušo akumulatora kapacitāti. • Vai ir kāds ierobežojums vai pārmērīga slodze, ko izraisījusi armatūra u. tml.? Ja nav konstatētas problēmas, pārslēdziet slēdzi pozīcijā OFF (izslēgts), lai atgrieztos normālā stāvoklī (nepārtraukta zaļa gaisma). Ja sarkana gaisma ieslēdzas atkārtoti, visticamāk, radies darbības traucējums. Nepieciešams veikt pārbaudi un remontu.
5. Nedeg neviena gaisma	Vibrators ir apturēts, jo ir problēmas ar barošanu. Akumulators var būt tukšs, akumulators var būt ievietots nepareizi, vai akumulators var būt bojāts. Lūdzu, pārbaudiet barošanas strāvas padevi.

TRAUCĒJUMU NOVĒRŠANA

- Ja šīs ierīces lietošanas laikā tiek novērots kāds no tālāk minētajiem stāvokļiem, pārtrauciet lietot šo ierīci un pārbaudiet cēloni un iespējamos novēršanas līdzekļus.
- Lai veiktu pārbaudi un remontu, vērsieties vietējā Makita pilnvarotā servisa centrā.

Darbība	1. simptoms	2. simptoms	Cēlonis	Novēršanas līdzeklis
Vibrators darbojas	Neparasts troksnis no vibratora vibrējošās daļas (metāliska skaņa utt.)		Gultņa defekts (Nelīdzens, nodilis)	Nomainiet gultņus.
	Maza vibrācija	LED lampiņa uz invertora korpusa **mirgo zaļā krāsā.**	Gultņa defekts (Nelīdzens, nodilis)	Nomainiet gultņus.
			Pārslodzes stāvoklis, kas pārsniedz vibratora jaudu.	Samaziniet slodzi, izvelkot galvas mezglu no betona.
	Apstājas darbības laikā	LED lampiņa uz invertora korpusa **nepārtraukti deg sarkanā krāsā.**	Vibrators ir būtiski pārslogots pāri tā jaudas robežām. Akumulatora jauda ir maza, un vibratora jauda ir samazināta.	Samaziniet slodzi, izvelkot galvas mezglu no betona. Pēc tam ieslēdziet atkal. Ja atkārtoti ieslēdzas sarkanā gaisma, pārbaudiet akumulatoru. Ja tas ir pilnībā uzlādēts, tas ir jāpārbauda un jāsaremontē.
Vibrators nesāk darboties.	LED lampiņa uz invertora korpusa nedeg.	Pārnēsājamā akumulatoru bloka jaudas indikators neiedegas.	Pārnēsājamais akumulatoru bloks nav ieslēgts.	Ieslēdziet pārnēsājamo akumulatoru bloku.
			Akumulators nav uzstādīts. Vai arī atlikusī akumulatora jauda ir nepietiekama.	Uzstādiet akumulatoru. Vai arī uzstādiet akumulatorus vai nomainiet akumulatorus pret uzlādētiem.
			Pārnēsājamais akumulatoru bloks nedarbojas pareizi.	Nepieciešams veikt pārbaudi un remontu.
		Pārnēsājamā akumulatoru bloka jaudas indikators pārmaiņus **mirgo zaļā un sarkanā krāsā.**	Pārnēsājamais akumulatoru bloks konstatējis novirzi.	Izslēdziet pārnēsājamo akumulatoru bloku un ieslēdziet to vēlreiz.
			Pārnēsājamais akumulatoru bloks nedarbojas pareizi.	Nepieciešams veikt pārbaudi un remontu.
		Pārnēsājamā akumulatoru bloka jaudas indikators **nepārtraukti deg zaļā krāsā.**	Vibratora kontaktdakša nav pareizi savienota ar pārnēsājamā akumulatoru bloka kontaktligzdu. Vai arī ir atvienots kabelis.	Pārbaudiet, vai kontaktdakša ir stingri savienota ar kontaktligzdu. Ja nav savienojuma, nepieciešams veikt pārbaudi un remontu.
			Vibratora invertora platei ir darbības traucējumi.	Nepieciešams veikt pārbaudi un remontu.

Darbība	1. simptoms	2. simptoms	Cēlonis	Novēršanas līdzeklis
Vibrators nesāk darboties.	LED lampiņa uz invertora korpusa nedeg.	Pārnēsājamā akumulatoru bloka jaudas indikators **mirgo zaļā krāsā.**	Akumulatora jauda ir maza. Vai arī tas nav pareizi uzstādīts.	Pārbaudiet akumulatora līmeņa indikatoru. Ja akumulatora uzlādes līmenis ir pietiekams, pārbaudiet, kā ir uzstādīts akumulators.
			Pārnēsājamais akumulatoru bloks vai elektrības kabelis ir karsts.	Atdzesējiet pārnēsājamo akumulatoru bloku.
			Vibratora kontaktdakša nav pareizi savienota ar pārnēsājamā akumulatoru bloka kontaktligzdu. Vai arī ir atvienots kabelis.	Pārbaudiet, vai kontaktdakša ir stingri savienota ar kontaktligzdu. Ja nav savienojuma, nepieciešams veikt pārbaudi un remontu.
	LED lampiņa uz invertora korpusa **nepārtraukti deg sarkanā krāsā.**		Vibrators ir pārtraucis darboties, jo ir konstatēta kļūme.	Atkal ieslēdziet pārnēsājamo akumulatoru bloku. Ja LED lampiņa atkārtoti iedegas sarkanā krāsā, nepieciešams veikt pārbaudi un remontu.
	LED lampiņa uz invertora korpusa **mirgo sarkanā krāsā.**		Ir aktivizēta vibratora kļūdainas iedarbināšanas novēršanas funkcija.	Vienreiz pārslēdziet vibratora darbības slēdzi pozīcijā OFF (izslēgts) un pēc tam atkal to ieslēdziet (ON).

SPECIFIKĀCIJAS

Modelis	VR001C	VR002C	VR003C	VR004C
Jauda	250 W		400 W	
Spriegums	36 V			
Strāvas stiprums	8,7 A		14,0 A	
Frekvence	200 Hz			
Kopējais garums	1 945 mm (76-9/16″)	3 445 mm (135-5/8″)	1 977 mm (77-27/32″)	3 477 mm (136-7/8″)
Galva Diametrs x garums	43 x 255 mm (1-11/16″ x 10-1/32″)		52 x 287 mm (2-1/16″ x 11-5/16″)	
Ārējā šļūtene Diametrs x garums	33 x 1 500 mm (1-5/16″ x 59-1/16″)	33 x 3 000 mm (1-5/16″ x 118-1/8″)	33 x 1 500 mm (1-5/16″ x 59-1/16″)	33 x 3 000 mm (1-5/16″ x 118-1/8″)
Masa	4,8 kg (10,6 mārciņas)	5,9 kg (13,0 mārciņas)	5,6 kg (12,4 mārciņas)	6,7 kg (14,8 mārciņas)

* Masa neietver barošanas ierīces, piemēram, pārnēsājamo akumulatoru bloku un akumulatorus.

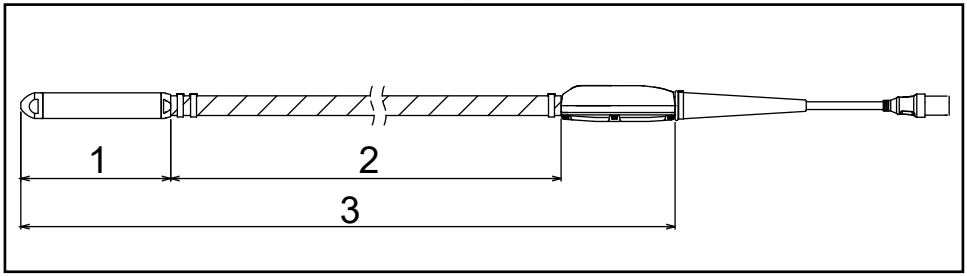

► 1. Galvas garums 2. Ārējās šļūtenes garums 3. Kopējais garums

DARBĪBAS LAIKS

Modelis	Izmantojot PDC01 (min.)	Izmantojot PDC1200 (min.)
VR001C / VR002C	apm. 100	apm. 300
VR003C / VR004C	apm. 60	apm. 200

* Darbības laiks ar PDC01 balstīts uz četriem BL 1860B akumulatoriem, kas uzstādīti pārnēsājamajā akumulatoru blokā.

* Darbībbas laiks ir atsauces vērtība, kas attiecas uz situāciju, ja katru vibratoru darbina nepārtraukti. Tas ir atkarīgs no akumulatoru uzlādes statusa un lietošanas vides.

KOPĒJĀ VIBRĀCIJAS VĒRTĪBA

Modelis	Kopējā vibrācijas vērtība (m/s^2)
VR001C / VR002C	Mazāk nekā 2,5
VR003C / VR004C	2,5

* Kopējā vibrācijas vērtība ir vērtība, kurā izmantots mērinstruments, kas pamatojas uz standartu ISO 5349-1, un tā ir izmērīta ar metodi, kas atrodama standartā ISO 5349-2.

NAUDOJIMO PASKIRTIS

Įrankis skirtas burbuliukams iš betono šalinti, kai šis liejamas.

TRIUKŠMAS

Toliau pateikiamas tipinis A sverties triukšmo lygis, nustatytas pagal EN60745.

Modelis: VR001C, VR002C
Garso galios lygis (L_{WA}): 98,4 dB (A)
Garso slėgio lygis (L_{pA}): 87,4 dB (A)
Paklaida (K): 3 dB (A)
Modelis: VR003C, VR004C
Garso galios lygis (L_{WA}): 97,6 dB (A)
Garso slėgio lygis (L_{pA}): 86,6 dB (A)
Paklaida (K): 3 dB (A)

PASTABA. Deklaruojama (-os) triukšmo emisijos vertė (-ės) išmatuota (-os) taikant standartinį bandymo metodą, ją (jas) galima naudoti lyginant įrankius tarpusavyje.

PASTABA. Deklaruojama (-os) triukšmo emisijos vertė (-ės) gali būti naudojama (-os) ir siekiant preliminariai įvertinti poveikį.

⚠ĮSPĖJIMAS! Dėvėkite ausų apsaugos priemones.

⚠ĮSPĖJIMAS! Triukšmo emisijos vertė (-ės) elektrinio įrankio faktinio naudojimo metu gali skirtis nuo deklaruojamosios (-ųjų). Tai priklauso nuo būdų, kuriais įrankis naudojamas (ypač – nuo apdorojamo ruošinio rūšies).

⚠ĮSPĖJIMAS! Būtinai nustatykite tinkamas operatoriaus apsaugos priemones, kurios būtų grindžiamos faktinėmis eksploatacijos sąlygomis įvertinta poveikio verte (atsižvelkite į visas darbinio ciklo dalis, pvz., kiek laiko įrankis dirba, būna išjungtas ar veikia laisvomis apsukomis).

VIBRACIJA

Toliau pateikiama bendroji vibracijos vertė (triašių vektorių suma), nustatyta pagal EN60745.

Modelis: VR001C, VR002C
Veikimo režimas: be apkrovos
Vibracijos emisija (ah): 1,9 m/s^2 (žarna)
Vibracijos emisija (ah): 0,7 m/s^2 (inverterio korpusas)
Paklaida (K): 1,5 m/s^2
Modelis: VR003C, VR004C
Veikimo režimas: be apkrovos
Vibracijos emisija (ah): 3,1 m/s^2 (žarna)
Vibracijos emisija (ah): 1,7 m/s^2 (inverterio korpusas)
Paklaida (K): 1,5 m/s^2

PASTABA. Deklaruojama vibracijos emisijos vertė išmatuota taikant standartinį bandymo metodą, ją galima naudoti lyginant įrankius tarpusavyje.

PASTABA. Deklaruojama vibracijos emisijos vertė gali būti naudojama ir siekiant preliminariai įvertinti poveikį.

⚠ĮSPĖJIMAS! Vibracijos emisijos vertė elektrinio įrankio faktinio naudojimo metu gali skirtis nuo deklaruojamosios. Tai priklauso nuo būdų, kuriais įrankis naudojamas (ypač – nuo apdorojamo ruošinio rūšies).

⚠ĮSPĖJIMAS! Būtinai nustatykite tinkamas operatoriaus apsaugos priemones, kurios būtų grindžiamos faktinėmis eksploatacijos sąlygomis įvertinta poveikio verte (atsižvelkite į visas darbinio ciklo dalis, pvz., kiek laiko įrankis dirba, būna išjungtas ar veikia laisvomis apsukomis).

EB atitikties deklaracija

Tik Europos šalims

EB atitikties deklaracija įtraukta į šios naudojimo instrukcijos A priedą.

BENDRIEJI ELEKTRINIŲ ĮRANKIŲ SAUGOS ĮSPĖJIMAI

⚠ĮSPĖJIMAS! Perskaitykite visus saugos įspėjimus ir nurodymus. Jei nesilaikysite įspėjimų bei nurodymų, galite patirti elektros šoką, sukelti gaisrą ir (arba) rimtai susižaloti.

Pasilikite visus įspėjimus ir nurodymus, kad galėtumėte pasinaudoti ateityje.

Įspėjimuose minimas terminas „elektrinis įrankis“ reiškia iš elektros tinklo maitinamus (laidinius) elektrinius įrankius arba akumuliatorinius (belaidžius) elektrinius įrankius.

Sauga darbo vietoje

1. Savo darbo vietoje užtikrinkite švarą ir gerą apšvietimą. Dirbant netvarkingoje arba tamsioje vietoje, didėja nelaimingų atsitikimų pavojus.
2. Nenaudokite elektrinių įrankių sprogiojoje aplinkoje, pvz., ten, kur yra liepsniųjų skysčių, dujų ar dulkių. Elektriniai įrankiai generuoja kibirkštis, galinčias uždegti dulkes arba dūmus.
3. Dirbdami su elektriniu įrankiu, pasirūpinkite, kad vaikai ir pašaliniai asmenys laikytųsi atokiai. Dėl koncentracijos stokos galite netyčia prarasti kontrolę.

Elektros sauga

4. Elektrinio įrankio kištukai turi atitikti lizdą. Niekada ir niekaip nemodifikuokite kištuko. Su įžemintais elektriniais įrankiais nenaudokite jokių adapterių kištukų. Nemodifikuoti kištukai ir juos atitinkantys lizdai sumažins elektros šoko pavojų.
5. Venkite kūno sąlyčio su įžemintais paviršiais, pvz., vamzdžiais, radiatoriais, viryklėmis ir šaldytuvais. Jei jūsų kūnas bus įžemintas, padidės elektros šoko pavojus.
6. Saugokite elektrinius įrankius nuo lietaus ir drėgmės. Jei į elektrinį įrankį pateks vandens, padidės elektros šoko pavojus.
7. Tinkamai elkitės su kabeliu. Niekada nenaudokite kabelio elektriniam įrankiui nešti, traukti ar nuo elektros tinklo atjungti. Laikykite kabelį atokiai nuo šilumos, alyvos, aštrių kraštų ar judančių dalių. Pažeisti ar supainioti kabeliai didina elektros šoko pavojų.
8. Naudojant elektrinį įrankį lauke, reikia naudoti laukui tinkamą ilginimo kabelį. Jei naudosite lauko sąlygoms tinkamą kabelį, sumažinsite elektros šoko pavojų.
9. Jei neišvengiamai būtina dirbti elektriniu įrankiu drėgnoje vietoje, naudokite įžeminimo trikties jungtuvu (GFCI) apsaugotą maitinimo šaltinį. Naudojant GFCI, mažėja elektros šoko pavojus.

Asmeninė sauga

10. Dirbdami elektriniu įrankiu būkite budrūs, žiūrėkite, ką darote ir vadovaukitės sveiku protu. Nesinaudokite elektriniu įrankiu, kai esate pavargę, apsvaigę nuo narkotinių medžiagų, alkoholio ar vaistų. Jei dirbdami elektriniu įrankiu akimirkai nukreipsite dėmesį, galite sunkiai susižaloti.
11. Naudokite asmenines apsaugos priemones. Būtinai dėvėkite akių apsaugos priemones. Tinkamai naudojamos apsaugos priemonės, pvz., kaukė nuo dulkių, apsauginiai batai neslystančiu padu, šalmas arba ausų apsaugos priemonės sumažins susižalojimo pavojų.
12. Apsisaugokite nuo atsitiktinio paleidimo. Prieš jungdami elektrinį įrankį prie maitinimo tinklo ar akumuliatoriaus, prieš jį imdami ar nešdami, užtikrinkite, kad jungiklis būtų išjungimo padėtyje. Jei nešite elektrinį įrankį pirštą laikydami ant jungiklio arba prijungsite elektrinį įrankį prie maitinimo šaltinio su įjungtu jungikliu, kils nelaimingo atsitikimo pavojus.
13. Prieš įjungdami elektrinį įrankį, nuimkite reguliavimo raktą arba veržliaraktį. Jei paliksite veržliaraktį arba raktą prijungtą prie elektrinio įrankio sukamosios dalies, galite susižaloti.
14. Nesiekite per toli. Visuomet stovėkite tinkamai ir stabiliai. Taip galėsite geriau kontroliuoti elektrinį įrankį netikėtose situacijose.
15. Tinkamai apsirenkite. Nedėvėkite laisvų drabužių arba papuošalų. Laikykite plaukus, drabužius ir pirštines atokiai nuo judančių dalių. Judančios dalys gali įtraukti laisvus drabužius, papuošalus arba ilgus plaukus.
16. Jei sumontuoti įtaisai, skirti dulkių ištraukimo ir surinkimo įrangai prijungti, pasirūpinkite, kad ji būtų prijungta ir tinkamai naudojama. Surenkant dulkes, galima išvengti su dulkėmis susijusių pavojų.

Elektrinių įrankių naudojimas ir priežiūra

17. Nenaudokite elektrinio įrankio per jėgą. Parinkite savo darbui tinkamą elektrinį įrankį. Tinkamas elektrinis įrankis geriau ir saugiau atliks užduotis, kurioms buvo suprojektuotas.
18. Nenaudokite elektrinio įrankio, jei jungikliu nepavyksta jo įjungti ar išjungti. Būtina suremontuoti bet kokį elektrinį įrankį, kurio negalima valdyti jungikliu, nes jis kelia pavojų.
19. Prieš reguliuodami įrankį, keisdami priedus ar padėdami sandėliuoti, atjunkite kištuką nuo elektros tinklo arba atjunkite akumuliatorių nuo elektrinio įrankio. Tokios prevencinės saugos priemonės sumažins pavojų netyčia įjungti elektrinį įrankį.
20. Sandėliuokite elektrinius įrankius vaikams nepasiekiamoje vietoje ir neleiskite su elektriniu įrankiu arba šiomis instrukcijomis nesusipažinusiems žmonėms eksploatuoti elektrinio įrankio. Neparengtų žmonių rankose elektriniai įrankiai kelia didelį pavojų.

21. Tinkamai prižiūrėkite elektrinius įrankius. Patikrinkite, ar tinkamai sulygiuotos ir nestringa judančios dalys, ar nėra lūžusių dalių bei kitų požymių, galinčių kelti pavojų elektrinio įrankio eksploatacijos metu. Jei elektrinis įrenginys apgadintas, prieš tęsiant eksploataciją būtina jį suremontuoti. Dėl prastai prižiūrimų elektrinių įrankių kyla daug nelaimingų atsitikimų.
22. Pasirūpinkite, kad pjovimo įrankiai būtų aštrūs ir švarūs. Tinkamai prižiūrint pjovimo įrankius ir galandant jų pjovimo briaunas, jie mažiau strigs ir bus lengviau juos kontroliuoti.
23. Naudokite elektrinius įrankius, priedus, antgalius ir pan. pagal šias instrukcijas, atsižvelgdami į darbo sąlygas ir atliekamus darbus. Jei naudosite elektrinį įrankį ne pagal paskirtį, kils pavojus.

Akumuliatorinio įrankio naudojimas ir priežiūra

24. Įkraukite tik gamintojo nurodytu įkrovikliu. Vienam akumuliatoriui tinkamas įkroviklis, naudojamas kitam akumuliatoriui įkrauti, gali kelti gaisro pavojų.
25. Į akumuliatorinius įrankius dėkite tik jiems skirtus akumuliatorius. Jei naudosite kitus akumuliatorius, rizikuosite susižaloti arba sukelti gaisrą.
26. Kai nenaudojate akumuliatoriaus, laikykite jį atokiai nuo metalinių objektų, pvz., sąvaržėlių, monetų, raktų, vinių, sraigtų ar kitų mažų metalinių daiktų, kurie gali sujungti kontaktus. Dėl akumuliatoriaus kontaktų trumpojo jungimo galima nusideginti arba gali kilti gaisras.
27. Netinkamai eksploatuojant, iš akumuliatoriaus gali ištekėti skysčio: venkite sąlyčio su juo. Atsitiktinio sąlyčio atveju nuplaukite paveiktą vietą vandeniu. Patekus skysčio į akis, papildomai kreipkitės į gydytoją. Iš akumuliatoriaus ištekėjęs skystis gali sudirginti arba nudeginti.

Priežiūra

28. Pasirūpinkite, kad jūsų elektrinio įrankio priežiūros darbus atliktų kvalifikuotas specialistas ir būtų naudojamos tik identiškos atsarginės dalys. Taip išlaikysite elektrinio įrankio saugą.
29. Laikykitės tepimo ir priedų keitimo instrukcijų.
30. Rankenos turi būti sausos ir švarios, ant jų neturi būti alyvos ir tepalo.

GAMINIO SAUGOS ĮSPĖJIMAI

1. Šis gaminys – tai vibratorius, skirtas betonui tankinti. Nenaudokite šio vibratoriaus jokiais kitais tikslais.
2. Būtinai atidžiai perskaitykite šį naudotojo vadovą prieš naudodami gaminį, kad jį galėtumėte valdyti saugiai ir efektyviai. Netinkamai naudojant įrenginį, kas nors gali susižaloti arba gali sugesti įrenginys. Saugokite šį vadovą, kad galėtumėte juo pasinaudoti ateityje.
3. Šį gaminį reikia naudoti prijungus prie „Makita“ nešiojamojo akumuliatorių bloko PDC01 arba PDC1200. Be to, perskaitykite nešiojamojo akumuliatorių bloko ir akumuliatorių įkroviklio naudotojo vadovus.
4. Niekada nenaudokite šio gaminio prijungę prie bet kokio kito maitinimo šaltinio. Priešingu atveju galite apgadinti grandynų plokštę arba sudeginti motorą. Dėl pažeidimų arba sudegus motorui gali būti sunaikinta izoliacija ir galite patirti elektros šoką.
5. Nešiojamajame akumuliatorių bloke nenaudokite jokių kitų akumuliatorių – naudokite tik tuos akumuliatorius, kuriuos nurodė „Makita“. Be to, nenaudokite modifikuotų akumuliatorių (įskaitant išardytus akumuliatorius ir pakeistus atskirus jų elementus ar kitas vidines dalis).
6. Neįkraukite akumuliatoriaus jokiomis kitomis priemonėmis, tik komplekte esančiu įkrovikliu.
7. Terminas „akumuliatorių kasetė“ šiame vadove nenaudojamas, kalbama tiesiog apie „akumuliatorių“.
8. Tinkamai tvarkykite ir prižiūrėkite šį gaminį, kad užtikrintumėte jo saugų veikimą.
9. Skolindami šį gaminį kitam asmeniui, būtinai perduokite jam vadovus ir išsamiai paaiškinkite, kaip saugiai ir tinkamai naudoti gaminį.
10. Šiame dokumente pateikiamos specifikacijos dėl modifikacijų gali būti keičiamos be perspėjimo.
11. Šis gaminys dera su tokiais EMC standartais: EN61000-6-2 / EN61000-6-4.

    Šis gaminys nedera su tokiais EMC standartais: EN61000-6-3 / EN55014-1.
12. Naudojant šį gaminį netoli kitų elektroninių įrenginių jis gali sukelti radijo ryšio trukdžių.

    Dėl to šio gaminio naudotojams gali tekti imtis atitinkamų priemonių.

Giluminio vibratoriaus saugos įspėjimai

1. Prieš pradėdami naudoti vibratorių, užsidėkite apsauginį šalmą, užsimaukite antivibracines pirštines, apsiaukite apsauginius batus, užsidėkite klausos apsaugos priemones bei veido apsaugos priemones (apsauginius akinius bei kaukę) ir užsisekite apsauginius diržus.

2. Darbo metu dėvėkite drabužius ilgomis rankovėmis ir mūvėkite ilgas kelnes. Užtikrinkite, kad būtų kuo mažiau nepridengtos odos. Taip išvengsite odos pažeidimų dėl skriejančio ir prie odos kimbančio betono.
3. Naudojant vibratorių prie kojų arba ne itin giliose vietose, gali tykšti betonas. Naudokite veido apsaugos priemones (apsauginius akinius ir kaukę), kad apsaugotumėte akis ir burną. Dirbdami triukšmingoje aplinkoje, dėvėkite klausos apsaugos priemones.
4. Jei reikia dirbti stovint ant nestabilaus pagrindo, pvz., ant armatūros, pasidėkite pagrindo plokštę.
5. Kadangi prie šio gaminio prijungta ilga žarna, užkliuvus, darbo metu (einant) padarius netinkamą žingsnį (kai žarna įstringa armatūroje), arba dėl riboto judėjimo, ką nors uždėjus ant žarnos, kyla pavojus susižaloti. Be to, jei gaminys paliekamas zonoje, kurioje vaikšto žmonės laikinai sustabdžius darbus, kas nors gali užkliūti ir nukristi arba susižaloti. Tvarkydami žarnas ir kabelius, būkite atsargūs.
6. Ilgai naudojant vibratorių arba dirbant su juo nenatūralioje pozoje, kūnas gali būti pernelyg apkrautas. Būtinai darykite tinkamas pertraukas, kad išvengtumėte nuovargio ar traumų. Be to, jei naudodami gaminį plaštakose, rankose, pečiuose arba nugaroje pajutote skausmą arba tirpimą, nedelsdami sustokite ir kreipkitės į gydytoją.
7. Šį giluminį vibratorių eksploatuojantis verslo operatorius turi tinkamai paskirstyti darbo valandas ir pasirūpinti, kad dėl vibracijos nesuprastėtų darbuotojų sveikata.

   Žr. skirsnį BENDROJI VIBRACIJOS VERTĖ, kur rasite išsamios informacijos apie vibratoriaus generuojamos vibracijos stiprumą.

   Laikykitės toje šalyje, kurioje naudojamas vibratorius, galiojančių aktualių teisinių reikalavimų bei gairių.
8. Laikinai sustabdę darbą, padėkite gaminį sandėliuoti saugioje vietoje. Jei jis bus padėtas ant praėjimo, galite užkliūti už jo ir nukristi arba susižaloti. Įvykus bet kokiai anomalijai arba sutrikus veikimui, nedelsdami išjunkite visus maitinimo šaltinius, nutraukite eksploataciją ir atjunkite nešiojamąjį akumuliatorių bloką. Prireikus tikrinti ir remontuoti, kreipkitės į savo vietinį „Makita“ įgaliotąjį serviso centrą.
9. Šio gaminio galvutės mazgas aušinamas panardinus į sumaišytą betoną. Todėl nenaudokite už sumaišyto betono ribų (t. y. ore). Kitaip gali sudegti motoras.

10. Neleiskite galvutės mazgui veikti ore. Veikdamas ore, vibratorius per kelias minutes įkaista iki 100 °C (212 °F) ar net aukštesnės temperatūros, todėl jį palietę galite nusideginti.
11. Galvutės mazgas dirbant kaista. Panaudoję jo nelieskite. Galite nusideginti.
12. Nedėkite ir nenumeskite jokių sunkių daiktų ant kabelio arba žarnos. Jie gali apgadinti kabelį ir sukelti veikimo sutrikimą.

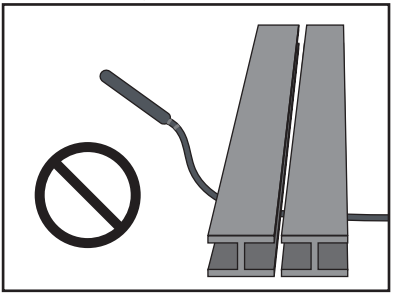

13. Nesiūbuokite galvutės mazgo, laikydami už žarnos arba kabelio. Taip galite susižaloti arba apgadinti netoliese esančius objektus.

14. Maitinimo jungiklis turi būti įjungiamas (išjungiamas) tik kai galvutės mazgas nėra panardintas į sumaišytą betoną.

    Jei maitinimą išjungsite vibratoriui esant sumaišytame betone, gali nepavykti ištraukti galvutės mazgo. Traukiant per jėgą, galima susižaloti.

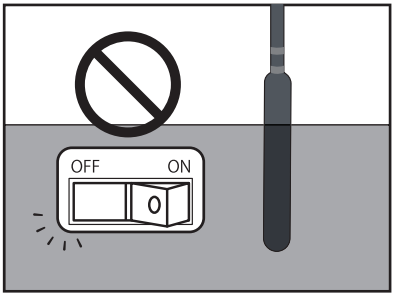

15. Neįjunkite vibratoriaus paguldę ant žemės. Galvutės mazgas gali pradėti nekontroliuojamai plaikstytis ir sukelti nelaimingą atsitikimą.
16. Nebandykite sukioti arba lankstyti vibratoriaus galvutės mazgo tarp armatūros arba klojinio. Priešingu atveju galvutės mazgas gali būti pažeistas ir gali sudegti motoras.

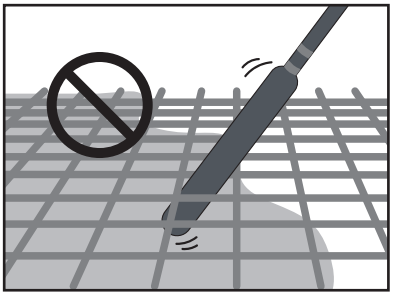

17. Naudodami vibratorių, prijungtą prie nešiojamojo akumuliatorių bloko, dirbkite vieni. Dirbant dviem asmenims, kai vienas laiko vibratorių, o kitas – nešiojamąjį akumuliatorių bloką, galima sukelti nelaimingą atsitikimą arba kas nors gali susižaloti.
18. Gaminį perkelti arba sandėliuoti galima tik išjungus nešiojamąjį akumuliatorių bloką. Jei maitinimas liks įjungtas, įrenginys gali būti netikėtai paleistas ir sukelti nelaimingą atsitikimą arba ką nors sužaloti.
19. Šio gaminio galvutės mazgas neturi būti naudojamas ant kietų paviršių, pvz., sukietėjusio betono arba plieninės plokštės. Kitaip gali sudegti guoliai ir lūžti rotorius.
20. Pildami arba judindami betoną, netraukite kabelio ir nekabinkite jo ant jokio daikto, kadangi gali atsilaisvinti kištukas, trūkti kabelis arba sugesti grandynų plokštė.
21. Inverterio dėžėje yra tikslių elektroninių įrenginių. Nenumeskite, nemėtykite jos, nelipkite ant jos ir saugokite nuo stiprių smūgių.
22. Prieš prijungdami arba atjungdami jungtį, būtinai nustatykite nešiojamojo akumuliatorių bloko jungiklį į išjungimo padėtį. Jei jungtis bus prijungta arba atjungta, kai įjungtas maitinimas, gali sutrikti įrangos veikimas.
23. Siekdami išvengti prasto kontakto, nuvalykite nešvarumus ir rūdis nuo kištuko kontaktų prieš jungdami jį prie nešiojamojo akumuliatorių bloko maitinimo lizdo. Prastas kontaktas su kištuku – viena pagrindinių gedimų (pvz., motoro sudegimo ir grandynų plokštės pažeidimų) priežasčių.
24. Nešiojamajame akumuliatorių bloke, kuris turi būti jungiamas prie šio gaminio, naudojami ličio jonų akumuliatoriai. Smarkiai netrankykite akumuliatoriaus, netaškykite ant jo vandens ir saugokite jį nuo aukštos temperatūros. Priešingu atveju gali sutrikti jo veikimas, galite patirti elektros šoką arba sukelti gaisrą.
25. Įvykus anomalijai, nedelsdami sustabdykite darbą. Priešingu atveju galite sukelti gaisrą, patirti elektros šoką arba susižaloti.
26. Nenaudokite gaminio, jei aplinkoje yra liepsniųjų skysčių, dujų ar dulkių. Priešingu atveju jis gali uždegti jas arba gali įvykti sprogimas.
27. Nebandykite ardyti arba modifikuoti šio gaminio. Priešingu atveju galite patirti elektros šoką, įranga gali perkaisti, trūkti arba gali kilti gaisras.
28. Nenaudokite vibratoriaus lyjant lietui.
29. Neplaukite vibratoriaus vandeniu.

Svarbios nešiojamojo akumuliatorių bloko saugos instrukcijos

1. Prieš pradėdami naudoti nešiojamąjį akumuliatorių bloką, perskaitykite visus nurodymus ir atsargumo reikalaujančius ženklus, pateiktus ant (1) akumuliatorių įkroviklio, (2) akumuliatoriaus ir (3) nešiojamojo akumuliatorių bloko.
2. Nekelkite ir neneškite šio nešiojamojo akumuliatorių bloko paėmę vien už kabelio. Dėvėdami arba naudodami šį nešiojamąjį akumuliatorių bloką, netraukite kabelio.
3. Prieš užsidėdami arba nusiimdami nešiojamąjį akumuliatorių bloką, atjunkite jungtį nuo vibratoriaus.
4. Prieš palikdami vibratorių be priežiūros, būtinai atjunkite nuo jo jungtį arba nusiimkite nešiojamąjį akumuliatorių bloką.
5. Būkite atsargūs, kad darbo metu neužkliūtumėte už kabelio.
6. Nenaudokite šio nešiojamojo akumuliatorių bloko stovėdami ant nestabilaus pagrindo arba nestabiliose aukštose vietose.
7. Darbo metu laikykite kabelį atokiai nuo kliūčių. Kabeliui užkliuvus už kliūčių, kas nors gali rimtai susižaloti.
8. Prie įkroviklio nejunkite jokių adapterių.
9. Prieš pradėdami naudoti patikrinkite nešiojamąjį akumuliatorių bloką, įskaitant kabelius ir diržus. Jei jie pažeisti, paprašykite suremontuoti savo vietinio „Makita“ įgaliotojo serviso centro specialistų.
10. Kabelį prie kabelio laikiklio junkite lėtai ir patikimai.
11. Prieš vykdydami vibratoriaus patikrą arba techninę priežiūrą, užtikrinkite, kad vibratorius būtų išjungtas, o jungtis – atjungta.
12. Dėvėdami nešiojamąjį akumuliatorių bloką, nieko nedėvėkite papildomai (pvz., apsauginių diržų arba peties diržo), nes tai gali trikdyti nešiojamojo akumuliatorių bloko avarinio atjungimo funkciją.
13. Nenaudokite šio nešiojamojo akumuliatorių bloko dėvėdami belaidę vėdinamąją arba šildomąją liemenę.
14. Saugokite šį nešiojamąjį akumuliatorių bloką nuo kibirkščių.
15. Naudodami nešiojamąjį akumuliatorių bloką jo nedėvėdami, būtinai jį paguldykite.
16. Neardykite, neremontuokite ir nemodifikuokite nešiojamojo akumuliatorių bloko.
17. Būkite atsargūs, kad diržai arba diržas nesusipainiotų ant vibratoriaus.

[PDC01]

1. Nenaudokite kelių nešiojamųjų akumuliatorių blokų, sujungdami juos vienus su kitais.
2. Nemontuokite adapterių šio nešiojamojo akumuliatorių bloko akumuliatorių prievaduose.
3. Šis nešiojamasis akumuliatorių blokas suprojektuotas išskirtinai 18 V akumuliatoriams. Nenaudokite kitų nei 18 V akumuliatorių.
4. Neleiskite po dangčiu patekti vandens.

[PDC1200]

1. Stačią nešiojamąjį akumuliatorių bloką statykite tik ant plokščio pagrindo.
2. Naudokite tik nešiojamajam akumuliatorių blokui skirtą įkroviklį. Nenaudokite kitų įkroviklių.
3. Neneškite nešiojamojo akumuliatorių bloko paėmę už akumuliatorių stovo arba pločio reguliavimo diržo.
4. Nieko nedėkite ir netvirtinkite tarp akumuliatoriaus ir jo stovo.
5. Nieko nekabinkite ant akumuliatoriaus stovo.

Svarbios akumuliatorių įkroviklio naudojimo saugos instrukcijos

1. Prieš pradėdami naudoti akumuliatorių įkroviklį, perskaitykite visus nurodymus ir atsargumo reikalaujančius ženklus, pateiktus ant (1) akumuliatorių įkroviklio, (2) akumuliatoriaus ir (3) nešiojamojo akumuliatorių bloko.

⚠ATSARGIAI! Siekdami sumažinti susižalojimų pavojų, įkraukite tik „Makita“ tipo akumuliatorius. Kitų tipų akumuliatoriai gali sprogti ir ką nors sužaloti arba apgadinti turtą.

2. Šiuo akumuliatorių įkrovikliu nebandykite įkrauti vienkartinių (neįkraunamų) maitinimo elementų.
3. Naudokite tokį maitinimo šaltinį, kurio įtampa atitinka įkroviklio vardinėje plokštelėje pateiktus rodiklius.
4. Neįkraukite akumuliatoriaus, jei aplinkoje yra liepsniųjų skysčių arba dujų.
5. Saugokite įkroviklį nuo lietaus ir sniego.
6. Jokiu būdu neneškite įkroviklio už kabelio ir netempkite kabelio, siekdami atjungti kištuką nuo maitinimo lizdo.
7. Įkrovę arba prieš vykdydami techninės priežiūros (valymo) darbus, atjunkite įkroviklį nuo maitinimo šaltinio. Atjungdami įkroviklį, traukite už kištuko, o ne už kabelio.
8. Užtikrinkite, kad kabelis būtų įrengtas taip, kad ant jo niekas neliptų, neužkliūtų ir jis kitaip nebūtų pažeidžiamas arba tempiamas.
9. Nesinaudokite įkrovikliu, jei pažeistas kabelis arba kištukas. Jei pastebėjote, kad kabelis arba kištukas pažeistas, paprašykite „Makita“ įgaliotojo serviso centro specialistų, kad pakeistų. Taip išvengsite pavojaus.

10. Neeksploatuokite ir neardykite įkroviklio, jei jis patyrė smarkų smūgį, buvo numestas ar kitaip pažeistas: vietoj to nugabenkite jį kvalifikuotam remonto meistrui. Netinkamai naudojant arba surenkant, galima patirti elektros šoką arba sukelti gaisrą.
11. Įkraudami akumuliatorius, tai darykite patalpoje, kur temperatūra svyruoja nuo 10 °C (50 °F) iki 40 °C (104 °F). Neįkraukite akumuliatoriaus, jei temperatūra patalpoje NESIEKIA 10 °C (50 °F) arba VIRŠIJA 40 °C (104 °F). Žemoje temperatūroje įkrovimo procesas gali neprasidėti.
12. Nebandykite naudoti įtampos didinimo transformatoriaus, variklinio generatoriaus ar nuolatinės srovės maitinimo lizdo.
13. Įkroviklyje esančios kiaurymės – tai įkrovimo ventiliacijos angos. Jų negalima užblokuoti. Nepakankamas aušinimas turi įtakos įkrovimo trukmei. Rekomenduojama periodiškai tikrinti aušinimo ventiliacijos angas.

Svarbios akumuliatorių naudojimo saugos instrukcijos

1. Prieš pradėdami naudoti akumuliatorių, perskaitykite visus nurodymus ir atsargumo reikalaujančius ženklus, pateiktus ant (1) akumuliatorių įkroviklio, (2) akumuliatoriaus ir (3) nešiojamojo akumuliatorių bloko.
2. Neardykite ir negadinkite akumuliatoriaus. Kitaip galite sukelti gaisrą, įranga gali perkaisti arba sprogti.
3. Jei veikimo trukmė žymiai sumažėjo, nedelsdami nutraukite eksploataciją. Kitaip kils perkaitimo pavojus, galite nudegti ir netgi gali kilti sprogimas.
4. Ypatingomis sąlygomis, pvz., esant aukštai temperatūrai, iš akumuliatoriaus gali ištekėti skysčio. Būkite atsargūs ir nelieskite ištekėjusio skysčio. Jis gali sudirginti arba nudeginti. Jei akumuliatoriaus skysčio patektų į akis arba ant odos (nors tai mažai tikėtina), nedelsdami nuplaukite švariu vandeniu (pvz., iš čiaupo), tada kreipkitės į gydytoją.
5. Nesujunkite akumuliatoriaus trumpuoju jungimu.
   (1) Nelieskite kontaktų jokiu laidžiu daiktu.
   (2) Venkite laikyti akumuliatorių talpykloje su kitais metaliniais daiktais, pvz., vinimis, monetomis ir pan.
   (3) Saugokite akumuliatorių nuo vandens ir lietaus.
   Jei sujungsite akumuliatorių trumpuoju jungimu, gali gerokai padidėti srovės stipris, gaminys gali perkaisti, nudeginti ir netgi sugesti.
6. Nenardinkite akumuliatoriaus į laidžią medžiagą (pvz., vandenį) ir nepilkite į akumuliatorių laidžių medžiagų (pvz., vandens). Kitaip galite sukelti trumpąjį jungimą, dėl ko įranga gali perkaisti, trūkti, gali kilti gaisras arba sprogimas.
7. Neįkraukite, nesandėliuokite ir nenaudokite vibratoriaus, nešiojamojo akumuliatorių bloko bei akumuliatoriaus tokiose vietose, kur temperatūra gali pasiekti arba viršyti 50 °C (122 °F).
8. Nedeginkite akumuliatoriaus net jei jis rimtai pažeistas arba visiškai susidėvėjęs. Ugnyje akumuliatorius gali sprogti.
9. Nekalkite akumuliatoriaus vinimis, nepjaustykite jo, nespauskite, nemėtykite, nenumeskite ir nedaužykite kietais daiktais. Tokiais veiksmais galite sukelti gaisrą, įranga gali perkaisti arba sprogti.
10. Nenaudokite numesto arba bet kaip pažeisto akumuliatoriaus.
11. Viduje esantiems ličio jonų akumuliatoriams taikomi pavojingų prekių teisės aktų reikalavimai.
    Komercinio transportavimo metu, pvz., kai gabena trečiosios šalys (vežėjai), reikia laikytis specialių reikalavimų, pateiktų ant pakuotės ir etiketėse. Prieš ruošiant gaminio siuntą, reikia pasitarti su pavojingų prekių gabenimo ekspertu. Taip pat laikykitės nacionalinių reglamentų, kurie gali būti dar detalesni. Užklijuokite juostele arba užmaskuokite atvirus kontaktus ir supakuokite akumuliatorių taip, kad jis nejudėtų pakuotėje.
12. Akumuliatorius šalinamas išimant jį iš nešiojamojo akumuliatorių bloko ir nugabenant į atitinkamą surinkimo vietą. Šalinkite akumuliatorių laikydamiesi vietinių reglamentų.
13. Akumuliatorių naudokite tik su „Makita“ nurodytais gaminiais. Jei bandysite įdėti akumuliatorių į nederančius gaminius, gali kilti gaisras, įranga gali perkaisti, sprogti arba gali ištekėti elektrolito.
14. Jei vibratorius ilgai nenaudojamas, būtina iš nešiojamojo akumuliatorių bloko išimti akumuliatorių.
15. Laikykite akumuliatorių vaikams nepasiekiamoje vietoje.
16. Naudojamas akumuliatorius gali įkaisti ir kurį laiką po naudojimo likti karštas, taigi jis gali sukelti įprastų arba žemos temperatūros nudegimų. Su karštais akumuliatoriais elkitės atsargiai.
17. Nelieskite akumuliatoriaus kontakto iškart po naudojimo, kadangi jis gali būti pakankamai karštas ir nudeginti.
18. Neleiskite, kad skiedros, dulkės ar žemės užterštų akumuliatoriaus kontaktus, patektų į kiaurymes ar griovelius. Kitaip gali suprastėti vibratoriaus arba akumuliatoriaus veikimas arba jie gali sugesti.
19. Neleiskite įkraunamo akumuliatoriaus kontaktams liestis su metalu arba kitais objektais.
20. Nenaudokite akumuliatoriaus šalia aukštosios įtampos elektros linijų. Kitaip gali sutrikti vibratoriaus arba akumuliatoriaus veikimas arba jie gali sugesti.
21. Kai akumuliatorius įkaista (iki 40 °C (104 °F) arba aukštesnės temperatūros), pvz., padirbus saulėkaitoje, įkrovimo funkcija gali būti laikinai nepasiekiama. Vis dėlto taip nutinka dėl akumuliatoriaus apsauginės funkcijos ir nereiškia veikimo sutrikimo. Prieš įkraunant leiskite akumuliatoriui kurį laiką atvėsti.

IŠSAUGOKITE ŠIUOS NURODYMUS ATEIČIAI.

⚠ ATSARGIAI! Naudokite tik originalius „Makita“ akumuliatorius.

Naudojant neoriginalius arba modifikuotus „Makita“ akumuliatorius, jie gali įtrūkti ir sukelti gaisrą, sužaloti arba apgadinti turtą. Be to, tokiu atveju anuliuojama „Makita“ gaminių garantija.

Patarimai, kaip maksimaliai pailginti akumuliatoriaus eksploataciją

1. Įkraukite akumuliatorių, kol jis visiškai neiškrautas. Pastebėję, kad mažėja įrankio galia, būtinai sustabdykite įrankį ir įkraukite akumuliatorių.
2. Jokiu būdu neįkraukite visiškai įkrauto akumuliatoriaus. Įkrovus per daug, trumpėja akumuliatoriaus eksploatacija.
3. Įkraukite akumuliatorių kambaryje, kurio temperatūra yra intervale 10–40 °C (50–104 °F). Prieš įkraudami karštą akumuliatorių, leiskite jam atvėsti.
4. Nenaudojamą akumuliatorių išimkite iš nešiojamojo akumuliatorių bloko arba įkroviklio.
5. Jei akumuliatoriaus ilgą laiką nenaudojote (ilgiau nei šešis mėnesius), įkraukite jį.

VIBRATORIAUS DALIŲ PAVADINIMAI

⚠ATSARGIAI! Šis įrenginys specialiai suprojektuotas „Makita“ nešiojamiesiems akumuliatorių blokams PDC01 ir PDC1200. Nenaudokite jokių kitų akumuliatorinių įrenginių. Priešingu atveju galite patirti elektros šoką, įranga gali perkaisti, trūkti arba gali kilti gaisras.

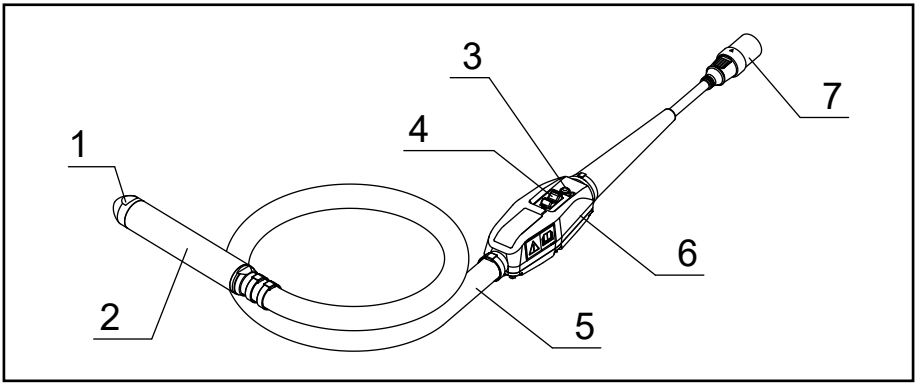

1	Vibratoriaus dangtelis	5	Žarna
2	Galvutės mazgas	6	Inverterio korpusas
3	Šviesos diodų lemputė	7	Jungtis (kištukas)
4	Jungiklis	–	–

1. Užtikrinkite, kad vibratoriaus valdymo jungiklis būtų nustatytas į išjungimo padėtį.

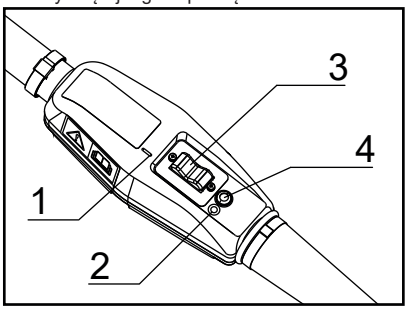

► 1. Žyma „I“ 2. Žyma „O“
3. Valdymo jungiklis 4. Šviesos diodų lemputė

PASTABA. Žyma „O“ reiškia IŠJUNGTA. Žyma „I“ reiškia ĮJUNGTA.

2. Sulygiuokite rodyklės žymą ant vibratoriaus kištuko su lizdu nešiojamajame akumuliatorių bloke ir iki galo įkiškite.

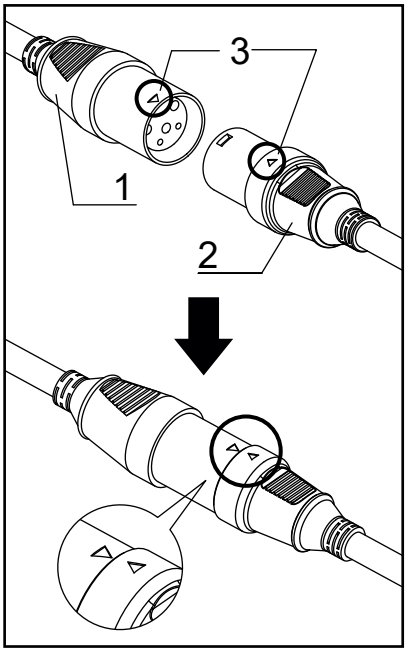

► 1. Lizdas 2. Kištukas 3. Rodyklės žyma

3. Norėdami įjungti, paspauskite nešiojamojo akumuliatorių bloko maitinimo mygtuką. Įsijungia žalia pagrindinė maitinimo lemputė. Kartu įsijungia žalia vibratoriaus šviesos diodų lemputė.

PASTABA. Kai šviesos diodų lemputė mirksi raudona spalva, būna aktyvuota netyčinio paleidimo prevencijos funkcija. Perjungus valdymo jungiklį į išjungimo padėtį, netyčinio paleidimo prevencijos funkcija atšaukiama ir šviesos diodų lemputė ima šviesti žalia spalva.

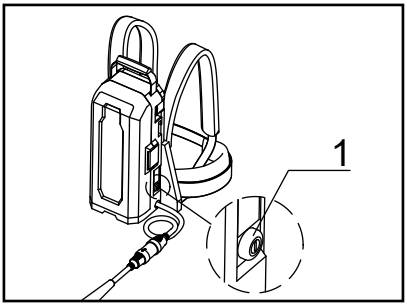

► 1. Pagrindinis maitinimo mygtukas

4. Paimkite vibratoriaus žarną, kad galvutės mazgas kybotų ore.
5. Kai būsite pasiruošę, įjunkite valdymo jungiklį į įjungimo padėtį – paleiskite vibratorių.

PASTABA. Laikykite vibratoriaus žarną tokiame taške, kuriame plaštakai perduodama silpna vibracija.

6. Statmenai įleiskite vibratorių į betono efektyvųjį tankinimo plotą.

PASTABA. Vibratoriaus efektyvusis tankinimo plotas – tai plotas, kurio skersmuo maždaug 10 kartų viršija vibracinės dalies skersmenį.

7. Orientyras, kada keisti vibratoriaus padėtį, – kai betonas baigia nusistovėti, o kalkių-cemento skiedinys ima tolygiai tekėti paviršiumi ir pradeda blizgėti.

PASTABA. Ilgai laikant vibratorių vienoje vietoje, gali atsiskirti frakcijos.

PASTABA. Jei klojant betoną atsiskiria frakcijos, tolygiai išpilkite stambesnę frakciją ir tęskite betono klojimą.

PASTABA. Rekomenduojama nustatyti valdymo jungiklį į išjungimo padėtį, kai vibratorius nėra įkištas į betoną. Taip padėsite pailginti vibratoriaus eksploatacijos trukmę.

8. Vibratorių traukite lėtai, kad neliktų skylių.
9. Baigę lieti, perjunkite vibratoriaus valdymo jungiklį į išjungimo padėtį, kad sustabdytumėte vibratorių.
10. Paspauskite ir palaikykite nešiojamojo akumuliatorių bloko maitinimo mygtuką, kad sustabdytumėte galios tiekimą.

    Maitinimo indikatorius išsijungs.
11. Atjunkite jungtį, jungiančią nešiojamąjį akumuliatorių bloką su vibratoriumi.

PASTABA. Atjungdami jungtį, imkite už lizdo ir kištuko. Netraukite paties maitinimo kabelio.

KAIP ĮKRAUTI AKUMULIATORIŲ?

⚠ATSARGIAI! Prieš įkraudami akumuliatorių, būtinai perskaitykite nešiojamojo akumuliatorių bloko ir akumuliatorių įkroviklio naudotojo vadovus.

- Norėdami įkrauti, žr. nešiojamojo akumuliatorių bloko arba akumuliatorių įkroviklio naudotojo vadovą.

VALYMAS PANAUDOJUS

- Panaudojus reikia gerai išvalyti vibratorių ir gerai apvynioti žarnas bei kabelius.

1. Pašalinkite betoną nuo galvutės mazgo, žarnos, inverterio korpuso ir kabelių, kol jis dar nesukietėjo.
2. Neplaukite inverterio korpuso vandeniu. Nušluostykite prikibusius nešvarumus drėgna šluoste. Po to nušluostykite sausa šluoste, kad pašalintumėte drėgmės likutį.
3. Jei ant kištuko arba lizdo kontaktų liko nešvarumų arba rūdžių, nuvalykite juos. Dėl prasto elektrinio kontakto gali sutrikti veikimas.
4. Prieš perkeldami vibratorių, atjunkite nešiojamojo akumuliatorių bloko jungtį ir vibratoriaus kištuką.
5. Nešdami įrenginį, laikykite vibratorių ir nešiojamojo akumuliatorių bloko rankeną. Nekelkite ir netraukite už vieno vibratoriaus ar nešiojamojo akumuliatorių bloko.

   Kitaip vibratorius gali susidėvėti arba gali trūkti maitinimo kabelis.
6. Prieš nešdami nešiojamąjį akumuliatorių bloką, būtinai išjunkite jį. Norėdami išjungti maitinimą, paspauskite ir palaikykite maitinimo mygtuką.

TIKRINIMAS

- Prieš nešdami vibratorių į darbo vietą ir panaudoję jį, būtinai perskaitykite tolesnę informaciją.
- Tai padės gerokai apriboti problemas darbo metu.

1. Ar ant vibratoriaus yra susidėvėjimo požymių, įtrūkimų arba laisvų komponentų?
2. Ar ant žarnos yra susidėvėjimo požymių, pažeidimų arba įbrėžimų?
3. Ar ant kabelio izoliacijos yra susidėvėjimo požymių arba įtrūkimų?
4. Ar yra kokių nors deformacijos požymių ant inverterio korpuso, ar yra laisvų sraigtų arba pažeidimų ant bet kurios inverterio dalies (pvz., valdymo jungiklio dangtelio arba šviesos diodų lemputės)?
5. Ar yra nešvarumų arba rūdžių ant kištuko arba lizdo kontaktų?
6. Ar tinkamai nustatyta izoliacijos varžos vertė? (500 V (NS), 10 MΩ arba daugiau)
   (1) Matuokite 500 V izoliacijos varžos bandikliu.
   (2) Matuokite tarp kištuko kontaktų ir inverterio korpuso.

   PASTABA. Nematuokite tarp trijų jungčių. Kitaip galite apgadinti inverterio plokštę.
7. Ar ant nešiojamojo akumuliatorių bloko yra įtrūkimų, įlinkimų arba kitų pažeidimų?
8. Ar akumuliatorius visiškai įkrautas?
9. Ar galima paleisti vibratorių, laikant ore ir prijungus vibratorių prie nešiojamojo akumuliatorių bloko?

   Ar tai padarius įsijungia žalia inverterio korpuso šviesos diodų lemputė?
10. Ar vibratorius skleidžia neįprastą triukšmą? Ar veikiantis vibratorius skamba normaliai? (Jei garsas nepertraukiamas ir reguliarus, tai normalu.)

EKSPLOATACINIŲ MEDŽIAGŲ KEITIMO PERIODIŠKUMAS

- Eksploatacines medžiagas reikia keisti periodiškai, vadovaujantis toliau pateikta lentele.

Eksploatacinės medžiagos	Keitimo periodiškumas (apžiūra ir garsinė patikra)	Keitimo dažnis (valandomis)
Galvutės mazgas	Priklauso nuo susidėvėjimo (apžiūra)	300–500
Vibratoriaus dangtelis		
Guolis	Priklauso nuo veikimo triukšmo (garsinė patikra)	400–500
Žarna	Priklauso nuo susidėvėjimo arba įbrėžimų (apžiūra)	Jei aptinkama

- Pirmiau nurodytas eksploatacinių medžiagų keitimo periodiškumas – apytikslė orientacija. Kadangi tai priklauso nuo naudojimo, rekomenduojame keisti eksploatacines medžiagas dažniau nei nurodyta pirmiau.

ŠVIESOS DIODŲ LEMPUTĖ

- Galite patikrinti inverterio išvesties būseną pagal tai, kaip šviečia arba mirksi šviesos diodų lemputė.
- Jei ji mirksi, vadinasi, aktyvuota apsaugos funkcija ir galios perdavimas sustabdytas. Prieš tęsdami darbą, būtinai sustabdykite įrenginį ir pašalinkite anomalijos priežastį.

Šviesos diodų lemputės būsena	Inverterio išvesties būsena
1. Šviečia žalia spalva	Įprasta būsena. Vibratorių galima naudoti.
2. Mirksi žalia spalva	Vibratorius perkrautas. Vibratorių galima naudoti, tačiau, siekiant išvengti gedimo dėl perkrovos, sumažintas vibracijos dažnis. Vibratorius grįš į įprastą būseną, kai perkrova bus pašalinta.
3. Mirksi raudona spalva	Esant šiai būsenai aktyvuota netyčinio paleidimo prevencijos funkcija. Ši funkcija neleidžia netyčia paleisti vibratoriaus, kai įjungiamas maitinimas, kol vibratoriaus valdymo jungiklis yra įjungimo padėtyje. Perjungus valdymo jungiklį į išjungimo padėtį, atkuriama įprasta vibratoriaus būsena.
4. Šviečia raudona spalva	Aptikus anomaliją, inverterio išeiga stabdoma. Įsijungus raudonai lemputei, žr. toliau. • Patikrinkite akumuliatoriaus energijos likutį. • Galbūt yra kliūčių arba per didelė apkrova, pvz., dėl armatūros ar pan.? Jei nepavyksta aptikti problemos, perjunkite jungiklį į išjungimo padėtį, kad grįžtumėte į įprastą būseną (kai šviečia žalia lemputė). Jei vis įsijungia raudona lemputė, vadinasi, sutriko veikimas. Reikia patikrinti ir suremontuoti.
5. Nešviečia jokia lemputė	Kadangi kilo problemų su maitinimo šaltiniu, vibratorius buvo sustabdytas. Galbūt išseko akumuliatorius, gal jis netinkamai įstatytas arba defektinis. Patikrinkite maitinimo šaltinį.

TRIKČIŲ ŠALINIMAS

- Jei naudodami gaminį pastebėjote bet kurią iš tolesnių aplinkybių, nutraukite jo naudojimą, suraskite priežastį ir pritaikykite galimus sprendimus.
- Prireikus tikrinti ir remontuoti, kreipkitės į savo vietinį „Makita“ įgaliotąjį serviso centrą.

Veikimas	1 simptomas	2 simptomas	Priežastis	Sprendimas
Vibratorius veikia	Vibratoriaus vibruojanti dalis skleidžia neįprastą triukšmą (metalo džeržgesį ar pan).		Guolių anomalija (veikia šiurkščiai, susidėvėjo).	Pakeiskite guolius.
	Silpna vibracija.	Inverterio korpuso šviesos diodas **mirksi žalia spalva.**	Guolių anomalija (veikia šiurkščiai, susidėvėjo).	Pakeiskite guolius.
			Įvyko perkrova, kuri viršija vibratoriaus pajėgumą.	Sumažinkite apkrovą, ištraukdami galvutės mazgą iš betono.
	Sustoja veikimo metu.	Inverterio korpuso šviesos diodas **šviečia raudona spalva.**	Vibratorius reikšmingai perkrautas, viršytas jo pajėgumas. Akumuliatoriuje liko mažai energijos, sumažintas vibratoriaus pajėgumas.	Sumažinkite apkrovą, ištraukdami galvutės mazgą iš betono. Tada jį vėl įjunkite. Jei vis įsijungia raudona lemputė, patikrinkite akumuliatorių. Jei jis visiškai įkrautas, reikėtų nugabenti jį patikrinti ir suremontuoti.
Vibratorius nepaleidžiamas	Nešviečia inverterio korpuso šviesos diodų lemputė.	Neįsijungia nešiojamojo akumuliatorių bloko maitinimo indikatorius.	Nešiojamasis akumuliatorių blokas neįjungtas.	Įjunkite nešiojamąjį akumuliatorių bloką.
			Akumuliatorius neįdėtas. Galbūt nepakankama akumuliatoriaus talpa.	Įdėkite akumuliatorių. Kitas būdas: įkraukite akumuliatorius arba pakeiskite juos įkrautais.
			Sutriko nešiojamojo akumuliatorių bloko veikimas.	Reikia patikrinti ir suremontuoti.
		Nešiojamojo akumuliatorių bloko maitinimo lemputė pakaitomis **mirksi žalia ir raudona spalvomis.**	Nešiojamasis akumuliatorių blokas aptiko anomaliją.	Išjunkite nešiojamąjį akumuliatorių bloką ir vėl jį įjunkite.
			Sutriko nešiojamojo akumuliatorių bloko veikimas.	Reikia patikrinti ir suremontuoti.
		Nešiojamojo akumuliatorių bloko maitinimo indikatorius **šviečia žalia spalva.**	Vibratoriaus kištukas nėra tinkamai prijungtas prie nešiojamojo akumuliatorių bloko lizdo. Kita priežastis – atjungtas kabelis.	Pasirūpinkite, kad kištukas būtų tvirtai prijungtas prie lizdo. Atjungus būtina patikrinti ir suremontuoti.
			Sutriko vibratoriaus inverterio plokštės veikimas.	Reikia patikrinti ir suremontuoti.

Veikimas	1 simptomas	2 simptomas	Priežastis	Sprendimas
Vibratorius nepaleidžiamas	Nešviečia inverterio korpuso šviesos diodų lemputė.	Nešiojamojo akumuliatorių bloko maitinimo indikatorius **mirksi žalia spalva.**	Senka akumuliatorius. Arba jis netinkamai įdėtas.	Patikrinkite akumuliatoriaus įkrovos lygio indikatorių. Jei akumuliatoriaus įkrovos lygis pakankamas, patikrinkite, kaip įdėtas akumuliatorius.
			Nešiojamasis akumuliatorių blokas arba maitinimo kabelis įkaito.	Palikite nešiojamąjį akumuliatorių bloką atvėsti.
			Vibratoriaus kištukas nėra tinkamai prijungtas prie nešiojamojo akumuliatorių bloko lizdo. Kita priežastis – atjungtas kabelis.	Pasirūpinkite, kad kištukas būtų tvirtai prijungtas prie lizdo. Atjungus būtina patikrinti ir suremontuoti.
	Inverterio korpuso šviesos diodų lemputė **šviečia raudona spalva.**		Vibratorius sustojo, kadangi buvo aptikta triktis.	Vėl įjunkite nešiojamąjį akumuliatorių bloką. Jei raudona šviesos diodų lemputė įsijungia pakartotinai, reikia patikrinti ir suremontuoti.
	Inverterio korpuso šviesos diodų lemputė **mirksi raudona spalva.**		Aktyvuota vibratoriaus netyčinio paleidimo prevencijos funkcija.	Vieną kartą perjunkite vibratoriaus valdymo jungiklį į išjungimo padėtį ir tada vėl jį įjunkite.

SPECIFIKACIJOS

Modelis	VR001C	VR002C	VR003C	VR004C
Išvestis	250 W		400 W	
Įtampa	36 V			
Srovės stipris	8,7 A		14,0 A	
Dažnis	200 Hz			
Bendrasis ilgis	1 945 mm (76-9/16 col.)	3 445 mm (135-5/8 col.)	1 977 mm (77-27/32 col.)	3 477 mm (136-7/8 col.)
Galvutė Skersmuo x ilgis	43 x 255 mm (1-11/16 col. x 10-1/32 col.)		52 x 287 mm (2-1/16 col. x 11-5/16 col.)	
Išorinė žarna Skersmuo x ilgis	33 x 1 500 mm (1-5/16 col. x 59-1/16 col.)	33 x 3 000 mm (1-5/16 col. x 118-1/8 col.)	33 x 1 500 mm (1-5/16 col. x 59-1/16 col.)	33 x 3 000 mm (1-5/16 col. x 118-1/8 col.)
Masė	4,8 kg (10,6 sv.)	5,9 kg (13,0 sv.)	5,6 kg (12,4 sv.)	6,7 kg (14,8 sv.)

* Skaičiuojant masę, neatsižvelgiama į maitinimo šaltinio įrangą (pvz., nešiojamąjį akumuliatorių bloką ir akumuliatorius).

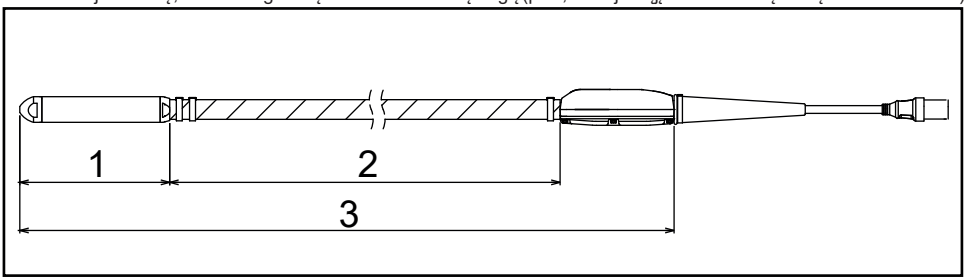

► 1. Galvutės ilgis 2. Išorinės žarnos ilgis 3. Bendrasis ilgis

VEIKIMO TRUKMĖ

Modelis	Naudojant PDC01 (min.)	Naudojant PDC1200 (min.)
VR001C / VR002C	Apie 100	Apie 300
VR003C / VR004C	Apie 60	Apie 200

* Veikimo trukmė naudojant PDC01 yra grindžiama keturiais BL 1860B akumuliatoriais, įdėtais į nešiojamąjį akumuliatorių bloką.

* Veikimo trukmė – atskaitinė vertė, nurodanti, kada kiekvienas vibratorius veikia nepertraukiamai. Ji priklauso nuo akumuliatorių įkrovos būsenos ir naudojimo aplinkos.

BENDROJI VIBRACIJOS VERTĖ

Modelis	Bendroji vibracijos vertė (m/s^2)
VR001C / VR002C	Iki 2,5
VR003C / VR004C	2,5

* Bendroji vibracijos vertė skaičiuojama naudojant matavimo prietaisą (pagal ISO 5349-1). Ji išmatuota taikant metodą, aprašytą ISO 5349-2.

SIHTOTSTARVE

See tööriist on ette nähtud betoonist selle tihendamise ajal õhumullide eemaldamiseks.

MÜRA

Standardil EN60745 põhinevad tüüpilised A-sageduskorrektsiooniga mürataseme väärtused on järgmised:

Mudel: VR001C, VR002C
Müravõimsustase (L_{WA}): 98,4 dB (A)
Mürarõhutase (L_{pA}): 87,4 dB (A)
Mõõtemääramatus (K): 3 dB (A)
Mudel: VR003C, VR004C
Müravõimsustase (L_{WA}): 97,6 dB (A)
Mürarõhutase (L_{pA}): 86,6 dB (A)
Mõõtemääramatus (K): 3 dB (A)

MÄRKUS. Deklareeritud müraemissiooni väärtus(ed) on mõõdetud standardse katsemeetodi põhjal ja neid võib kasutada tööriistade võrdlemiseks.

MÄRKUS. Deklareeritud müraemissiooni väärtust/väärtusi võib kasutada ka kokkupuute mõju esialgseks hindamiseks.

⚠HOIATUS! Kandke kõrvakaitsevahendeid.

⚠HOIATUS! Mootortööriista reaalsel kasutamisel tekkiv müraemissioon võib deklareeritud väärtus(t) est erineda – see sõltub tööriista kasutamise viisidest ja suuresti ka sellest, millist detaili töödeldakse.

⚠HOIATUS! Selgitage välja kasutaja ohutuseks vajalikud ohutusmeetmed, mis põhinevad tegelikes kasutustingimustes esinevatel kokkupuuteriskidel (arvestage lisaks aktiivsele käitusajale ka talitlustsükli teisi osi, nt aega, mil tööriist on välja lülitatud ja töötab tühikäigul).

VIBRATSIOON

Standardi EN60745 põhjal määratud vibratsiooni koguväärtus (kolmeteljelise vektori summa):

Mudel: VR001C, VR002C
Töörežiim: koormuseta talitlus
Vibratsioonitugevus (ah): 1,9 m/s^2 (voolik)
Vibratsioonitugevus (ah): 0,7 m/s^2 (vaheldikarp)
Mõõtemääramatus (K): 1,5 m/s^2
Mudel: VR003C, VR004C
Töörežiim: koormuseta talitlus
Vibratsioonitugevus (ah): 3,1 m/s^2 (voolik)
Vibratsioonitugevus (ah): 1,7 m/s^2 (vaheldikarp)
Mõõtemääramatus (K): 1,5 m/s^2

MÄRKUS. Deklareeritud vibratsioonitugevuse väärtus on mõõdetud standardse katsemeetodi põhjal ja neid võib kasutada tööriistade võrdlemiseks.

MÄRKUS. Deklareeritud vibratsioonitugevuse väärtust võib kasutada ka kokkupuute mõju esialgseks hindamiseks.

⚠HOIATUS! Mootortööriista reaalsel kasutamisel tekkiv vibratsioonitugevus võib deklareeritud väärtusest erineda – see sõltub tööriista kasutamise viisidest ja suuresti ka sellest, millist detaili töödeldakse.

⚠HOIATUS! Selgitage välja kasutaja ohutuseks vajalikud ohutusmeetmed, mis põhinevad tegelikes kasutustingimustes esinevatel kokkupuuteriskidel (arvestage lisaks aktiivsele käitusajale ka talitlustsükli teisi osi, nt aega, mil tööriist on välja lülitatud ja töötab tühikäigul).

EÜ vastavusdeklaratsioon

Ainult Euroopa riikidele

EÜ vastavusdeklaratsiooni leiate kasutusjuhendi lisast A.

MOOTORTÖÖRIISTADE ÜLDISED OHUTUSHOIATUSED

⚠HOIATUS! Lugege läbi kõik ohutushoiatused ja juhised. Hoiatuste ja juhiste eiramise korral riskite elektrilöögi, tulekahju ja/või raskete kehavigastustega.

Hoidke kõik hoiatused ja juhised tuleviku tarbeks alles.

Hoiatustes kasutatud termin „mootortööriist“ tähistab toitevõrku ühendatud (juhtmega) mootortööriista või akutoitel töötavat (juhtmeta) mootortööriista.

Tööpiirkonna ohutus

1. Hoidke tööpiirkond puhta ja hästi valgustatuna. Korratus ja pimedas tööpiirkonnas juhtub õnnetusi sagedamini.
2. Ärge kasutage mootortööriistu plahvatusohtlikus keskkonnas (nt tuleohtliku vedeliku, gaasi või tolmu läheduses). Mootortööriistade tekitatavad sädemed võivad süüdata tolmu või gaasid.
3. Hoidke lapsed ja kõrvalised isikud mootortööriista kasutamise ajal tööpiirkonnast eemal. Tähelepanu hajudes võite kaotada kontrolli tööriista üle.

Elektriohutus

4. Mootortööriistade pistikud peavad sobima pistikupesaga. Ärge modifitseerige pistikut mitte mingil viisil. Ärge kasutage maandusega mootortööriistade käitamiseks pistikuadaptreid. Modifitseerimata pistikud ja sobivad pistikupesad vähendavad elektrilöögi ohtu.
5. Vältige kehalist kokkupuudet maandatud pindadega (nt torud, radiaatorid, elektripliidid ja külmikud). Kui teie keha on maandatud, ähvardab teid tavalisest suurem elektrilöögi oht.
6. Vältige mootortööriistade sattumist vihma kätte või märgadesse tingimustesse. Kui mootortööriista sisse satub vett, kaasneb sellega tavalisest suurem elektrilöögi oht.
7. Vältige toote juhtme kahjustusi. Ärge kasutage juhet mootortööriista kandmiseks, tõmbamiseks ega pistikupesast eemaldamiseks. Vältige juhtme kokkupuudet kuumuse, õli, teravate servade või liikuvate osadega. Kahjustatud või sassis juhtmetega kaasneb tavalisest suurem elektrilöögi oht.
8. Kui käitate mootortööriista välistingimustes, kasutage välistingimustes kasutamiseks sobivat pikendusjuhet. Välistingimustes kasutamiseks sobiv juhe vähendab elektrilöögi ohtu.
9. Kui mootortööriista käitamine niisketes oludes on vältimatu, kasutage rikkevoolukaitselülitiga kaitstud toiteallikat. Rikkevoolukaitselüliti vähendab elektrilöögi ohtu.

Isikukaitse

10. Olge mootortööriista kasutamisel valvas ja ettevaatlik ning kasutage tervet mõistust. Ärge kasutage mootortööriista, kui olete väsinud või uimastite, alkoholi või ravimite mõju all. Hetkeline tähelepanematus mootortööriistade kasutamise ajal võib põhjustada raskeid kehavigastusi.
11. Kasutage isikukaitsevahendeid. Kandke silmakaitsevahendeid (nt kaitseprille). Tingimustele vastavaid kaitsevahendeid (nt tolmumaski, libisemiskindlaid turvajalatseid, kiivrit või kuulmiskaitsevahendeid) kasutades vähendate kehavigastuste ohtu.
12. Vältige toote tahtmatut käivitumist. Veenduge, et toote lüliti on väljalülitatud asendis, enne kui ühendate tööriista toiteallika ja/või akukogumiga, tõstate tööriista üles või asute seda kandma. Kui kannate mootortööriista, hoides sõrme samal ajal lülitil, või ühendate sisselülitatud lülitiga mootortööriista toiteallikaga, riskite õnnetusega.
13. Enne mootortööriista sisselülitamist eemaldage selle küljest seadistus- või mutrivõtmed. Mootortööriista pöörleva osaga ühendatud (mutri)võti võib põhjustada kehavigastusi.
14. Vältige küünitamist. Hoidke alati tasakaalu ja kindlustage stabiilne jalgealune. Nõnda säilitate ootamatuste korral mootortööriista üle parema kontrolli.
15. Riietuge vastavalt. Ärge kandke avaraid rõivaid ega ehteid. Hoidke juuksed, rõivad ja kindad liikuvatest osadest eemal. Avarad rõivad, ehted või pikad juuksed võivad liikuvate osade külge takerduda.
16. Kui teil on võimalik ühendada tolmu eemaldus- ja kogumisseadiseid, peate need kindlasti tootega ühendama ja neid nõuetekohaselt kasutama. Tolmukogumisseadiseid kasutades võite vähendada tolmuga kaasnevaid ohte.

Mootortööriista kasutamine ja korrashoid

17. Ärge kasutage mootortööriista käitades liigset jõudu. Kasutage tööks sobivat mootortööriista. Sobiva mootortööriistaga saate töö tehtud tõhusamalt, ohutumalt ja ootuspärase ajaga.
18. Ärge kasutage mootortööriista, mida ei saa selle lülitist sisse-välja lülitada. Mootortööriist, mida ei saa lüliti abil juhtida, on ohtlik ja vajab remonti.
19. Lahutage pistik toiteallikast ja/või mootortööriist akukogumist, enne kui alustate mootortööriista reguleerimist, tarvikute vahetamist või hoiustamist. Säärased ettevaatusabinõud vähendavad mootortööriista juhusliku käivitumise ohtu.

20. Kui mootortööriist pole hetkel kasutusel, hoiustage seda lastele kättesaamatus kohas ja ärge laske isikutel, kes ei ole kursis mootortööriista kasutamisnõuetega ega ole selle kasutusjuhendit läbi lugenud, seda mootortööriista käitada. Mootortööriist on kogenematu kasutaja käes ohtlik.
21. Hooldage mootortööriistu. Veenduge, et mootortööriista liikuvosad on terved, õigel kohal, liiguvad takistusteta ning tööriista talitlus pole muul moel takistatud. Kui märkate kahjustusi, laske mootortööriist enne kasutamist remontida. Paljud õnnetused on tingitud mootortööriistade kehvast hooldamisest.
22. Hoidke lõiketööriistad terava ja puhtana. Nõuetekohaselt hooldatud ja vahedate lõiketeradega lõiketööriistad kiiluvad harvem kinni ning neid on lihtsam kontrolli all hoida.
23. Kasutage mootortööriista, tarvikuid ja lõiketerasid jms vastavalt juhistele, võttes arvesse töötingimusi ja töö iseloomu. Kui te ei kasuta mootortööriista sihtotstarbeliselt, riskite kehavigastuste ja varalise kahjuga.

Akutööriista kasutamine ja korrashoid

24. Kasutage laadimiseks vaid tootja täpsustatud laadurit. Laadur, mis sobib ühte tüüpi akukogumile, võib teist tüüpi akukogumiga kasutades põhjustada tulekahju.
25. Kasutage mootortööriistu ainult koos nendega kasutamiseks ette nähtud akukogumitega. Muid akukogumeid kasutades riskite kehavigastuste ja tulekahjuga.
26. Kui akukogum pole hetkel kasutusel, hoidke see eemal metallesemetest (nt kirjaklambritest, müntidest, võtmetest, naeltest, kruvidest või muudest väikestest metallesemetest), mis võiksid klemmide vahel ühenduse luua. Akuklemme lühistades riskite põletuste või tulekahjuga.
27. Akut väärkasutades võib sellest välja paiskuda vedelikku: vältige sellega kokkupuudet. Kokkupuute korral loputage kannatada saanud piirkonda veega. Kui vedelik satub silma, pöörduge ka arsti poole. Akust välja paiskunud vedelik võib põhjustada ärritust või põletusi.

Teenindus

28. Laske mootortööriista hooldada kvalifitseeritud teenindustöötajal, kes kasutab vaid identseid varuosi. Nõnda kindlustate mootortööriista jätkuva ohutuse.
29. Järgige tarvikute määrde- ja vahetusjuhiseid.
30. Hoidke käepidemed kuivad, puhtad ning õli- ja määrdevabad.

TOOTE OHUTUSHOIATUSED

1. See toode on betooni tihendamiseks ette nähtud vibraator. Kasutage vibraatorit vaid sel otstarbel.
2. Lugege see kasutusjuhend enne toote kasutamist hoolikalt läbi ja veenduge, et saite sellest aru – vaid nii tagate toote ohutu ja tõhusa kasutamise. Masinat väärkasutades riskite kehavigastuste või masina rikkega. Hoidke see juhend tuleviku tarbeks alles.
3. Toote kasutamiseks ühendage see Makita teisaldatava akukogumiga „PDC01“ või „PDC1200“. Lisaks lugege läbi teisaldatava akukogumi ja akulaaduri kasutusjuhendid.
4. Ärge kasutage toodet, kui see on ühendatud mõne muu toiteallikaga. Vastasel juhul riskite trükkplaadi kahjustuste või mootori läbipõlemisega. Kahjustused või mootori läbipõlemine võivad hävitada isolatsiooni ja põhjustada elektrilöögi.
5. Kasutage vaid seda akut, mille Makita on selle teisaldatava akukogumiga kasutamiseks heaks kiitnud. Ärge kasutage modifitseeritud akusid (sh akusid, mis on koost lahti võetud või mille elemente/siseosi on vahetatud).
6. Laadige akut vaid komplekti kuuluva laaduri abil.
7. Terminit „akukassett“ nimetatakse selles kasutusjuhendis edaspidi „akuks“.
8. Ohutu talitluse tagamiseks käsitsege ja hooldage seda toodet nõuetekohaselt.
9. Kui laenate toodet kellelegi, andke koos tootega kaasa ka juhendid, selgitades laenajale, kuidas toodet ohutult ja sihtotstarbeliselt kasutada.
10. Selles dokumendis esitatud tehnilised andmed võivad ette teatamata muutuda.
11. Toode vastab järgmistele EMÜ standarditele: EN 61000-6-2 / EN 61000-6-4.

    Toode ei vasta järgmistele EMÜ standarditele: EN 61000-6-3 / EN 55014-1.
12. Kui kasutate toodet muude elektroonikaseadmete lähedal, võib see põhjustada raadiohäireid.

    Sel juhul peavad toote kasutajad võtma sobivaid meetmeid.

Betoonivibraatori ohutushoiatused

1. Veenduge enne vibraatori kasutamise alustamist, et kannate kaitsekiivrit, vibratsioonivastaseid kindaid, turvajalatseid, kuulmiskaitsevahendeid, näokaitset (kaitseprille ja maski) ja turvarakmeid.

2. Kandke töötamise ajal pikkade varrukatega pluusi vms ja pikki pükse, et teie nahk oleks võimalikult kaetud – nõnda väldite betooniprits metest tingitud nahakahjustusi.
3. Kui kasutate vibraatorit jalgade lähedal või kohas, mis pole eriti sügav, vältige võimalikke betoonipritsmeid. Kasutage silmade ja suu hoidmiseks näokaitsevahendeid (kaitseprille ja maski). Mürarikkas kohas töötades kandke alati kuulmiskaitsevahendit.
4. Kui töötate ebakindla jalgealusega kohas (nt sarrusvarrastel), kasutage jalalauda.
5. Kuna tootel on pikk voolik, esineb komistamisest või valesammust tingitud kehavigastuste oht, kui see peaks töötamise või liikumise ajal sarrusevarda külge takerduma või kui voolikule sattunud ese piirab kasutaja liikumisvõimalusi. Kui toode jäetakse kohta, kust tööpausi ajal möödub inimesi, võib keegi selle otsa komistada ja kukkudes viga saada. Olge voolikute ja juhtmete käsitsemisel ettevaatlik.
6. Vibraatori pikaajaline või sundasendis käitamine võib kurnata kasutaja keha. Tehke väsimuse või kehavigastuste vältimiseks piisavalt puhkepause. Kui teie käed, õlad või seljalihased hakkavad tootega töötamise ajal valutama või muutuvad tuimaks, lõpetage viivitamatult toote kasutamine ja otsige abi.
7. Tööandja, kes nõuab töötajalt betoonivibraatori kasutamist, peab tagama mõistlikud tööaja ja andma endast parima, et vältida vibratsioonist põhjustatud tervisekahjustusi.

   Lisateavet vibraatori vibratsioonijõu kohta leiate jaotisest „VIBRATSIOONI KOGUVÄÄRTUS“.

   Järgige vibraatori kasutamise riigis kehtivaid asjakohaseid juriidilisi nõudeid ja eeskirju.
8. Kui teete tööpausi, pange toode seniks ohutusse kohta. Kui jätate toote mõnda vahekäiku, võite selle otsa komistada, kukkuda ja viga saada. Tõrgete või rikke korral lülitage viivitamatult välja kõik toiteallikad, lõpetage toote kasutamine ja eemaldage teisaldatav akukogum toote küljest. Hooldus- ja remondiküsimustes võtke ühendust kohaliku Makita volitatud teeninduskeskusega.
9. Toote peakoostu jahutamiseks pistetakse see kasutusvalmis betoonisegusse. Ärge kasutage peakoostu kasutusvalmis betoonisegust väljaspool (ehk õhu käes). Vastasel juhul riskite mootori läbipõlemisega.

10. Ärge käitage peakoostu õhu käes. Peakoostu õhu käes käitades saavutab see mõne minutiga vähemalt temperatuuri 100 °C (212 °F) ja seda puudutades riskite põletustega.
11. Peakoost muutub käitamise ajal kuumaks. Ärge puudutage peakoostu pärast selle kasutamist. Vastasel juhul riskite põletustega.
12. Ärge asetage ega pillake juhtmele/voolikule raskeid esemeid. Vastasel juhul riskite juhtme kahjustuste ja sellest tingitud rikkega.

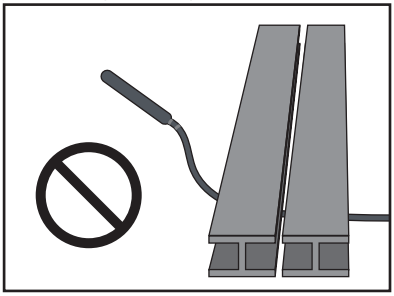

13. Ärge keerutage peakoostu, hoides samal ajal kinni voolikust või juhtmest. Vastasel juhul riskite kehavigastuste või varalise kahjuga.

14. Toitelülitit tohib sisse/välja (I/O) lülitada vaid siis, kui peakoost pole kasutusvalmis betoonisegusse sisestatud.

    Kui lülitate toite välja (O) sel ajal, kui vibraator on endiselt kasutusvalmis betoonisegu sees, ei pruugi te peakoostu kätte saada. Jõuga tõmmates riskite kehavigastustega.

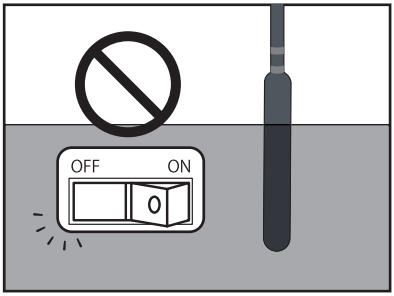

15. Ärge asetage vibraatorit maha ja lülitage seda sisse. Peakoost võib hakata kontrollimatult ringi visklema ja õnnetuse põhjustada.
16. Ärge suruge ega väänake vibraatori peakoostu sarrusvarraste või raketise vahele. Vastasel juhul riskite peakoostu hõõrdekahjustuste ja mootori läbipõlemisega.

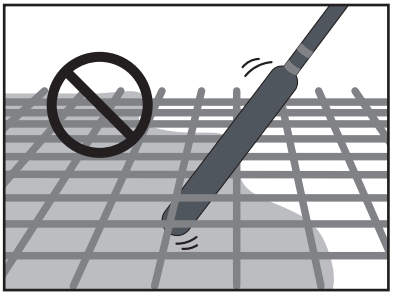

17. Kui kasutate teisaldatava akukogumiga ühendatud vibraatorit, töötage üksi. Kui töötaksite kahekesi nii, et üks hoiab vibraatorit ja teine teisaldatavat akukogumit, riskite õnnetuste või kehavigastustega.
18. Enne toote teisaldamist või hoiustamist lülitage selle teisaldatav akukogum välja. Kui jätate toite välja lülitamata, võib seade ootamatult käivituda ja õnnetuse või kehavigastusi põhjustada.
19. Toote peakoostu ei tohi käitada kõval pinnal (nt kõvastunud betoonil või terasplaadil). Vastasel juhul riskite laagrite läbipõlemise ja rootori rikkega.
20. Ärge tõmmake juhtmest ega riputage seda millegi külge, kui betooni lisate või liigutate – vastasel juhul riskite pistiku lõdvenemise, juhtme katkemise või trükkplaadi rikkega.
21. Vaheldikarp sisaldab täppiselektroonikat. Vältige selle mahapillamist, viskamist, tallamist või tugevaid mehaanilisi lööke.
22. Veenduge enne pistiku konnektorisse sisestamist või sellest eemaldamist, et teisaldatav akukogum on välja lülitatud. Kui pistik sisestatakse konnektorisse või eemaldatakse konnektorist sel ajal, kui toide on sees, riskite rikkega.
23. Kehva ühenduse vältimiseks puhastage pistiku klemmid mustusest ja roostest, enne kui need teisaldatava akukogumi pistikupessa sisestate. Pistiku kehv ühendus on rikete (nt mootori läbipõlemise ja trükkplaadi kahjustuste) üks põhipõhjuseid.
24. Tootega ühendatavas teisaldatavas akukogumis kasutatakse liitium-ioonakut. Kaitske akut tugevate mehaaniliste löökide ja veepritsmete eest ning ärge jätke seda soojusallika vahetusse lähedusse. Vastasel juhul riskite rikke, elektrilöögi või tulekahjuga.
25. Tõrke korral lõpetage viivitamatult seadme kasutamine. Vastasel juhul riskite tulekahju, elektrilöögi või kehavigastustega.
26. Ärge kasutage toodet tuleohtliku vedeliku, gaasi või tolmu läheduses. Vastasel juhul riskite tuleohtliku aine süttimise või tulekahjuga.
27. Ärge üritage toodet demonteerida ega modifitseerida. Vastasel juhul riskite elektrilöögi, ülekuumenemise, läbilöögi või tulekahjuga.
28. Ärge kasutage vibraatorit vihma käes.
29. Ärge peske vibraatorit veega.

Teisaldatava akukogumi tähtsad ohutusjuhised

1. Enne teisaldatava akukogumi kasutamist lugege läbi kõik (1) akulaaduri, (2) aku ja (3) teisaldatava akukogumi juhised ja tutvuge nende hoiatusmärgistega.
2. Ärge tõstke ega kandke teisaldatavat akukogumit, hoides kinni ainult selle juhtmest. Ärge tõmmake juhet, kui kannate või kasutate teisaldatavat akukogumit.
3. Enne teisaldatava akukogumi selga/seljast võtmist eemaldage vibraatori pistik akukogumi pistikupesast.
4. Kui jätate vibraatori järelevalveta, eemaldage vibraatori pistik akukogumi pistikupesast või võtke teisaldatav akukogum seljast.
5. Olge ettevaatlik ja vältige töötamise ajal juhtme otsa komistamist.
6. Ärge kasutage teisaldatavat akukogumit ebastabiilsel pinnal ega ebastabiilse jalgealusega kõrgtöödel.
7. Hoidke juhet töö ajal takistustest eemal. Kui juhe peaks töö ajal millegi külge takerduma, riskite raskete kehavigastustega.
8. Ärge sisestage laadurisse adaptreid.
9. Kontrollige teisaldatavat akukogumit (sh selle juhtmeid ja rakmeid), enne kui seda kasutate. Kahjustuste korral võtke remonditöödeks ühendust kohaliku Makita volitatud teeninduskeskusega.
10. Juhet juhtmehoidiku külge kinnitades veenduge, et ühendate selle aeglaselt ja kindlalt.
11. Veenduge, et vibraator on välja lülitatud ja pistikupesast lahutatud, enne kui asute vibraatorit kontrollima või hooldama.
12. Kui kannate teisaldatavat akukogumit, ärge tõmmake sellele omakorda peale midagi sellist (nt turvarakmeid ega õlarihma), mis võiks takistada teisaldatava akukogumi avariieemaldusfunktsiooni kasutamist.
13. Ärge kasutage teisaldatavat akukogumit, kui kannate juhtmeta õhutusjakki või soojendusjakki.
14. Vältige teisaldatava akukogumi kokkupuudet sädemetega.
15. Kui kasutate teisaldatavat akukogumit, kuid ei kanna seda seljas, asetage see kindlasti maha.
16. Ärge demonteerige, remontige ega modifitseerige teisaldatavat akukogumit.
17. Vältige rakmete või rihma ja vibraatori takerdumist.

[PDC01]

1. Ärge kasutage korraga mitut teisaldatavat akukogumit, ühendades neid omavahel.
2. Ärge paigaldage selle teisaldatava akukogumi akupesadesse adaptreid.
3. Teisaldatav akukogum on ette nähtud kasutamiseks vaid 18 V akudega. Ärge kasutage akusid, mis pole 18 V.
4. Vältige vee sattumist toote kesta sisse.

[PDC1200]

1. Kui paigutate teisaldatava akukogumi püstasendisse, kasutades selleks akualust, asetage teisaldatav akukogum tasasele pinnale.
2. Kasutage vaid selle teisaldatava akukogumi laadimiseks ette nähtud laadurit. Ärge kasutage muid laadureid.
3. Ärge kandke teisaldatavat akukogumit, hoides kinni vaid akualusest või laiuse reguleerimise rihmast.
4. Ärge pange ega kinnitage aku ja akualuse vahele muid esemeid.
5. Ärge riputage akualuse külge muid esemeid.

Akulaaduri tähtsad ohutusjuhised

1. Enne akulaaduri kasutamist lugege läbi kõik (1) akulaaduri, (2) aku ja (3) teisaldatava akukogumi juhised ja tutvuge nende hoiatusmärgistega.

⚠ETTEVAATUST! Kehavigastuste ohu vähendamiseks laadige ainult Makita-tüüpi akusid. Teist tüüpi akusid laadides riskite aku plahvatuse, kehavigastuste ja varalise kahjuga.

2. Selle akulaaduriga ei saa laadida mittelaetavaid (tavalisi) patareisid.
3. Kasutage toiteallikat, mille pinge vastab laaduri nimesildil esitatud väärtusele.
4. Ärge laadige akut tuleohtlike vedelike või gaaside läheduses.
5. Vältige laadur sattumist vihma või lume kätte.
6. Ärge kandke laadurit, hoides kinni vaid juhtmest, ega tõmmake ainult juhtmest, et pistik pistikupesast eemaldada.
7. Lahutage laadur toiteallikast nii pärast laadimist kui ka enne hooldamise või puhastamise alustamist. Laaduri pistikut pistikupesast lahutades hoidke kinni pistikust, mitte juhtmest.
8. Veenduge, et juhe on veetud nii, et keegi ei saaks sellele astuda, selle otsa komistada ega seda muul viisil kahjustada ega koormata.
9. Ärge kasutage laadurit, mille juhe või pistik on kahjustatud. Kui juhe või pistik on kahjustatud, laske see ohtude vältimiseks Makita volitatud teeninduskeskuses välja vahetada.
10. Ärge kasutage ega demonteerige laadurit, kui seda on tabanud tugev mehaaniline löök, kui see pillati maha või kui see sai muul moel kahjustada; viige see professionaalsesse teeninduspunkti. Väärkasutamise või valesti monteerimise korral riskite elektrilöögi või tulekahjuga.

11. Laadige akusid keskkonnas, mille ümbrustemperatuur püsib vahemikus +10 kuni +40 °C (+50 kuni +104 °F). Ärge laadige akut, kui toatemperatuur on ALLA +10 °C (+50 °F) või ÜLE +40 °C (+104 °F). Madala temperatuuri korral ei pruugi laadur käivituda.
12. Ärge üritage kasutada pingekõrgendustrafot, mootorgeneraatorit ega alalisvoolu-pistikupesa.
13. Laaduris leiduvad avad on jahutusavad ja neid ei tohi blokeerida. Puudulik jahutus mõjutab laadimisaega. Soovitame jahutusavasid korraliselt kontrollida.

Aku tähtsad ohutusjuhised

1. Enne aku kasutamist lugege läbi kõik (1) akulaaduri, (2) aku ja (3) teisaldatava akukogumi juhised ja tutvuge nende hoiatusmärgistega.
2. Ärge demonteerige ega muutke akut. Vastasel juhul riskite tulekahju, ülekuumenemise või plahvatusega.
3. Kui toote käitusaeg on märkimisväärselt lühenenud, lõpetage viivitamatult selle kasutamine. Vastasel juhul riskite toote ülekuumenemise, plahvatuse ja põletustega.
4. Karmides tingimustes (nt kõrgel temperatuuril) võib akust lekkida vedelikku. Ärge puudutage lekkinud vedelikku. Vastasel juhul riskite nahaärrituse või põletustega. Kui peaks juhtuma, et akuvedelikku satub silma või nahale, loputage kannatada saanud kohta viivitamatult puhta veega (nt kraaniveega) ja otsige arstiabi.
5. Ärge lühistage akut.
   (1) Ärge puudutage klemme juhtivast materjalist esemega.
   (2) Vältige aku hoidmist kohas, kus see võiks kokku puutuda teiste metallesemetega (nt naelte, müntide jms-ga).
   (3) Vältige aku kokkupuudet (vihma)veega.
   Aku lühis võib põhjustada liigvoolu, ülekuumenemist, põletusi ja isegi läbilöögi.
6. Vältige aku sattumist juhtiva materjali sisse (nt vette) ja säärase materjali sattumist akusse. Vastasel juhul riskite lühisega, millega võib kaasneda ülekuumenemine, tulekahju, läbilöök või plahvatus.
7. Ärge laadige, hoiustage ega kasutage vibraatorit, teisaldatavat akukogumit ja akut kohas, kus temperatuur võib tõusta üle +50 °C (+122 °F).
8. Ärge põletage akut, kui see on parandamatult kahjustatud või täiesti kasutuskõlbmatu. Aku võib tules plahvatada.
9. Kaitske akut torgete, lõigete, muljumise, viskamise, mahapillamise ja mehaaniliste löökide eest. Vastasel juhul riskite tulekahju, ülekuumenemise või plahvatusega.
10. Ärge kasutage maha pillatud või muul moel kahjustatud akut.
11. Toote liitium-ioonakudele kehtivad ohtlikke kaupu reguleerivate õigusaktide nõuded.
    Kui kommertstranspordiga tegelevad nt kolmandad isikud / kättetoimetajad, peavad nad järgima toote pakendamise ja sildistamise erinõudeid. Enne tarnitava toote ettevalmistamist peate nõu pidama ohtlike materjalide eksperdiga. Täitke ka üksikasjalikumaid kohaldatavaid riiklikke õigusnorme. Katke katmata kontaktid teibi vms-ga ja pakendage aku nii, et see ei saaks pakendis ringi loksuda.
12. Akut kasutuselt kõrvaldades lahutage see esmalt teisaldatavast akukogumist ning kõrvaldage aku ohutus kohas. Järgige akut kõrvaldades kõiki kehtivaid kohalikke eeskirju.
13. Kasutage akut ainult koos Makita täpsustatud toodetega. Ühendades aku mõne sobimatu tootega, riskite tulekahju, ülekuumenemise, plahvatuse või elektrolüüdi lekkega.
14. Kui vibraatorit ei kasutata pikemat aega, tuleb aku teisaldatava akukogumi küljest eemaldada.
15. Hoidke akut lastele kättesaamatus kohas.
16. Aku võib kasutamise ajal ja pärast seda olla nii kuum, et tekitab (kergemaid) põletusi. Olge kuuma aku käsitsemisel tähelepanelik.
17. Ärge puudutage vahetult pärast aku kasutamist selle klemmi, kuna see võib olla piisavalt kuum, et põhjustada põletusi.
18. Vältige laastukeste, tolmu või mulla sattumist aku klemmidele, avadesse ja õnarustesse. Vastasel juhul riskite vibraatori või aku talitluse halvenemise või läbilöögiga.
19. Ärge puudutage laadiva aku klemme (metall) esemetega.
20. Ärge kasutage akut kõrgepingeliinide lähedal. Vastasel juhul riskite vibraatori või aku rikke või läbilöögiga.
21. Kui aku temperatuur on kõrge [vähemalt +40 °C (+104 °F)], näiteks pärast selle kasutamist kuuma päikese käes, ei pruugi seda olla võimalik ajutiselt laadida. Kuna selle põhjuseks on aku kaitsefunktsioon, pole tegu rikkega. Laske akul veidi jahtuda, enne kui seda laadima asute.

HOIDKE NEED JUHISED ALLES.

⚠ ETTEVAATUST! Kasutage ainult Makita originaalakusid.

Järeletehtud Makita akusid või modifitseeritud akusid kasutades riskite aku plahvatuse, tulekahju, kehavigastuste ja varalise kahjuga. Lisaks kaotab Makita toodetele väljastatud Makita garantii sel juhul kehtivuse.

Aku max tööea tagamise soovitusi

1. Laadige akut enne, kui see saab täiesti tühjaks. Kui märkate tööriista võimsuskadu, lõpetage tööriista kasutamine ja laadige akut.
2. Ärge laadige täielikult laetud akut. Ülelaadimine lühendab aku tööiga.
3. Laadige akut toatemperatuuril +10 kuni +40 °C (+50 kuni +104 °F). Laske kuumal akul enne laadimist jahtuda.

4. Kui aku pole kasutusel, lahutage see teisaldatavast akukogumist või laadurist.
5. Laadige akut, kui te ei kavatse seda kasutada pikema perioodi vältel (üle kuue kuu).

VIBRAATORI OSADE NIMETUSED

⚠ETTEVAATUST! See toode on ette nähtud kasutamiseks Makita teisaldatavate akukogumitega PDC01 ja PDC1200. Ärge kasutage muid akuseadmeid. Vastasel juhul riskite elektrilöögi, ülekuumenemise, läbilöögi või tulekahjuga.

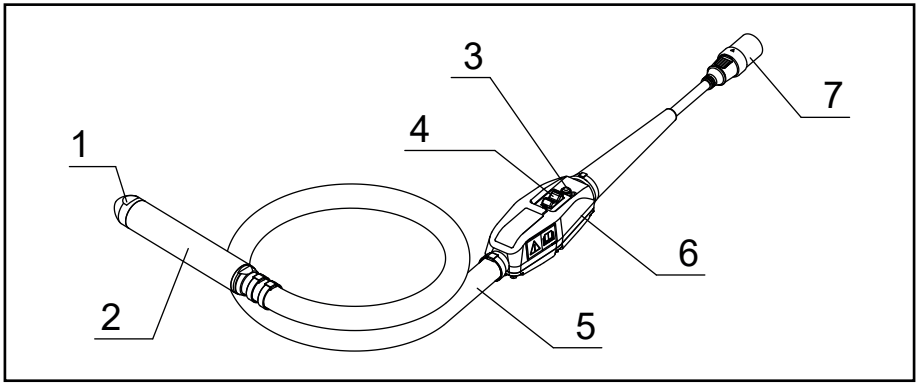

1	Vibraatori otsak	5	Voolik
2	Peakoost	6	Vaheldikarp
3	LED-lambike	7	Konnektor (pistik)
4	Lüliti	–	–

1. Veenduge, et vibraatori toitelüliti on väljalülitatud asendis (O).

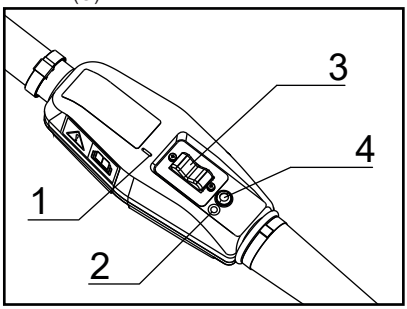

► 1. „I“-märk 2. „O“-märk
3. Toitelüliti 4. LED-lambike

MÄRKUS. „O“-märk tähistab seadme välja lülitatud olekut ja „I“-märk sisse lülitatud olekut.

2. Joondage vibraatori pistikul asuv nooletähis teisaldatava akukogumi pistikupesaga ja sisestage pistik täielikult pessa.

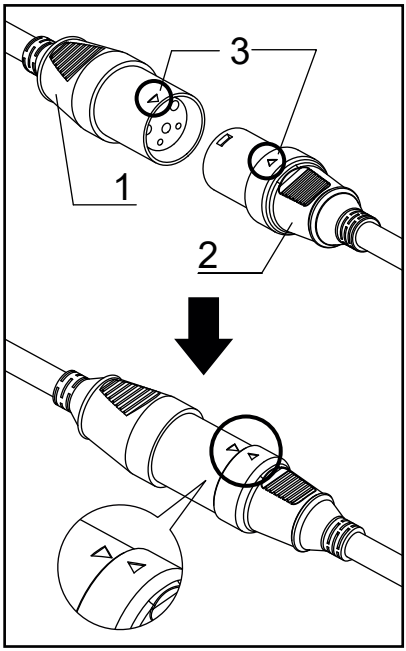

► 1. Pistikupesa 2. Pistik 3. Noolemärk

3. Lülitage teisaldatav akukogum toitenupust sisse. Peamine toitelambike süttib roheliselt. Vibraatori LED-lambike süttib samuti roheliselt.

MÄRKUS. Kui LED-lambike vilgub punaselt, on aktiveerunud väärkäivituse vältimise funktsioon. Kui lülitate toitelüliti välja (O), lülitub välja ka väärkäivituse vältimise funktsioon ja süttib vibraatori roheline LED-lambike.

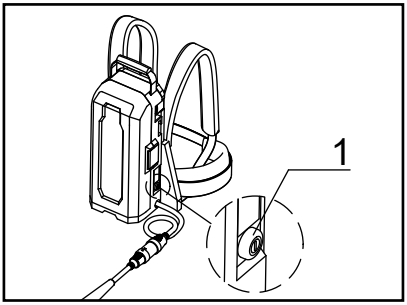

► 1. Peamine toitenupp

4. Hoidke vibraatorit voolikust nii, et peakoost ripub õhus.
5. Kui olete valmis, lülitage vibraator toitelülitist sisse (I).

MÄRKUS. Hoidke vibraatori voolikut kohast, kus selle vibratsioonimõju käele on nõrk.

6. Sisestage vibraator püstjalt betooni sisse kohas, kus saate betooni tõhusalt ja mugavalt tihendada.

MÄRKUS. Vibraatori tõhus tihendusala on vibreeriva osa läbimõõdust umbes 10 korda suurem.

7. Muutke vibraatori asukohta siis, kui betoon enam ei vaju ning paistab tasane ja läikiv.

MÄRKUS. Hoides vibraatorit ühes kohas liiga kaua, riskite täiteaine eraldumisega.

MÄRKUS. Kui eraldumine ilmneb betooni tihendamise ajal, lisage jämedat täiteainet ühtlaselt ja tihendage betooni uuesti.

MÄRKUS. Kui vibraator pole hetkel betooni sees, soovitame toitelülitit hoida väljalülitatud asendis (O). See aitab pikendada vibraatori käitusaega/tööiga.

8. Tõmmake vibraatorit välja suunaga otse üles (vertikaalselt) ja aeglaselt, et betooni sisse ei jääks auke.
9. Kui tihendusprotsess on lõpule viidud, lülitage vibraator toitelülitist välja (O).
10. Teisaldatava akukogumi toite väljalülitamiseks hoidke all selle toitenuppu.

    Toiteindikaator lülitub välja.
11. Lahutage pistik teisaldatavat akukogumit ja vibraatorit ühendavast konnektorist.

MÄRKUS. Pistikut konnektorist eemaldades hoidke kinni pistikust ja pistikupesast – ärge tõmmake toitejuhtmest.

AKU LAADIMINE

⚠ETTEVAATUST! Enne aku vahetamist lugege läbi teisaldatava akukogumi ja akulaaduri kasutusjuhendid.

- Laadimisjuhised leiate teisaldatava akukogumi või akulaaduri kasutusjuhendist.

KASUTUSJÄRGNE PUHASTAMINE

- Pärast kasutamist puhastage vibraator põhjalikult ning kerige voolikud ja juhtmed korralikult kokku.

1. Puhastage peakoost, voolik, vaheldikarp ja juhtmed betoonist enne, kui see jõuab kõvastuda.
2. Ärge peske vaheldikarpi veega. Eemaldage mustus niiske lapi abil. Liigniiskuse saate kõrvaldada kuiva lapiga.
3. Kui märkate pistiku klemmidel või pistikupesas mustust või roostet, eemaldage see. Klemmi kehv kontakt võib põhjustada rikke.
4. Enne kui asute kandma teisaldatavat akukogumit, lahutage vibraatori pistik teisaldatava akukogumi pistikupesast.
5. Seadmeid kandes hoidke ühe käega teisaldatava akukogumi käepidemest ja teisega vibraatorist. Ärge tõstke/tõmmake mõlemat seadet, hoides kinni ainult vibraatorist või teisaldatavast akukogumist.

   Vastasel juhul riskite vibraatori kahjustuste või toitejuhtme katkemisega.
6. Enne kui asute kandma teisaldatavat akukogumit, lülitage see välja. Toite väljalülitamiseks hoidke all toitenuppu.

KONTROLLIMINE

- Enne kui kannate vibraatori töökohale ja pärast kasutamist kontrollige kindlasti järgmist.
- Nõnda aitate ennetada probleeme seadme kasutamise ajal.

1. Kas vibraator paistab kulunud/praguline või selle mõni komponent logiseb?
2. Kas voolik paistab kulunud, kahjustatud või kriimustatud?
3. Kas juhtmekest paistab kulunud või praguline?
4. Kas märkate vaheldikarbi moonutusi, logisevaid kruve või vaheldi mõne osa (nt toitelüliti katte või LED-lambikese) kahjustusi?
5. Kas märkate pistiku klemmidel või pistikupesas mustust või roostet?
6. Kas isolatsioonitakistuse väärtus on õige? (500 V alalisvool, 10 MΩ või rohkem)
   (1) Kasutage mõõtmiseks 500 V isolatsioonitakistuse mõõturit.
   (2) Mõõtke isolatsioonitakistust pistiku klemmide ja vaheldikarbi vahel.

   MÄRKUS. Ärge looge pistikupesa kolme kontakti vahel ühendust (neid nt mõõteseadmega mõõtes). Vastasel juhul riskite vaheldiplaadi kahjustustega.
7. Kas märkate teisaldataval akukogumil pragusid, mõlke või muid kahjustusi?
8. Kas aku on täis laetud?
9. Kas õhus hoitavat vibraatorit saab käivitada, kui ühendate selle teisaldatava akukogumiga?

   Kui saab, siis kas seepeale süttib vaheldikarbi LED-lambike roheliselt?
10. Kas vibraator teeb ebatavalist häält? Kas vibraatori talitlusheli on ootuspärase kõlaga? (Regulaarne ja pidev heli on ootuspärane.)

KULUOSADE VAHETUSPERIOOD

- Vahetage kuluosi vastavalt järgmises tabelis esitatud ajavahemikele.

Kuluosad	Vahetusperiood (kontrollige visuaalselt ja auditoorselt)	Vahetussagedus (tundides)
Peakoost	Sõltuvalt kulumise astmest (visuaalne)	300–500
Vibraatori otsak		
Laagrid	Sõltuvalt käitamisel tekkivast mürast (auditoorne)	400–500
Voolik	Sõltuvalt kulumisest või kiimustustest (visuaalne)	Avastamise korral

- Eelmainitud kuluosade vahetusperiood on hinnanguline. Kuna tegelik vahetusvajadus sõltub kasutamisest, soovitame kuluosi vahetada sagedamini, kui eespool märgitud.

LED-LAMBIKE

- Vaheldi võimsuse olekust annab märku LED-lambikese põlemine või vilkumine.
- Kui lambike vilgub, on kaitsefunktsioon aktiveerunud ja efektiivvõimsus katkestatud. Lõpetage seadme kasutamine, kõrvaldage tõrke põhjus ja taaskäivitage seade.

LED-lambikese olek	Vaheldi võimsuse olek
1. Püsivalt põlev roheline tuli	Tavaolek. Vibraatorit võib kasutada.
2. Vilkuv roheline tuli	Vibraator on ülekoormatud. Vibraatorit võib kasutada, kuid vibreerimissagedust on vähendatud, et vältida ülekoormusest tingitud riket. Vibraatori tavaolek taastub, kui kõrvaldate ülekoormuse põhjuse.
3. Vilkuv punane tuli	Selles olekus on aktiveerunud väärkäivituse vältimise funktsioon. See funktsioon kaitseb vibraatorit ootamatu käivitumise eest, kui toide lülitatakse sisse sel ajal, kui vibraatori toitelüliti on samuti sisse lülitatud (I) asendis. Vibraatori tavaoleku taastamiseks lülitage see toitelülitist välja (O).
4. Püsivalt põlev punane tuli	Tõrke tuvastamise korral vaheldi toide katkestatakse. Kui süttib punane tuli, kontrollige järgmist. • Kontrollige aku jääkmahtuvust. • Kas mõni sarrusvarras vms takistab tööd või põhjustab ülekoormust? Kui probleemi ei õnnestu tuvastada, lülitage seade lülitist välja (O), et taastada selle tavaolek (püsivalt põlev roheline tuli). Kui punane tuli süttib korduvalt, on tõenäoliselt tegu tõrkega. Seade vajab kontrolli ja remonti.
5. Ükski tuli ei põle	Vibraator on toiteallika probleemi tõttu seiskunud. Aku võib olla tühjaks saanud, valesti sisestatud või defektne. Kontrollige toiteallikat.

VEAOTSING

- Kui märkate toote kasutamise ajal mõnda järgmistest seisunditest, lõpetage toote kasutamine ning uurige järgmisi vea põhjuseid ja nende lahendusi.
- Hooldus- ja remondiküsimustes võtke ühendust kohaliku Makita volitatud teeninduskeskusega.

Talitlus	1. tunnus	2. tunnus	Põhjus	Lahendus
Vibraator töötab	Vibraatori vibreeriv osa teeb veidrat müra (metalne heli jms)		Laagrite tõrge (karedad, kulunud)	Vahetage laagrid.
	Nõrk vibratsioon	Vaheldikarbi LED-lambike **vilgub roheliselt**.	Laagrite tõrge (karedad, kulunud)	Vahetage laagrid.
			Ülekoormusolek, mis ületab vibraatori koormustaluvuse.	Koormuse vähendamiseks tõmmake peakoost betoonist välja.
	Seiskub kasutamise ajal	Vaheldikarbi LED-lambike **põleb püsivalt punaselt**.	Vibraator on märkimisväärselt ülekoormatud. Aku on tühjaks saamas ja vibraatori võimsus on vähendatud.	Koormuse vähendamiseks tõmmake peakoost betoonist välja. Seejärel lülitage seade taas sisse. Kui punane tuli süttib korduvalt, kontrollige akut. Kui see on täis laetud, vajab aku kontrolli ja remonti.
Vibraator ei käivitu	Vaheldikarbi LED-lambike ei põle.	Teisaldatava akukogumi toiteindikaator ei sütti.	Teisaldatav akukogum pole sisse lülitatud.	Lülitage teisaldatav akukogum sisse.
			Aku pole paigaldatud. Või aku jääkmahtuvus pole piisav.	Paigaldage aku. Või laadige akusid / asendage tühjad akud laetud akudega.
			Teisaldatav akukogum on rikkis.	Seade vajab kontrolli ja remonti.
		Teisaldatava akukogumi toitetuli **vilgub vaheldumisi roheliselt ja punaselt**.	Teisaldatav akukogum tuvastas tõrke.	Lülitage teisaldatav akukogum välja ja taas sisse.
			Teisaldatav akukogum on rikkis.	Seade vajab kontrolli ja remonti.
		Teisaldatava akukogumi toiteindikaator **põleb püsivalt roheliselt**.	Vibraatori pistik pole teisaldatava akukogumi pistikupesaga korralikult ühendatud. Või on juhe lahti tulnud.	Veenduge, et pistik on kindlalt pistikupessa sisestatud. Kui juhe on lahti tulnud, vajab seade kontrolli ja remonti.
			Vibraatori vaheldiplaat on rikkis.	Seade vajab kontrolli ja remonti.

Talitlus	1. tunnus	2. tunnus	Põhjus	Lahendus
Vibraator ei käivitu	Vaheldikarbi LED-lambike ei põle.	Teisaldatava akukogumi toiteindikaator **vilgub roheliselt**.	Aku on tühjaks saamas. Või on aku valesti paigaldatud.	Kontrollige aku laetusindikaatorit. Kui aku on piisavalt laetud, kontrollige aku paigaldust.
			Teisaldatav akukogum või selle toitejuhe on kuum.	Jahutage teisaldatavat akukogumit.
			Vibraatori pistik pole teisaldatava akukogumi pistikupesaga korralikult ühendatud. Või on juhe lahti tulnud.	Veenduge, et pistik on kindlalt pistikupessa sisestatud. Kui juhe on lahti tulnud, vajab seade kontrolli ja remonti.
	Vaheldikarbi LED-lambike **põleb püsivalt punaselt**.		Vibraator seiskus tuvastatud tõrke tõttu.	Lülitage teisaldatava akukogum taas sisse. Kui punane LED-lambike süttib korduvalt, vajab seade kontrolli ja remonti.
	Vaheldikarbi LED-lambike **vilgub punaselt**.		Vibraatori väärkäivituse vältimise funktsioon on aktiveerunud.	Lülitage vibraatori toitelüliti välja (O) ja seejärel taas sisse (I).

TEHNILISED ANDMED

Mudel	VR001C	VR002C	VR003C	VR004C
Võimsus	250 W		400 W	
Pinge	36 V			
Voolutugevus	8,7 A		14,0 A	
Sagedus	200 Hz			
Kogupikkus	1 945 mm (76-9/16")	3 445 mm (135-5/8")	1 977 mm (77-27/32")	3 477 mm (136-7/8")
Pea Läbimõõt × pikkus	43 × 255 mm (1-11/16" × 10-1/32")		52 × 287 mm (2-1/16" × 11-5/16")	
Välisvoolik Läbimõõt × pikkus	33 × 1 500 mm (1-5/16" × 59-1/16")	33 × 3 000 mm (1-5/16" × 118-1/8")	33 × 1 500 mm (1-5/16" × 59-1/16")	33 × 3 000 mm (1-5/16" × 118-1/8")
Mass	4,8 kg (10,6 lbs)	5,9 kg (13,0 lbs)	5,6 kg (12,4 lbs)	6,7 kg (14,8 lbs)

* Mass ei hõlma toiteseadmeid, nagu teisaldatav akukogum ja akud.

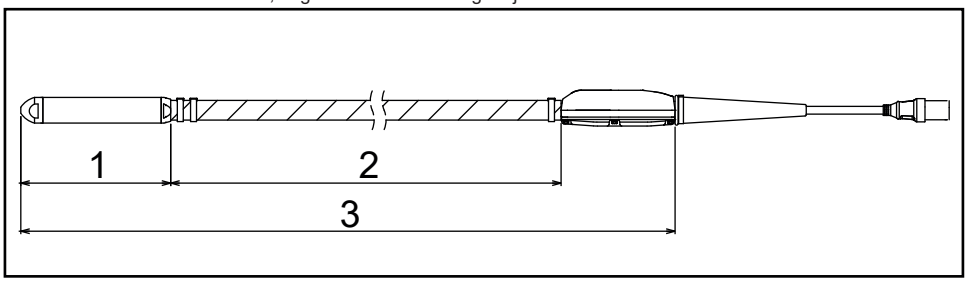

► 1. Pea pikkus 2. Välisvooliku pikkus 3. Kogupikkus

KÄITUSAEG

Mudel	Kasutades akukogumit PDC01 (min)	Kasutades akukogumit PDC1200 (min)
VR001C/VR002C	umbes 100	umbes 300
VR003C/VR004C	umbes 60	umbes 200

* Akukogumi PDC01 käitusaeg põhineb teisaldatavasse akukogumisse paigaldatud neljal akul BL 1860B.
* Käitusaeg on tugiväärtus, mis iseloomustab akukogumi talitlusaega vibraatori pideva kasutamise korral. See sõltub aku laetusest ja kasutamiskeskkonnast.

VIBRATSIOONI KOGUVÄÄRTUS

Mudel	Vibratsiooni koguväärtus (m/s^2)
VR001C/VR002C	Alla 2,5
VR003C/VR004C	2,5

* Vibratsiooni koguväärtus on väärtus, mis mõõdeti standardis ISO 5349-1 kasutatud mõõteriistaga ja standardist ISO 5349-2 leitud mõõteviisil.

ЦЕЛЕВОЕ ПРИМЕНЕНИЕ

Данный инструмент предназначен для удаления воздушных пузырьков из бетона при бетонировании.

ШУМ

Типовой допустимый уровень шума, определяемый согласно EN60745:

Модель: VR001C, VR002C
Уровень звуковой мощности (L_{WA}): 98,4 дБ (A)
Уровень звукового давления (L_{pA}): 87,4 дБ (A)
Погрешность (K): 3 дБ (A)
Модель: VR003C, VR004C
Уровень звуковой мощности (L_{WA}): 97,6 дБ (A)
Уровень звукового давления (L_{pA}): 86,6 дБ (A)
Погрешность (K): 3 дБ (A)

ПРИМЕЧАНИЕ: Декларируемое(-ые) значение(-я) шумоизлучения измерены в соответствии со стандартным методом испытаний и может(-гут) использоваться для сравнения одного инструмента с другим.

ПРИМЕЧАНИЕ: Декларируемое(-ые) значение(-я) шумоизлучения может(-гут) также использоваться в предварительной оценке воздействия.

⚠ПРЕДУПРЕЖДЕНИЕ: Надевайте защитные наушники.

⚠ПРЕДУПРЕЖДЕНИЕ: Шумоизлучение в процессе фактического использования электроинструмента может отличаться от декларируемого(-ых) значения(-й) в зависимости от способов использования инструмента, особенно от типа обрабатываемого изделия.

⚠ПРЕДУПРЕЖДЕНИЕ: Обязательно определите меры предосторожности для защиты оператора, основывающиеся на оценке воздействия при фактических условиях использования (с учетом всех частей рабочего цикла, в частности периодов времени, когда инструмент выключен и когда он работает вхолостую, в дополнение ко времени запуска).

ВИБРАЦИИ

Суммарная величина вибраций (3-координатная векторная сумма), определяемая согласно EN60745:

Модель: VR001C, VR002C
Режим работы: функционирование без нагрузки
Виброизлучение (ah): 1,9 м/с^2 (шланг)
Виброизлучение (ah): 0,7 м/с^2 (корпус инвертора)
Погрешность (K): 1,5 м/с^2
Модель: VR003C, VR004C
Режим работы: функционирование без нагрузки
Виброизлучение (ah): 3,1 м/с^2 (шланг)
Виброизлучение (ah): 1,7 м/с^2 (корпус инвертора)
Погрешность (K): 1,5 м/с^2

ПРИМЕЧАНИЕ: Декларируемое значение виброизлучения измерено в соответствии со стандартным методом испытаний и может использоваться для сравнения одного инструмента с другим.

ПРИМЕЧАНИЕ: Декларируемое значение виброизлучения может также использоваться в предварительной оценке воздействия.

⚠ПРЕДУПРЕЖДЕНИЕ: Виброизлучение в процессе фактического использования электроинструмента может отличаться от декларируемого значения излучения в зависимости от способов использования инструмента, особенно от типа обрабатываемого изделия.

⚠ПРЕДУПРЕЖДЕНИЕ: Обязательно определите меры предосторожности для защиты оператора, основывающиеся на оценке воздействия при фактических условиях использования (с учетом всех частей рабочего цикла, в частности периодов времени, когда инструмент выключен и когда он работает вхолостую, в дополнение ко времени запуска).

Сертификат соответствия ЕС

Только для европейских стран

Сертификат соответствия ЕС включена в настоящую инструкцию в виде Приложения A.

ОБЩИЕ ПРЕДУПРЕЖДЕНИЯ ПО ТЕХНИКЕ БЕЗОПАСНОСТИ ПРИ ЭКСПЛУАТАЦИИ ЭЛЕКТРОИНСТРУМЕНТОВ

⚠ПРЕДУПРЕЖДЕНИЕ: Прочитайте все предупреждения по технике безопасности и все инструкции. Невыполнение предупреждений и инструкций может привести к поражению электрическим током, возгоранию и/или тяжелой травме.

Сохраняйте все предупреждения и инструкции для последующего использования.

Термин “электроинструмент” в контексте настоящих предупреждений означает механизированный инструмент с питанием от электрической сети (проводной) или механизированный инструмент с питанием от аккумулятора (беспроводной).

Техника безопасности на рабочем месте

1. Содержите рабочее место в чистоте и при хорошем освещении. Беспорядок на рабочем месте или его недостаточное освещение создают условия для несчастных случаев.
2. Не работайте с электроинструментами во взрывоопасных средах, например, в присутствии легковоспламеняющихся жидкостей, газов или пыли. При работе электроинструментов образуются искры, которые могут воспламенять пыли или пары.
3. При работе с электроинструментом не допускайте нахождения детей или посторонних лиц вблизи него. Отвлечение внимания может привести к потере контроля.

Электробезопасность

4. Штепсельные вилки электроинструментов должны соответствовать розетке. Ни в коем случае не переделывайте штепсельную вилку каким-либо образом. Не используйте какие-либо штепсельные переходники с заземленными электроинструментами. Использование штепсельных вилок и подходящих к ним розеток без каких-либо переделок снижает риск поражения электрическим током.
5. Не прикасайтесь частями тела к заземленным поверхностям, в частности трубопроводам, радиаторам, печам и холодильникам. При заземлении тела повышается риск поражения электрическим током.
6. Не допускайте нахождения электроинструментов под дождем или в условиях высокой влажности. Попадание воды внутрь электроинструмента повышает риск поражения электрическим током.
7. Не допускайте небрежного обращения с электрическим шнуром. Ни в коем случае не носите, не придвигайте и не отключайте от сети электроинструмент, держась за электрический шнур. Оберегайте шнур от воздействия тепла, попадания масел, а также соприкосновения с острыми кромками или движущимися деталями. При использовании поврежденных или запутанных электрических шнуров повышается риск поражения электрическим током.
8. При эксплуатации электроинструмента на открытом воздухе используйте подходящий для этого удлинительный шнур. Использование электрического шнура, подходящего для эксплуатации на открытом воздухе, снижает риск поражения электрическим током.
9. В случае неизбежности эксплуатации электроинструмента в сыром месте используйте источник питания, защищенный прерывателем цепи замыкания на землю (УЗО). Использование УЗО снижает риск поражения электрическим током.

Индивидуальная техника безопасности

10. При работе с электроинструментом не теряйте бдительности, следите за своими действиями и руководствуйтесь здравым смыслом. Не пользуйтесь электроинструментом в состоянии усталости, а также под воздействием наркотических средств, алкоголя или лекарственных препаратов. Даже кратковременное ослабление внимания при работе с электроинструментами может привести к получению тяжелой травмы.
11. Используйте индивидуальные средства защиты. Обязательно надевайте средства для защиты глаз. Такие защитные средства, как противопылевой респиратор, нескользящая защитная обувь, строительная каска или средства защиты органов слуха, при использовании в соответствующих условиях снижают уровень травматизма.
12. Не допускайте непреднамеренного включения. Перед подключением к источнику питания и/или аккумуляторной батарее, а также собиранием или переноской инструмента его выключатель должен находиться в выключенном положении. Переноска электроинструментов с пальцем на выключателе или подача питания на электроинструменты, имеющие выключатель, создают условия для несчастных случаев.

13. Перед включением электроинструмента следует извлечь из него любые регулировочные или гаечные ключи. Оставленный гаечный или другой ключ, соприкасающийся с какой-либо вращающейся деталью электроинструмента, может привести к получению травмы.
14. Не переоценивайте свои возможности. Сохраняйте устойчивое положение ног и равновесие на протяжении всего времени работы. Это способствует улучшению контроля над электроинструментом в непредвиденных ситуациях.
15. Одевайтесь надлежащим образом. Не надевайте свободную одежду или ювелирные украшения. Держите свои волосы, одежду и перчатки в отдалении от движущихся деталей. Свободная одежда, ювелирные украшения или длинные волосы могут захватываться движущимися деталями.
16. При наличии каких-либо устройств для подсоединения средств, предназначенных для улавливания и сбора пыли, обеспечьте их подключение и надлежащее использование. Использование средств для сбора пыли может уменьшать факторы риска, связанные с пылью.

Использование электроинструментов и уход за ними

17. Не форсируйте работу электроинструмента. Используйте электроинструмент, соответствующий поставленной цели. Надлежащий электроинструмент выполнит свою задачу лучше и безопаснее с той скоростью, на которую он рассчитан.
18. Не пользуйтесь электроинструментом, если его выключатель не обеспечивает его включения и выключения. Любой электроинструмент, который не может управляться выключателем, представляет опасность и должен быть отремонтирован.
19. Перед выполнением любых регулировок, сменой принадлежностей или помещением электроинструментов на хранение отсоедините штепсельную вилку от источника питания и/или аккумуляторную батарею от электроинструмента. Такие предупредительные меры безопасности снижают риск непреднамеренного запуска электроинструмента.
20. Храните неиспользуемые электроинструменты в недоступном для детей месте и не допускайте к работе с электроинструментом лиц, не знакомых с ним или с настоящими инструкциями. В руках неподготовленных пользователей электроинструменты представляют опасность.
21. Обеспечивайте надлежащий уход за электроинструментами. Проверяйте электроинструмент на предмет рассогласования или сцепления движущихся деталей, поломки деталей и возникновения любых других условий, которые могут оказывать влияние на его работу. При наличии повреждений электроинструмента обеспечьте его ремонт перед дальнейшим использованием. Многие несчастные случаи происходят из-за ненадлежащего ухода за электроинструментами.
22. Режущие инструменты следует содержать в заточенном и чистом состоянии. При надлежащем уходе режущие инструменты с острыми режущими кромками менее подвержены заклиниванию и более управляемы.
23. Используйте электроинструмент, его принадлежности и вставные резцы и т. п. в соответствии с настоящими инструкциями, принимая во внимание рабочие условия и характер выполняемых работ. Использование электроинструмента для выполнения операций, отличных от тех, для которых он предназначен, может привести к возникновению опасной ситуации.

Использование аккумуляторных инструментов и уход за ними

24. Заряжайте аккумулятор только зарядным устройством, указанным производителем. Зарядное устройство, подходящее для одного типа аккумуляторных батарей, может создавать риск возгорания при использовании с другой аккумуляторной батареей.
25. Используйте электроинструменты только со специально предназначенными для них аккумуляторными батареями. Использование любых других аккумуляторных батарей может создавать риск получения травмы или возгорания.
26. Храните неиспользуемую аккумуляторную батарею вдали от металлических предметов, в частности скрепок для бумаги, монет, ключей, гвоздей, винтов и других мелких металлических предметов, которые могут замкнуть клеммы между собой. Короткое замыкание между клеммами аккумулятора может привести к получению ожогов или возгоранию.
27. При нарушении правил эксплуатации возможно выплескивание электролита из аккумулятора; в этом случае следует избегать контакта с этой жидкостью. В случае непреднамеренного контакта промойте место попадания жидкости на кожу водой. В случае попадания жидкости в глаза следует также обратиться за медицинской помощью. Жидкость, выплеснутая из аккумулятора, может причинять раздражение или ожоги.

Обслуживание

28. Обслуживание электроинструмента должно производиться квалифицированным ремонтным специалистом с использованием только идентичных сменных деталей. Это обеспечит безопасность обслуживаемого электроинструмента.
29. Соблюдайте инструкции по смазыванию и смене принадлежностей.
30. Содержите рукоятки в сухом и чистом состоянии и очищайте их от масел и консистентных смазок.

УКАЗАНИЯ ПО ТЕХНИКЕ БЕЗОПАСНОСТИ ПРИ ЭКСПЛУАТАЦИИ ИЗДЕЛИЯ

1. Данное изделие представляет собой вибратор для уплотнения бетона. Не используйте вибратор для каких-либо других целей.
2. Перед использованием данного изделия внимательно ознакомьтесь с настоящим руководством по эксплуатации и поймите смысл его содержимого для обеспечения безопасной и эффективной работы с инструментом. Ненадлежащее использование устройства может привести к получению травмы или выходу устройства из строя. Сохраните настоящее руководство для использования в будущем.
3. Данное изделие должно использоваться путем его подключения к портативному блоку питания “PDC01” или “PDC1200” производства Makita. Кроме того, ознакомьтесь с руководствами по эксплуатации портативного блока питания и устройства для зарядки аккумуляторов.
4. Ни в коем случае не используйте данное изделие с подключением к какому-либо другому устройству электропитания. Это может привести к выходу из строя монтажной платы или сгоранию электродвигателя. При выходе из строя монтажной платы или сгорании электродвигателя возможно разрушение изоляции и поражение электрическим током.
5. Не используйте какие-либо аккумуляторы, отличные от специализированного аккумулятора, рекомендуемого компанией Makita для портативного блока питания. Кроме того, не используйте аккумуляторы с какими-либо внесенными изменениями (включая аккумуляторы, подвергавшиеся разборке, а также имеющие замененные элементы или другие внутренние детали).
6. Не заряжайте аккумулятор с использованием каких-либо средств, кроме зарядного устройства, поставляемого в комплекте.
7. Далее в настоящем руководстве термин “блок аккумулятора” именуется “аккумулятором”.
8. Данное изделие требует надлежащего обращения и ухода для обеспечения безопасной работы.
9. При передаче данного изделия другому лицу обязательно передайте ему руководства и полностью разъясните ему порядок безопасного и надлежащего использования инструмента.
10. Технические характеристики, содержащиеся в настоящем документе, могут меняться без уведомления в связи с текущими изменениями.
11. Данное изделие соответствует требованиям следующих стандартов ЭМС: EN61000-6-2 / EN61000-6-4.

    Данное изделие не соответствует требованиям следующих стандартов ЭМС: EN61000-6-3 / EN55014-1.
12. При использовании данного изделия вблизи других электронных устройств оно может вызывать радиопомехи.

    В таком случае пользователям данного изделия может потребоваться принятие соответствующих мер.

Предупреждения по технике безопасности при эксплуатации вибратора для бетона

1. Перед использованием вибратора наденьте защитный шлем, антивибрационные перчатки, защитную обувь, средства защиты органов слуха, средства защиты лица (защитные очки и респиратор), а также предохранительный пояс.

2. На время работы надевайте одежду с длинными рукавами и длинные брюки, а также минимизируйте открытые участки кожи во избежание ее повреждения, вызванного прилипанием случайно вылетающих бетонных брызг.
3. При использовании вибратора вблизи ног или в неглубоких местах бетонная смесь может разбрызгиваться в окружающее пространство. Для предохранения глаз и рта используйте средства защиты лица (защитные очки и респиратор). При работе в шумных местах надевайте противошумные наушники.
4. При работе в местах, не обеспечивающих устойчивого положения ног, в частности на арматуре, обязательно подкладывайте подножную доску.

5. Поскольку данное изделие имеет длинный шланг, существует риск получения травмы в результате спотыкания или заплетания ног при зацеплении шланга за арматуру во время работы или перемещения либо ограничении подвижности из-за какого-либо предмета, оказавшегося на шланге. Кроме того, если изделие остается в каком-либо месте, где мимо него проходят люди, оно может зацепиться за чью-либо обувь либо привести к чьему-либо падению или травмированию. Соблюдайте осторожность при обращении со шлангами и кабелями.
6. При длительном использовании вибратора или работе с ним в неестественном положении возможна повышенная нагрузка на организм. Во избежание усталости или травмирования обязательно делайте необходимые перерывы в работе. Кроме того, при наступлении боли или онемения в кистях, предплечьях, плечах или спине немедленно прекратите его использование и обратитесь за соответствующей помощью.
7. Предприятие, использующее данный вибратор для бетона, должно контролировать рабочее время и обязано прилагать усилия для предотвращения расстройства здоровья рабочих, вызываемого вибрацией.

   Подробная информация о вибрационной прочности вибратора представлена в разделе “СУММАРНАЯ ВЕЛИЧИНА ВИБРАЦИЙ”.

   Соблюдайте соответствующие законодательные требования и нормативы, принятые в стране использования вибратора.
8. В случае временной приостановки работы храните изделие в безопасном месте. Находясь в проходе, оно может зацепиться за обувь и привести к падению или получению травмы. При любом нарушении нормальной работы или возникновении любой неисправности немедленно отключите все источники питания, прекратите использование и отсоедините портативный блок питания. Для проведения проверки и ремонта обращайтесь в ближайший авторизованный сервисный центр Makita.
9. Головная часть данного изделия охлаждается путем ее помещения в бетонную смесь. В связи с этим ее не следует использовать вне бетонной смеси (т. е. на воздухе). В этом случае существует возможность перегорания электродвигателя.

10. Не работайте с головной частью инструмента на воздухе. За несколько минут ее работы на воздухе температура вибратора достигает 100°C (212°F) или выше, что может вызвать ожог в случае прикосновения к нему.
11. Во время работы изделия его головная часть сильно разогревается. После использования старайтесь не прикасаться к ней. Существует риск получения ожога.
12. Не помещайте и не роняйте какие-либо тяжелые предметы на кабель или шланг. Это может повредить кабель и вызвать неисправность.

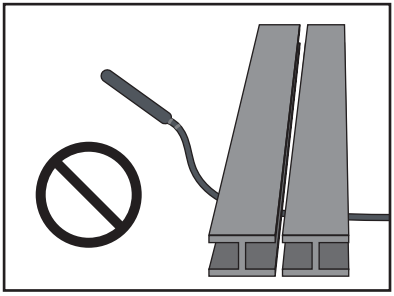

13. Не раскачивайте головную часть, держась за шланг или кабель. Это может привести к получению травмы или повреждениям окружающих предметов.
14. Выключатель питания должен переводиться в положение ВКЛ/ВЫКЛ только при нахождении головной части вне бетонной смеси.

    При выключении питания (переводе выключателя в положение ВЫКЛ) во время нахождения вибратора в бетонной смеси существует вероятность того, что вы не сможете извлечь из нее головную часть. Вытягивание головной части с применением усилия может привести к травме.

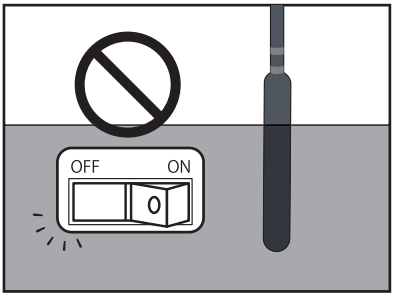

15. Не включайте вибратор, лежащий на земле. Его головная часть может неожиданно развернуться, выйдя из-под контроля, и вызвать несчастный случай.

16. Не используйте вибратор в качестве рычага и не изгибайте его, просовывая головную часть между арматурными стержнями или элементами опалубки. В противном случае возможно истирание головной части и перегорание электродвигателя.

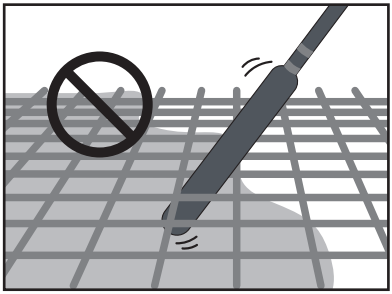

17. При использовании вибратора, подключенного к портативному блоку питания, следует работать в одиночку. Работа вдвоем, когда один человек держит вибратор, а другой отдельно держит портативный блок питания, может приводить к несчастным случаям или травмам.
18. При перемещении или хранении данного изделия портативный блок питания должен быть обязательно выключен. При включенном питании возможен его непредсказуемый запуск, который может привести к несчастному случаю или травме.
19. Головная часть данного изделия не должна работать на твердых поверхностях, в частности затвердевшем бетоне или листовой стали. В этом случае возможно сгорание подшипников и выход электродвигателя из строя.
20. Не тяните и не подвешивайте кабель за что бы то ни было при укладке бетона или его перемещении, поскольку это может привести к расшатыванию штекерного разъема и вызвать обрыв кабеля или выход из строя монтажной платы.
21. В корпусе инвертора располагаются электронные устройства высокой точности. Не роняйте и не бросайте его, а также не наступайте на него и не подвергайте сильным ударным воздействиям.
22. Вставляя или вынимая разъем, обязательно переводите выключатель портативного блока питания в положение OFF (ВЫКЛ). Если разъем вставляется или вынимается при выключателе, находящемся в положении ON (ВКЛ), это может привести к возникновению неисправности.
23. Во избежание плохого контакта полностью очистите контакты штекерного разъема от грязи и ржавчины, а затем плотно вставьте его в гнездовой разъем портативного блока питания. Плохой контакт со штекерным разъемом является одной из главных причин таких поломок, как сгорание электродвигателя и выход из строя монтажной платы.
24. В портативном блоке питания, подключаемом к данному изделию, используется литий-ионный аккумулятор. Не подвергайте аккумулятор сильным ударным воздействиям, не выплескивайте на него воду и не располагайте его вблизи источника тепла. Это может привести к его выходу из строя, а также к поражению электрическим током или возгоранию.
25. В случае нарушения нормальной работы изделия немедленно прекратите его эксплуатацию. В противном случае это может привести к возгоранию, поражению электрическим током или нанесению травмы.
26. Не пользуйтесь данным изделием в присутствии легковоспламеняющихся жидкостей, газов или пыли. Это может привести к возгоранию или взрыву.
27. Не пытайтесь разбирать данное изделие или вносить какие-либо изменения в его конструкцию. Это может привести к поражению электрическим током, перегреву, разрыву или возгоранию.
28. Не пользуйтесь вибратором под дождем.
29. Не мойте вибратор водой.

Важные указания по технике безопасности для портативного блока питания

1. Перед началом использования портативного блока питания ознакомьтесь со всеми инструкциями и предупредительной маркировкой на (1) устройстве для зарядки аккумулятора, (2) аккумуляторе и (3) портативном блоке питания.
2. Не поднимайте и не переносите портативный блок питания, держа его только за электрический шнур. Не тяните за шнур при переноске или использовании этого портативного блока питания.
3. При переноске или передвижении портативного блока питания отсоедините вибратор от розетки.
4. Оставляя вибратор, обязательно отсоедините его от розетки или снимите с себя портативный блок питания.
5. Во время работы будьте осторожны, чтобы не споткнуться о шнур.
6. Не используйте этот портативный блок питания на неустойчивой поверхности или в неустойчивых высоких местах.
7. Во время работы держите шнур вдали от препятствий. Зацепившийся за препятствия электрический шнур может привести к получению тяжелой травмы.
8. Не вставляйте переходники в зарядное устройство.

9. Перед началом использования осмотрите портативный блок питания, включая шнуры и лямочный пояс. В случае их повреждения обратитесь в ближайший авторизованный сервисный центр Makita для выполнения ремонта.
10. Прикрепляя шнур к шнуродержателю, крепите его медленно и плотно.
11. Перед проведением осмотра или технического обслуживания вибратора обязательно убедитесь в том, что он выключен и отсоединен от розетки.
12. При переноске портативного блока питания не накладывайте на него ничего, в частности лямочный пояс или плечевой ремень, что может помешать срабатыванию функции аварийного разъединения портативного блока питания.
13. Не используйте этот портативный блок питания при надетой куртке с беспроводным охлаждением или беспроводным подогревом.
14. Не допускайте образования искр вблизи портативного блока питания.
15. При использовании этого портативного блока питания, не надевая на себя, обязательно кладите его на поверхность.
16. Не разбирайте и не ремонтируйте портативный блок питания, а также не вносите каких-либо изменений в его конструкцию.
17. Будьте осторожны, чтобы вибратор не запутывался в лямочном поясе или ремне.

[PDC01]

1. Не используйте несколько портативных блоков питания, подключая их один к другому.
2. Не присоединяйте переходники к портам для подключения аккумуляторов к портативному блоку питания.
3. Этот портативный блок питания рассчитан исключительно на использование с аккумуляторами напряжением 18 В. Не используйте его с какими-либо аккумуляторами, кроме аккумуляторов напряжением 18 В.
4. Не допускайте попадания воды внутрь корпуса.

[PDC1200]

1. Устанавливая портативный блок питания вертикально с использованием подставки для аккумуляторов, обязательно располагайте его на ровной поверхности.
2. Используйте только зарядное устройство, предназначенное для портативного блока питания. Не используйте другие зарядные устройства.
3. Не переносите портативный блок питания, держа его за подставку для аккумулятора или ремень для регулировки ширины.
4. Не кладите и не закрепляйте какие-либо предметы между аккумулятором и подставкой для аккумулятора.
5. Не подвешивайте ничего к подставке для аккумулятора.

Важные указания по технике безопасности для зарядного устройства

1. Перед началом использования устройства для зарядки аккумуляторов ознакомьтесь во всеми инструкциями и предупредительной маркировкой на (1) устройстве для зарядки аккумуляторов, (2) аккумуляторе и (3) портативном блоке питания.

⚠ВНИМАНИЕ! Для снижения риска получения травмы заряжайте только перезаряжаемые аккумуляторные батареи типа Makita. Другие типы аккумуляторов могут взрываться с нанесением травм и имущественного ущерба.

2. Данное устройство для зарядки аккумуляторов не может использоваться для неперезаряжаемых батарей.
3. Используйте источник питания с напряжением, указанным на заводской табличке зарядного устройства.
4. Не заряжайте аккумулятор в присутствии легковоспламеняющихся жидкостей или газов.
5. Не держите зарядное устройство под дождем или снегом.
6. Ни в коем случае не носите зарядное устройство за электрический шнур и не дергайте за него для отключения устройства от розетки.
7. После зарядки или перед проведением любого технического обслуживания или очистки отключайте зарядное устройство от источника питания. При каждом отключении зарядного устройства от розетки тяните за штекерный разъем, а не за шнур.
8. Располагайте электрический шнур таким образом, чтобы не наступать на него и не спотыкаться о него, а также не подвергать его повреждениям или натяжению каким-либо иным образом.
9. Не эксплуатируйте зарядное устройство при повреждении электрического шнура или штекерного разъема. Во избежание опасности при повреждении электрического шнура или штекерного разъема обратитесь в авторизованный сервисный центр Makita для их замены.
10. Не эксплуатируйте и не разбирайте зарядное устройство, если оно подверглось резкому ударному воздействию, ронялось или получило иное повреждение каким-либо образом; в этом случае обратитесь с ним к квалифицированному специалисту по техническому обслуживанию и ремонту. Неправильное использование или обратная сборка может привести к риску поражения электрическим током или возгорания.

11. Зарядку аккумуляторов следует производить в закрытом помещении при температуре окружающего воздуха от 10°C (50°F) до 40°C (104°F). Не заряжайте аккумулятор при температуре в помещении НИЖЕ 10°C (50°F) или ВЫШЕ 40°C (104°F). При низкой температуре процесс зарядки может не начаться.
12. Не пытайтесь использовать повышающий трансформатор, мотор-генератор или розетку электропитания постоянного тока.
13. Отверстия в корпусе зарядного устройства являются вентиляционными и не должны загораживаться. Недостаточное охлаждение влияет на время зарядки. Рекомендуется производить периодический осмотр охлаждающих вентиляционных отверстий.

Важные указания по технике безопасности для аккумулятора

1. Перед началом использования аккумулятора ознакомьтесь во всеми инструкциями и предупредительной маркировкой на (1) устройстве для зарядки аккумуляторов, (2) аккумуляторе и (3) портативном блоке питания.
2. Не разбирайте аккумулятор и не допускайте небрежного обращения с ним. Это может привести к возгоранию, перегреву или взрыву.
3. В случае чрезмерного сокращения времени работы от аккумулятора немедленно прекратите его эксплуатацию. Это может привести к риску перегрева, возможным ожогам и даже взрыву.
4. При работе в жестких условиях, в частности при высокой температуре, возможно вытекание электролита из аккумулятора. Не прикасайтесь к вытекающему электролиту по неосторожности. Это может вызвать раздражение или ожоги. В маловероятном случае попадания электролита в глаза или на кожу немедленно промойте их чистой (например, водопроводной) водой, а затем обратитесь за медицинской помощью.
5. Не допускайте короткого замыкания аккумулятора:
   (1) Не прикасайтесь к клеммам каким-либо электропроводным материалом.
   (2) Избегайте хранения аккумулятора в одной емкости с другими металлическими предметами, в частности гвоздями, монетами и т. п.
   (3) Не допускайте попадания аккумулятора в воду или под дождь.

   Короткое замыкание аккумулятора может привести к прохождению тока большой силы, перегреву, возможным ожогам и даже пробою.
6. Не помещайте аккумулятор в какой-либо электропроводный материал, в частности воду, и не допускайте попадания какого-либо электропроводного материала, в частности воды, внутрь аккумулятора. Это может вызвать короткое замыкание, которое может привести к перегреву, возгоранию, разрыву или взрыву.
7. Не заряжайте, не храните и не используйте вибратор, портативный блок питания и аккумулятор в местах, где температура может достигать или превышать 50 °C (122 °F).
8. Не сжигайте аккумулятор даже в случае его существенного повреждения или полной выработки ресурса. При попадании в огонь аккумулятор может взорваться.
9. Не забивайте в аккумулятор гвозди, не разрезайте, не раздавливайте, не бросайте и не роняйте его, а также не ударяйте его о твердые предметы. Такие действия могут привести к возгоранию, перегреву или взрыву.
10. Не используйте аккумулятор после его падения или какого-либо повреждения.
11. Входящие в комплект литий-ионные аккумуляторы должны эксплуатироваться в соответствии с требованиями законодательства об опасных материалах.

    При коммерческой транспортировке, напр., третьими лицами или транспортно-экспедиционными агентствами, необходимо соблюдение особых требований, изложенных на упаковке и маркировке. При подготовке изделия к отгрузке требуется консультация с экспертом по опасным материалам. Соблюдайте действующие национальные нормативы с максимально возможной тщательностью. Заклеивайте лентой или прикрывайте открытые контакты и упаковывайте аккумулятор таким образом, чтобы он не мог перемещаться внутри упаковки.
12. При утилизации аккумулятора отсоедините его от портативного блока питания и выбросьте в безопасное место. Соблюдайте свои местные нормативы, касающиеся утилизации аккумуляторов.
13. Используйте аккумулятор только с изделиями, рекомендуемыми компанией Makita. Установка аккумуляторы на изделия, не соответствующие требованиям, может привести к возгоранию, перегреву, взрыву или утечке электролита.
14. Если вибратор не используется в течение длительного периода времени, то аккумулятор следует отсоединить от портативного блока питания.
15. Храните аккумулятор в недоступном для детей месте.
16. В процессе и после использования аккумулятора возможен отбор тепла, который может вызывать ожоги, в том числе низкотемпературные. Будьте внимательны при обращении с горячими аккумуляторами.

17. Не прикасайтесь к клеммам аккумулятора непосредственно после его использования, поскольку они могут быть достаточно разогретыми для причинения ожогов.
18. Не допускайте застревания стружки, пыли или грязи в клеммах, отверстиях и пазах аккумулятора. Это может привести к снижению эффективности работы или выходу из строя вибратора или аккумулятора.
19. Не касайтесь клемм заряжающегося аккумулятора металлическими или другими предметами.
20. Не используйте аккумулятор вблизи высоковольтных линий электропередачи. Это может привести к возникновению неисправности или выходу из строя вибратора или аккумулятора.
21. При разогреве аккумулятора до высокой температуры (40 °C (104 °F) или выше), в частности после работы под палящим солнцем, его подзарядка может оказаться временно невозможной. Однако это происходит по причине срабатывания защитной функции аккумулятора и не является признаком неисправности. Перед зарядкой аккумулятора дайте ему возможность остыть в течение некоторого времени.

СОХРАНИТЕ ЭТИ ИНСТРУКЦИИ.

⚠ ВНИМАНИЕ! Используйте только оригинальные аккумуляторы Makita.

Использование неоригинальных аккумуляторов Makita или переделанных аккумуляторов может привести к возгоранию, получению травм и имущественному ущербу. Кроме того, это приведет к аннулированию гарантии, предоставляемой компанией Makita на изделия марки Makita.

Рекомендации для обеспечения максимального срока службы аккумулятора

1. Заряжайте аккумулятор до момента его полной разрядки. Обязательно прекращайте работу с инструментом и заряжайте аккумулятор при заметном снижении мощности инструмента.
2. Ни в коем случае не заряжайте полностью заряженный аккумулятор. Избыточная зарядка сокращает срок службы аккумулятора.
3. Заряжайте аккумулятор при температуре в помещении от 10 °C до 40 °C (от 50 °F до 104 °F). При сильном разогреве аккумулятора давайте ему возможность остыть перед зарядкой.
4. Если использование аккумулятора не планируется, отсоединяйте его от портативного блока питания или зарядного устройства.
5. Заряжайте аккумулятор только в том случае, если он не используется в течение длительного периода времени (более шести месяцев).

НАИМЕНОВАНИЯ ДЕТАЛЕЙ ВИБРАТОРА

⚠ВНИМАНИЕ! Данное изделие представляет собой устройство, специально предназначенное для использования с портативным блоком питания Makita “PDC01” и “PDC1200.” Не используйте другие аккумуляторные устройства. Это может привести к поражению электрическим током, перегреву, разрыву или возгоранию.

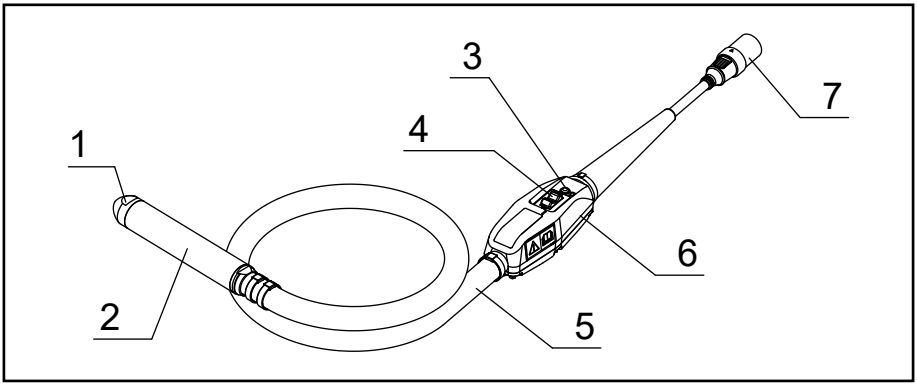

1	Колпачок вибратора	5	Шланг
2	Головная часть	6	Корпус инвертора
3	Светодиодный индикатор	7	Разъем (штекерный)
4	Выключатель	–	–

ПОРЯДОК РАБОТЫ

1. Убедитесь в том, что рабочий выключатель вибратора установлен в положение OFF (ВЫКЛ).

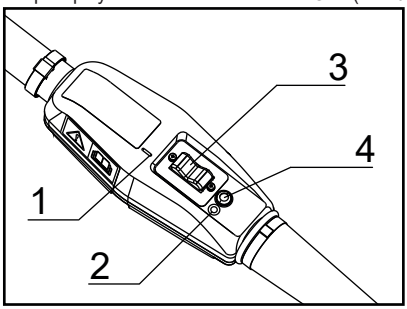

► 1. Метка “ I ” 2. Метка “O”
3. Рабочий выключатель
4. Светодиодный индикатор

ПРИМЕЧАНИЕ: Значок “O” означает OFF (ВЫКЛ); значок “ I ” означает ON (ВКЛ).

2. Совместите значок стрелки на штекерном разъеме вибратора с аналогичным значком на гнездовом разъеме портативного блока питания и вставьте его до упора.

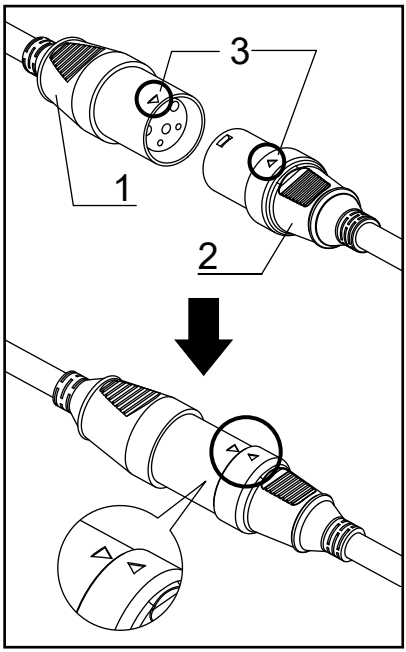

► 1. Гнездо 2. Штекер 3. Значок стрелки

3. Нажмите кнопку питания на портативном блоке питания, чтобы включить его. Индикатор сетевого питания загорается зеленым цветом. Светодиодный индикатор на вибраторе также загорается зеленым цветом.

ПРИМЕЧАНИЕ: Если светодиодный индикатор мигает красным цветом, это означает, что активирована функция предотвращения ошибочного запуска. Перевод рабочего выключателя в положение OFF (ВЫКЛ) отменяет функцию предотвращения ошибочного запуска, а светодиодный индикатор вибратора загорается зеленым цветом.

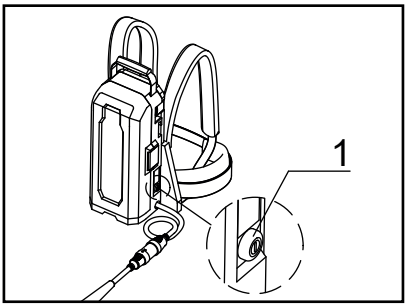

► 1. Кнопка сетевого питания

4. Держите шланг вибратора таким образом, чтобы головная часть висела в воздухе.
5. Подготовившись к работе, переведите рабочий выключатель в положение ON (ВКЛ) для запуска вибратора.

ПРИМЕЧАНИЕ: Держите шланг вибратора в точке слабого вибрационного воздействия на кисть.

6. Вставьте вибратор перпендикулярно в бетонную смесь, установив его под углом, обеспечивающим эффективную зону уплотнения.

ПРИМЕЧАНИЕ: Эффективная зона уплотнения для данного вибратора представляет собой зону с диаметром, примерно в 10 раз превышающим диаметр вибрирующей части.

7. Смену положения вибратора рекомендуется производить в тот момент, когда бетонная смесь прекращает осаживаться, а раствор равномерно растекается по поверхности и приобретает блеск.

ПРИМЕЧАНИЕ: Размещение вибратора в одной точке на длительное время может вызвать сепарацию механической смеси.

ПРИМЕЧАНИЕ: Если во время укладки бетонной смеси происходит сепарация, равномерно внесите в нее крупный заполнитель и уложите бетонную смесь снова.

ПРИМЕЧАНИЕ: На то время, пока вибратор не вставляется в бетонную смесь, рекомендуется переводить рабочий выключатель в положение OFF (ВЫКЛ). Это помогает продлить время использования/срок службы вибратора.

8. При извлечении вибратора наружу вынимайте его медленно, чтобы не оставлять полостей.
9. После окончания заливки остановите вибратор, переведя его рабочий выключатель в положение OFF (ВЫКЛ).
10. Нажмите и удерживайте кнопку питания на портативном блоке питания для прекращения подачи электропитания.

    Индикатор питания гаснет.
11. Выньте разъем, соединяющий портативный блок питания и вибратор.

ПРИМЕЧАНИЕ: При разъединении разъема держитесь за гнездо и штекер и не тяните за сам шнур питания.

ПОРЯДОК ЗАРЯДКИ АККУМУЛЯТОРА

⚠ВНИМАНИЕ! Перед зарядкой аккумулятора обязательно ознакомьтесь с руководством по эксплуатации портативного блока питания и устройства для зарядки аккумуляторов.

- Для зарядки аккумулятора обратитесь к руководству по эксплуатации портативного блока питания или устройства для зарядки аккумуляторов.

ОЧИСТКА ПОСЛЕ ИСПОЛЬЗОВАНИЯ

- После использования вибратора его необходимо тщательно очистить, а шланги и кабели — аккуратно свернуть.

1. Счищайте бетонную смесь с головной части, шланга, корпуса инвертора и кабелей до ее затвердевания.
2. Не мойте корпус инвертора водой. Стирайте всю налипшую грязь влажной тряпкой. После стирания грязи протрите поверхности сухой тряпкой для удаления всей оставшейся влаги.
3. При появлении грязи или ржавчины на выводах штекерного или гнездового разъема их следует очистить. Плохой контакт с выводом разъема может вызвать неисправность.
4. При переноске портативного блока питания разъединяйте гнездовой разъем портативного блока питания и штекерный разъем вибратора до начала перемещения.
5. При переноске данного оборудования держитесь за вибратор и рукоятку портативного блока питания. Не поднимайте и не тяните ни за вибратор, ни за портативный блок питания.

   Это может привести к износу вибратора или обрыву шнура электропитания.
6. При переноске портативного блока питания обязательно выключайте его до начала перемещения. Для отключения электропитания нажмите и удерживайте кнопку питания.

ПРОВЕРКА

- Прежде чем переносить вибратор к месту проведения работ, а также после его использования необходимо проверить следующее.
- Это существенно поможет избежать проблем в процессе работы.

1. Имеются ли на вибраторе какие-либо признаки износа, трещины или ослабленные детали?
2. Имеются ли какие-либо признаки износа, повреждения или царапины на шланге?
3. Имеются ли какие-либо признаки износа или трещины на оболочке кабеля?
4. Имеются ли какие-либо деформации корпуса инвертора, ослабленные винты или повреждения на какой-либо детали инвертора, в частности крышке рабочего выключателя или светодиодном индикаторе?
5. Имеется ли какая-либо грязь или ржавчина на выводах штекерного или гнездового разъема?
6. Имеет ли сопротивление изоляции надлежащую величину? (500 В пост. тока, 10 МОм или более)
   (1) В качестве измерительного прибора используйте тестер сопротивления изоляции на 500 В.
   (2) Измеряйте сопротивление между выводами штекерного разъема и корпусом инвертора.

   ПРИМЕЧАНИЕ: Не выполняйте измерение между тремя разъемами. Это может вывести из строя плату инвертора.
7. Имеются ли какие-либо трещины, вмятины или другие повреждения на портативном блоке питания?
8. Полностью ли заряжен аккумулятор?
9. Можно ли запустить вибратор, держа его в воздухе, путем подключения вибратора к портативному блоку питания?

   Загорается ли при этом зеленым цветом светодиодный индикатор на корпусе инвертора?
10. Исходит ли от вибратора посторонний шум? Является ли нормальным звук, издаваемый при работе вибратора? (Нормальным считается наличие равномерного и непрерывного звука.)

ПЕРИОДИЧНОСТЬ ЗАМЕНЫ РАСХОДНЫХ МАТЕРИАЛОВ

- Расходные материалы должны периодически заменяться согласно приведенной ниже таблице.

Расходные материалы	Периодичность замены. (Визуальный и слуховой контроль)	Частота замены (в часах)
Головная часть	Установленное состояние износа (визуальный контроль)	300-500
Колпачок вибратора		
Подшипник	Определяется по шуму во время работы (слуховой контроль)	400-500
Шланг	Определяется по степени износа или наличию царапин (визуальный контроль)	При обнаружении

- Указанные выше интервалы между заменами расходных деталей имеют ориентировочный рекомендательный характер. Поскольку это зависит от интенсивности использования, мы рекомендуем заменять расходные материалы ранее указанных выше сроков.

СВЕТОДИОДНЫЙ ИНДИКАТОР

- Проверка состояния на выходе инвертора определяется горением или миганием светодиодного индикатора.
- Если этот индикатор мигает, то защитная функция активирована, подача электропитания на выход прекращена. В этом случае обязательно прекратите работу и устраните причину неисправности перед возобновлением работы.

Состояние светодиодного индикатора	Состояние на выходе инвертора
1. Непрерывный зеленый свет	Нормальное состояние. Вибратор может использоваться.
2. Мигающий зеленый свет	Вибратор перегружен. Вибратор может использоваться, но частота вибрации снижена во избежание выхода из строя из-за перегрузки. Вибратор вернется в свое нормальное состояние при устранении условий, вызвавших перегрузку.
3. Мигающий красный свет	В этом состоянии активирована функция предотвращения ошибочного запуска. Эта функция препятствует непредвиденному запуску вибратора при включенном питании, когда рабочий выключатель вибратора находится в положении ON (ВКЛ). Перевод рабочего выключателя вибратора в положение OFF (ВЫКЛ) восстанавливает нормальное состояние вибратора.
4. Непрерывный красный свет	При обнаружении какого-либо отклонения от нормального состояния подача электропитания на выход инвертора прекращается. При включении красного света проверьте следующее. • Проверьте остаточную емкость аккумулятора. • Имеются ли какие-либо ограничения подвижности или избыточная нагрузка, создаваемые арматурой, и т. п.? Если никаких проблем не обнаружено, переведите выключатель в положение OFF (ВЫКЛ) для возврата в нормальное состояние (непрерывный зеленый свет). Если красный свет загорается повторно, это с высокой вероятностью означает возникновение неисправности. Требуются осмотр и ремонт.
5. Не горит вообще	Вибратор остановлен из-за проблемы с электропитанием. Возможные причины: полная разрядка аккумулятора, неправильная установка аккумулятора или повреждение/дефект аккумулятора. Проверьте наличие электропитания.

ПОИСК И УСТРАНЕНИЕ НЕИСПРАВНОСТЕЙ

- Если при использовании данного изделия наблюдаются какие-либо из нижеперечисленных состояний, прекратите его использование и выясните причину возникшей неисправности и возможные способы ее устранения.
- Для проведения осмотра и ремонта обращайтесь в ближайший авторизованный сервисный центр Makita.

Рабочее состояние	Симптом 1	Симптом 2	Причина	Способ устранения
Вибратор работает	Необычный шум от вибрирующей части вибратора (металлический звук и т. п.)		Нарушение нормальной работы подшипника (Неравномерность, износ)	Заменить подшипники.
	Низкая частота вибрации	Светодиодный индикатор на корпусе инвертора **мигает зеленым.**	Нарушение нормальной работы подшипника (Неравномерность, износ)	Замените подшипники.
			Состояние перегрузки, превышающей потенциальные возможности вибратора.	Уменьшить нагрузку путем извлечения головной части из бетонной смеси.
	Остановка во время работы	Светодиодный индикатор на корпусе инвертора **непрерывно горит красным.**	Вибратор значительно перегружен с превышением его потенциальных возможностей. Заряд аккумулятора находится на низком уровне, и мощность вибратора снижена.	Уменьшить нагрузку путем извлечения головной части из бетонной смеси. Затем включить инструмент снова. При повторном включении красного света проверьте состояние аккумулятора. Если он полностью заряжен, то необходимо произвести его проверку и ремонт.

Рабочее состояние	Симптом 1	Симптом 2	Причина	Способ устранения
Вибратор не запускается	Светодиодный индикатор на корпусе инвертора не горит.	Индикатор питания портативного блока питания не загорается.	Портативный блок питания не включен.	Включить портативный блок питания.
			Аккумулятор не установлен. Либо остаточная емкость аккумулятора недостаточна.	Установить аккумулятор. Либо зарядить аккумуляторы или заменить аккумуляторы на заряженные.
			Портативный блок питания не работает надлежащим образом.	Требуются осмотр и ремонт.
		Световой индикатор питания на портативном блоке питания поочередно **мигает зеленым и красным.**	Портативный блок питания выявил нарушение нормальной работы.	Выключить портативный блок питания и включить его снова.
			Портативный блок питания не работает надлежащим образом.	Требуются осмотр и ремонт.
		Индикатор питания на портативном блоке питания **непрерывно горит зеленым.**	Штекерный разъем вибратора не подключен надлежащим образом к гнездовому разъему портативного блока питания. Либо отсоединен электрический кабель.	Убедиться в надежном соединении штекерного разъема с гнездовым. В случае разъединения требуются осмотр и ремонт.
			Плата инвертора в вибраторе не функционирует надлежащим образом.	Требуются осмотр и ремонт.

Рабочее состояние	Симптом 1	Симптом 2	Причина	Способ устранения
Вибратор не запускается	Светодиодный индикатор на корпусе инвертора не горит.	Индикатор питания на портативном блоке питания **мигает зеленым.**	Низкий уровень заряда аккумулятора. Либо он не установлен надлежащим образом.	Проверить индикатор уровня заряда аккумулятора. При достаточном уровне заряда аккумулятора проверить правильность его установки.
			Сильный разогрев портативного блока питания или шнура электропитания.	Охладить портативный блок питания.
			Штекерный разъем вибратора не подключен надлежащим образом к гнездовому разъему портативного блока питания. Либо отсоединен электрический кабель.	Убедиться в надежном соединении штекерного разъема с гнездовым. В случае разъединения требуются осмотр и ремонт.
	Светодиодный индикатор на корпусе инвертора **непрерывно горит красным.**		Вибратор остановлен из-за обнаружения неисправности.	Снова включите портативный блок питания. Если светодиодный индикатор повторно загорается красным цветом, требуются осмотр и ремонт.
	Светодиодный индикатор на корпусе инвертора **мигает красным.**		Активирована функция предотвращения ошибочного запуска вибратора.	Перевести рабочий выключатель вибратора в положение OFF (ВЫКЛ) один раз, а затем снова перевести его в положение ON (ВКЛ).

ТЕХНИЧЕСКИЕ ХАРАКТЕРИСТИКИ

Модель	VR001C	VR002C	VR003C	VR004C
Выходная мощность	250 Вт		400 Вт	
Напряжение	36 В			
Ток	8,7 А		14,0 А	
Частота	200 Гц			
Полная длина	1945 мм (76-9/16 дюйма)	3445 мм (135-5/8 дюйма)	1977 мм (77-27/32 дюйма)	3477 мм (136-7/8 дюйма)
Головная часть Диаметр x Длина	43 x 255 мм (1-11/16 x 10-1/32 дюйма)		52 x 287 мм (2-1/16 x 11-5/16 дюйма)	
Внешний шланг Диаметр x Длина	33 x 1500 мм (1-5/16 x 59-1/16 дюйма)	33 x 3000 мм (1-5/16 x 118-1/8 дюйма)	33 x 1500 мм (1-5/16 x 59-1/16 дюйма)	33 x 3000 мм (1-5/16 x 118-1/8 дюйма)
Масса	4,8 кг (10,6 фунта)	5,9 кг (13,0 фунта)	5,6 кг (12,4 фунта)	6,7 кг (14,8 фунта)

* Масса приведена без учета источников питания, в частности портативного блока питания и аккумуляторов.

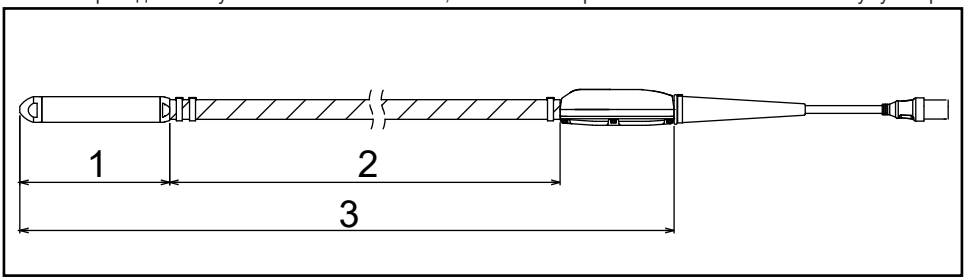

► 1. Длина головной части 2. Длина внешнего шланга 3. Полная длина

ВРЕМЯ РАБОТЫ

Модель	При использовании PDC01 (мин.)	При использовании PDC1200 (мин.)
VR001C / VR002C	около 100	около 300
VR003C / VR004C	около 60	около 200

* Время работы при использовании PDC01 определяется четырьмя аккумуляторами BL 1860B, установленными в портативном блоке питания.

* Время работы является справочным значением, представляющим собой длительность функционирования каждого вибратора в непрерывном режиме. Оно зависит от состояния заряда аккумулятора и условий эксплуатации.

СУММАРНАЯ ВЕЛИЧИНА ВИБРАЦИЙ

Модель	Суммарная величина вибраций ($м/с^2$)
VR001C / VR002C	Менее 2,5
VR003C / VR004C	2,5

* Суммарная величина вибраций представляет собой значение, получаемое при использовании измерительного прибора, основанного на стандарте ISO 5349-1, и измерялось методом, изложенным в ISO 5349-2.

МАҚСАТТЫ ПАЙДАЛАНУ

Құрал бетон құю кезінде бетоннан ауаны шығаруға арналған.

ШУ

EN60745 стандартына сәйкес анықталған типтік рұқсат етілген шу деңгейі:

Модель: VR001C, VR002C
Дыбыстық қуат деңгейі (L_{WA}): 98,4 дБ (A)
Дыбыс қысымының деңгейі (L_{pA}): 87,4 дБ (A)
Белгісіздік (K): 3 дБ (A)
Модель: VR003C, VR004C
Дыбыстық қуат деңгейі (L_{WA}): 97,6 дБ (A)
Дыбыс қысымының деңгейі (L_{pA}): 86,6 дБ (A)
Белгісіздік (K): 3 дБ (A)

ЕСКЕРТПЕ: шығатын шудың мәлімделген мәні (мәндері) стандартты сынақ әдісіне сәйкес өлшенді және бір құралды екіншісімен салыстыру үшін пайдаланылуы мүмкін.

ЕСКЕРТПЕ: шығатын шудың мәлімделген мәні (мәндері) әсерді алдын ала бағалау кезінде де пайдаланылуы мүмкін.

⚠АБАЙЛАҢЫЗ: құлақ қорғау құралдарын тағыңыз.

⚠АБАЙЛАҢЫЗ: құралдың қалай қолданылатынына, әсіресе қандай материал өңделетініне байланысты электрлік құралды пайдалану барысында шығатын шу деңгейі мәлімделген шу көрсеткішінен өзгеше болуы мүмкін.

⚠АБАЙЛАҢЫЗ: пайдаланудың нақты жағдайларында кері әсерді бағалау арқылы операторды қорғау үшін қауіпсіздік шараларын анықтап алыңыз (құралдың қай уақытта өшетіні және іске қосылған соң жүктемесіз жұмыс істеу уақыты сияқты жұмыс циклінің барлық бөлігі ескерілуі керек).

ДІРІЛ

EN60745 стандартына сәйкес анықталған дірілдің жалпы мәні (үш осьті векторлардың қосындысы):

Модель: VR001C, VR002C
Жұмыс режимі: жүктемесіз жұмыс
Діріл деңгейі (ah): 1,9 м/с^2 (Шланг)
Діріл деңгейі (ah): 0,7 м/с^2 (Инвертор корпусы)
Белгісіздік (K): 1,5 м/с^2
Модель: VR003C, VR004C
Жұмыс режимі: жүктемесіз жұмыс
Діріл деңгейі (ah): 3,1 м/с^2 (Шланг)
Діріл деңгейі (ah): 1,7 м/с^2 (Инвертор корпусы)
Белгісіздік (K): 1,5 м/с^2

ЕСКЕРТПЕ: діріл деңгейінің мәлімделген мәні стандартты сынақ әдісіне сәйкес өлшенді және оны бір құралды екіншісімен салыстыру үшін пайдалануға болады.

ЕСКЕРТПЕ: кері әсерін алдын ала бағалау кезінде діріл деңгейінің мәлімделген мәнін де пайдалануға болады.

⚠АБАЙЛАҢЫЗ: құралдың қалай қолданылатынына, әсіресе қандай материал өңделетініне байланысты электрлік құралды пайдалану барысында шығатын діріл мәлімделген діріл көрсеткішінен өзгеше болуы мүмкін.

⚠АБАЙЛАҢЫЗ: пайдаланудың нақты жағдайларында кері әсерді бағалау арқылы операторды қорғау үшін қауіпсіздік шараларын анықтап алыңыз (құралдың қай уақытта өшетіні және іске қосылған соң жүктемесіз жұмыс істеу уақыты сияқты жұмыс циклінің барлық бөлігі ескерілуі керек).

ЕО сәйкестік декларациясы

Тек Еуропа елдері үшін

ЕО сәйкестік декларациясы осы пайдалану нұсқаулығының A қосымшасына енгізілген.

ЖАЛПЫ ЭЛЕКТР ҚҰРЫЛҒЫСЫНЫҢ ҚАУІПСІЗДІК ЕСКЕРТУЛЕРІ

⚠ЕСКЕРТУ: Барлық қауіпсіздік ескертулерін және барлық нұсқауларды оқып шығыңыз. Ескертулер мен нұсқауларды орындамау электр тогының соғуына, өртке және/немесе ауыр жарақатқа әкелуі мүмкін.

Барлық ескертулер мен нұсқауларды болашақта қарау үшін сақтап қойыңыз.

Ескертулердегі «электр құрылғы» термині сіздің электр желісінен (сыммен) жұмыс істейтін электр құрылғысын немесе аккумуляторлы (сымсыз) жұмыс істейтін электр құрылғысын білдіреді.

Жұмыс аймағындағы қауіпсіздік техникасы

1. Жұмыс аймағын таза және жарық күйде ұстаңыз. Бөгеулері көп немесе қараңғы аймақтар апатқа әкелуі мүмкін.
2. Электр құрылғысын тұтанғыш сұйықтықтар, газ немесе шаң бар жерлер сияқты жарылу қаупі бар атмосферада пайдалануға болмайды. Электр құрылғысы шаңды немесе түтінді тұтандырып жіберетін ұшқын шығаруы мүмкін.
3. Балалар мен жан-жағыңыздағы адамдарды жұмыс істеп тұрған электр құрылғысына жақындатпаңыз. Кедергілердің салдарынан құрылғыға ие бола алмай қалуыңыз мүмкін.

Электр қауіпсіздігі

4. Электр құрылғысының ашалары розеткаларға сай келуі тиіс. Ашаны ешқашан өзгертуге болмайды. Адаптер ашаларын жерге қосылған электр құрылғыларымен пайдалануға болмайды. Өзгертілмеген ашалар және оларға сәйкес келетін розеткалар электр тогының соғу қаупін азайтады.
5. Құбыр, радиатор, плита және тоңазытқыш сияқты жерге қосылған беттерге денеңізді тигізбеңіз. Денеңіз жерге қосылған құрылғыға тисе, электр тогының соғу қаупі жоғары болады.
6. Электр құрылғыларын жаңбырдың астында немесе ылғал жерде ұстамаңыз. Электр құрылғының ішіне су кірсе, электр тогының соғу қаупі жоғары болады.
7. Баусымды дұрыс пайдаланыңыз. Электр құрылғыны баусымынан көтеруге, тартуға немесе розеткадан ажыратуға болмайды. Баусымды ыстық, майлы, үшкір шеттерден немесе жылжымалы бөлшектерден алыс ұстаңыз. Баусым зақымдалған немесе шатасқан болса, электр тогының соғу қаупі жоғары болады.
8. Электр құрылғысын сыртта пайдалансаңыз, сыртта пайдалануға болатындай ұзартқышты пайдаланыңыз. Сыртта пайдалануға жарамды баусымды пайдалану электр тогының соғу қаупін азайтады.
9. Электр құрылғыны ылғал жерде пайдаланбау мүмкін емес болса, жерге қысқа тұйықталуды ажыратқышты пайдаланыңыз. Сыртта пайдалануға жарамды жерге қысқа тұйықталуды ажыратқышты пайдалану электр тогының соғу қаупін азайтады.

Жеке қауіпсіздік

10. Электр құрылғыны пайдаланған кезде абайлаңыз, ақылға салып, ісіңізге мұқият болыңыз. Шаршап тұрған кезде немесе есірткінің, алкогольдің немесе дәрі-дәрмектің әсерімен электр құрылғыны пайдаланбаңыз. Электр құрылғыларды пайдаланып жатқан кезде назарыңыз бір сәтке басқа нәрсеге аударылғанда өте үлкен жеке жарақатқа әкелуі мүмкін.
11. Жеке сақтандыру құралын пайдаланыңыз. Көзді қорғау құралдарын үнемі тағып жүріңіз. Тиісті жағдайларда қолданылатын шаң маскасы, сырғанамайтын аяқ киім, каска немесе есту мүшесін қорғау құралы сияқты қорғаныс құралдары жеке жарақаттарды азайтады.
12. Кездейсоқ іске қосылуға жол бермеңіз. Қуат көзіне және/немесе аккумулятор блогына қосу, құралды алу немесе тасымалдау алдында ажыратқыштың өшірулі күйде екеніне көз жеткізіңіз. Электр құрылғыларын саусағыңызбен ажыратқышты басып жүру немесе ажыратқышы бар электр құрылғыларын қуаттандыру жазатайым оқиғаларға әкеледі.
13. Электр құрылғысын қосар алдында кез келген реттеу кілтін шығарып алыңыз. Электр құрылғысының айналатын бөлігіне бекітілген кілт адам жарақатына әкелуі мүмкін.
14. Қолыңызды қатты созатын жерге құрылғыларды қоймаңыз. Аяқтың тиісті тіреуін және тепе-теңдікті сақтаңыз. Бұл күтпеген жағдайларда электр құрылғыларын жақсырақ басқаруға мүмкіндік береді.
15. Дұрыс киім киіңіз. Кең киім кимеңіз немесе зергерлік бұйымдарды тақпаңыз. Шашыңызды, кииміңізді және қолғабыңызды қозғалатын бөліктерден алыс ұстаңыз. Кең киім, зергерлік бұйым, ұзын шаш жылжымалы бөліктерге қысылып қалуы мүмкін.
16. Құрылғыны шаң шығару және жинау нысандарын қосу үшін пайдаланатын болсаңыз, оларды дұрыс қосып, пайдаланғаныңызға көз жеткізіңіз. Шаң жинағышты пайдалану шаңмен байланысты қауіптерді азайтуы мүмкін.

Электр құрылғыны пайдалану және күту

17. Электр құрылғыны күштеп пайдаланбаңыз. Қолданбаңызға дұрыс электр құрылғыны пайдаланыңыз. Дұрыс электр құрылғы өзінің жобалық жылдамдығымен жақсырақ және қауіпсіз жұмыс істейді.
18. Электр құрылғы қосылмаса және өшпесе, электр құрылғыны пайдаланбаңыз. Ажыратқышпен басқаруға болмайтын кез келген электр құрылғы қауіпті болады және жөндеуді қажет етеді.
19. Қандай да бір реттеу, керек-жарақтарды ауыстыру немесе электр құрылғыларды сақтау алдында электр құрылғының ашасын қуат көзінен және/немесе аккумулятор блогын электр құрылғыдан ажыратыңыз. Мұндай алдын алу қауіпсіздік шаралары электр құрылғыны кездейсоқ іске қосу қаупін азайтады.
20. Жұмыс істеп тұрған электр құрылғыларды балалардың қолы жетпейтін жерде сақтаңыз және электр құрылғымен немесе осы нұсқаулықпен таныс емес адамдарға электр құрылғыны басқаруға рұқсат бермеңіз. Электр құрылғыларды арнайы дайындықтан өтпеген пайдаланушылардың қолына беру қауіпті.
21. Электр құрылғыларды күтіп ұстау. Электр құрылғының жұмысына әсер етуі мүмкін тураланбаған немесе айқасып қалған қозғалмалы бөлшектердің, сынған бөлшектердің жоқ болуын және кез келген басқа жағдайларды тексеріңіз. Зақымдалған болса, электр құрылғыны қолданар алдында жөндеңіз. Көптеген апаттар электр құрылғылардың дұрыс пайдаланбауынан болады.
22. Кесетін құралдарды өткір және таза күйде ұстаңыз. Жүзі өткір дұрыс ұсталған кескіш құралдардың айқасып қалу ықтималдығы аз және оларды басқару оңайырақ.
23. Жұмыс жағдайлары мен орындалатын жұмысты ескере отырып, электр құрылғыны, керек-жарақтарды және саптамаларды және т.б. осы нұсқауларға сәйкес пайдаланыңыз. Электр құрылғыны жоспарланғаннан басқа әрекеттер үшін пайдалану қауіпті жағдайға әкелуі мүмкін.

Аккумулятор құралын пайдалану және күтіп ұстау

24. Тек өндіруші көрсеткен қуаттаушы құрылғымен ғана қуаттауға болады. Бір аккумулятор блогына жарайтын қуаттаушы құрылғы басқа аккумулятор блогына пайдаланылған кезде өрт қаупін тудыруы мүмкін.
25. Өнімді тек арнайы көрсетілген аккумулятор блоктарымен ғана пайдаланыңыз. Басқа аккумулятор блогын пайдалану жарақат алу және/немесе өрт қаупін тудыруы мүмкін.
26. Аккумулятор блогын пайдаланбаған кезде, оны қағазды қыстырғыш, тиын, кілт, шеге, бұранда немесе басқа контактілерді бір-біріне қосуы мүмкін металл заттардан алшақ ұстаңыз. Аккумулятордың контактілерін қысқа тұйықтау күйіп қалу немесе өрт қаупін тудырады.
27. Зиянды жағдайларда аккумулятордан сұйықтық шығуы мүмкін, оны ұстамаңыз. Егер байқамай ұстап қойсаңыз, сумен жуыңыз. Егер сұйықтық көзіңізге тисе, дәрігердің көмегіне жүгініңіз. Аккумулятордан шыққан сұйықтық теріні тітіркендіруі немесе күйдіруі мүмкін.

Сервистік қызмет

28. Электр құрылғыға тек жөндеу жұмыстарын жүргізетін білікті персонал түпнұсқа бөлшектерді пайдаланып қызмет көрсетуі керек. Бұл электр құрылғының қауіпсіздігін сақтауға көмектеседі.
29. Керек-жарақтарды майлау және ауыстыру бойынша нұсқауларды орындаңыз.
30. Тұтқаларын құрғақ, таза, майсыз күйде сақтаңыз.

ӨНІМ ҚАУІПСІЗДІГІ ТУРАЛЫ ЕСКЕРТУЛЕР

1. Бұл өнім — бетонды нығыздайтын дірілдеткіш. Дірілдеткішті басқа мақсаттарда пайдалануға болмайды.
2. Өнімді қауіпсіз және тиімді пайдалану үшін оны пайдаланар алдында осы пайдалану нұсқаулығын оқып түсініп алыңыз. Машинаны дұрыс емес пайдалану жарақатқа немесе машинаның бұзылуына әкелуі мүмкін. Осы нұсқаулықты кейін пайдалану үшін сақтап қойыңыз.
3. Бұл өнімді «PDC01» немесе «PDC1200» Makita жылжымалы қуат блогына қосу арқылы пайдалану керек. Сонымен қатар шағын қуат блогының және аккумулятор қуаттағышының пайдалану нұсқаулығын оқыңыз.
4. Бұл өнімді басқа электр қуатына қосылған құрылғыға қосылып тұрған кезде пайдалануға болмайды. Әйтпесе бұл монтаждық платаның зақымдалуына немесе мотордың күйіп кетуіне әкелуі мүмкін. Келтірілген зақым немесе мотордың күйіп кетуі оқшауды бұзып, электр токтың соғуына әкелуі мүмкін.
5. Makita шағын қуат блогына арналған аккумулятордан басқа аккумуляторды пайдалануға болмайды. Сондай-ақ өзгертілген аккумуляторды (соның ішінде бөлшектелген және ұяшықтары немесе басқа ішкі бөліктері ауыстырылған аккумуляторды) пайдаланбаңыз.
6. Аккумуляторды жиынтықта берілген қуаттағыштан басқа құрылғылармен қуаттамаңыз.
7. Осы нұсқаулықтағы «аккумулятор картриджі» термині бұдан әрі «аккумулятор» деп аталады.
8. Қауіпсіз жұмысты қамтамасыз ету үшін бұл өнімді дұрыс ұстаңыз және күтіңіз.

9. Бұл өнімді басқа адамға пайдалануға бергенде, оған нұсқаулықтарды қоса беріп, өнімді қауіпсіз және дұрыс пайдалану қажеттілігін толық түсіндіріңіз.
10. Осы құжаттағы техникалық сипаттамалар құрылғыдағы өзгертулерге байланысты ескертусіз өзгертілуі мүмкін.
11. Бұл өнім осы ЭМҮ стандарттарына сәйкес келеді: EN61000-6-2 / EN61000-6-4.

    Бұл өнім төмендегі ЭМҮ стандарттарына сәйкес келмейді: EN61000-6-3 / EN55014-1.
12. Бұл өнімді басқа электрондық құрылғылардың жанында пайдаланған кезде радио кедергі пайда болуы мүмкін.

    Мұндай жағдайда пайдаланушылар тиісті шараларды қабылдауы қажет болуы мүмкін.

Бетонға арналған дірілдеткішке қатысты қауіпсіздік ескертулер

1. Дірілдеткішті қолданар алдында қорғаныс каскасын, дірілге қарсы қолғаптарды, қауіпсіздік етіктерін, құлаққапты, бетті қорғау құралын (қауіпсіздік көзілдірігі мен маска) және қауіпсіздік белдігін киіңіз.

2. Жұмыс кезінде шашырайтын бетон бөліктері теріге жабысып қалуынан терінің зақымдануына жол бермеу үшін жеңі ұзын және балағы ұзын киім киіп, теріні барынша қорғаңыз.
3. Дірілдеткішті аяқтың жанында немесе өте терең емес жерлерде пайдаланған кезде айналаға бетон шашырауы мүмкін. Көзіңізді және аузыңызды қорғау үшін бетті қорғау құралын (қауіпсіздік көзілдірігі мен маска) пайдаланыңыз. Шулы жерлерде жұмыс істегенде құлаққап тағыңыз.
4. Арматура сияқты нашар негіздің үстінде жұмыс істегенде, табан тірегіштің орнатылғанын тексеріңіз.
5. Бұл өнімнің құбыршегі ұзын болғандықтан, жұмыс немесе қозғалу кезінде құбыршек арматураға ілініп қалса немесе құбыршекке бірнәрсе қойылғандықтан қозғалыс шектелсе, сүріну немесе дұрыс емес қадам жасау салдарынан жарақат алу қаупі бар. Сондай-ақ егер өнім жұмыс тоқтап тұрған кезде адамдар өтетін жерде қалса, ол біреудің аяғын басып кетуі, адамдардың құлап кетуіне немесе жарақат алуына әкелуі мүмкін. Құбыршектер мен кабельдерді ұстағанда абай болыңыз.
6. Дірілдеткішті ұзақ уақыт пайдалану немесе дірілдеткішті табиғи емес қалыпта пайдалану денеге ауыртпалық түсіруі мүмкін. Шаршауды немесе жарақаттануды болдырмау үшін тиісті үзілістер жасап тұру керек. Сондай-ақ өнімді пайдалану кезінде қолыңызда, қолыңызда, иығыңызда немесе арқаңызда ауырсыну немесе ұю сезінсеңіз, оны пайдалануды дереу тоқтатып, тиісті ем қабылдаңыз.
7. Осы бетонға арналған дірілдеткішті пайдаланатын оператор жұмыс уақытын бақылауы керек және дірілдің жұмысшының денсаулығына зиян келтіруіне жол бермеуге күш салуы керек.

   Дірілдеткіштің діріл күші туралы мәліметтерді «ДІРІЛДІҢ ЖАЛПЫ МӘНІ» бөлімінен қараңыз.

   Дірілдеткіш қолданылатын елдің тиісті заң талаптары мен нұсқауларын орындаңыз.
8. Жұмысты уақытша тоқтатқан кезде құрылғыны қауіпсіз жерде сақтаңыз. Оны дәлізге қойсаңыз, оған аяғыңыз қысылып, құлап қалуыңыз немесе жарақат алуыңыз мүмкін. Кез келген ауытқу немесе ақау орын алса, барлық қуат көздерін дереу өшіріңіз, пайдалануды тоқтатыңыз және шағын қуат блогын ажыратыңыз. Оны тексеру және жөндеу үшін жергілікті Makita өкілетті қызмет көрсету орталығына хабарласыңыз.
9. Бұл өнімнің бастиек жиынтығын дайын бетонға салып салқындату керек. Оны дайын бетоннан тыс жерде (яғни сыртта) пайдаланбаңыз. Әйтпесе мотор күйіп кетуі мүмкін.

10. Бастиек жиынтығын сыртта пайдаланбаңыз. Оны сыртта пайдаланған кезде дірілдеткіш бірнеше минут ішінде 100°C (212°F) немесе одан жоғары температураға дейін ысып, оны ұстаған кезде күйіп қалуыңыз мүмкін.

11. Жұмыс барысында бастиек жиынтығы қызады. Қолданғаннан кейін оны ұстамаңыз. Күйіп қалу қаупі бар.
12. Кабельге немесе түтікке ауыр заттарды қоймаңыз немесе түсірмеңіз. Ол кабельді зақымдауы және ақау тудыруы мүмкін.

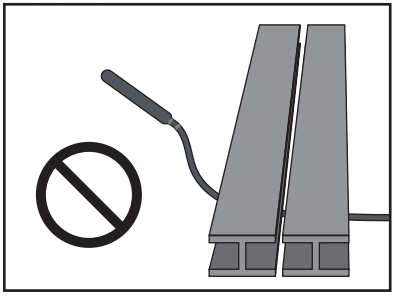

13. Құбыршекті немесе кабельді ұстап тұрып, бастиек жиынтығын айналдырмаңыз. Бұл жарақатқа немесе жақын маңдағы заттардың зақымдалуына әкелуі мүмкін.
14. Қуат қосқышты тек бастиек жиынтығы дайын бетонға салынбай тұрған кезде ғана ҚОСУ/ӨШІРУ керек.

    Дірілдеткіш дайын бетонда болған кезде қуат ӨШІРІЛСЕ, бастиек жиынтығын шығара алмауыңыз мүмкін. Оны күштеп тартып алу жарақатқа әкелуі мүмкін.

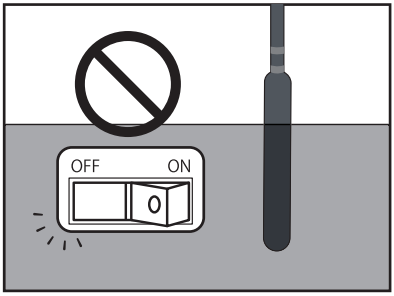

15. Дірілдеткішті жерге қойып қосуға болмайды. Бастиек жиынтығы бақылаудан шығып, апатқа әкелуі мүмкін.
16. Дірілдеткішті арматура немесе бастиек жиынтығы бар қалып арасында итермеңіз немесе бұрамаңыз. Әйтпесе, бастиек жиынтығы үйкеліп, моторды күйдіруі мүмкін.

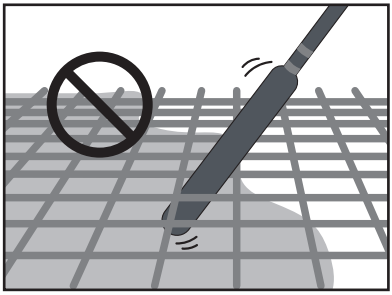

17. Шағын қуат блогына қосылған дірілдеткішті пайдаланған кезде, жалғыз болуыңыз керек. Біреуі дірілдеткішті, екіншісі шағын қуат блогын ұстап тұратын болса, бұл жазатайым оқиғаға немесе жарақатқа әкелуі мүмкін.
18. Құрылғыны жылжытқанда немесе сақтаған кезде оны шағын қуат блогын өшіруді ұмытпаңыз. Қуат қосулы қалса, ол күтпеген жерден қосылып, апатқа немесе жарақатқа әкелуі мүмкін.
19. Бұл құрылғының бастиек жиынтығын қатқан бетон немесе болат табақша сияқты қатты беттерде пайдалануға болмайды. Мойынтіректер күйіп кетуі және ротор сынуы мүмкін.
20. Бетон төсеу немесе жылжыту кезінде құрылғыны кабелінен тартпаңыз немесе ілмеңіз, бұл аша босап, кабельдің сынуына немесе контактінің істен шығуына әкелуі мүмкін.
21. Инвертор корпусында аса дәл электронды құрылғылар бар. Оны тастамаңыз, лақтырмаңыз, баспаңыз немесе қатты соққыға ұшыратпаңыз.
22. Коннекторды салғанда немесе шығарғанда, шағын қуат блогын ӨШІРУЛІ күйге бұруды ұмытпаңыз. Қуат қосулы кезде қосқыш розеткаға қосылған немесе ажыратылған болса, бұл ақау тудыруы мүмкін.
23. Контактінің нашар болмауы үшін шағын қуат блогының шығыс розеткасына мықтап салмас бұрын аша клеммаларын кірден немесе тоттан тазалаңыз. Розеткамен нашар түйісу мотордың күйіп кетуі және тізбектінің зақымдалуы сияқты ақаудың негізгі себептерінің бірі.
24. Осы өнімге қосылатын шағын қуат блогы литий-ионды аккумуляторды пайдаланады. Аккумуляторға қатты соққы бермеңіз, аккумуляторға су шашпаңыз немесе аккумуляторды қыздыратын жерге қоймаңыз. Бұл ақауға, электр тогының соғуына немесе өртке әкелуі мүмкін.
25. Әдеттен тыс жағдай пайда болған кезде жұмысты дереу тоқтатыңыз. Әйтпесе, бұл өртке, электр тогының соғуына немесе жарақатқа әкелуі мүмкін.
26. Өнімді жанғыш сұйықтықтар, газдар немесе шаң бар жерде пайдаланбаңыз. Бұл тұтану немесе жарылыс тудыруы мүмкін.
27. Құрылғыны бөлшектеуге немесе өзгертуге әрекет жасамаңыз. Бұл электр тогының соғуына, қызып кетуіне, жарылуына немесе өртке әкелуі мүмкін.
28. Дірілдеткішті жаңбыр астында қолданбаңыз.
29. Дірілдеткішті сумен жууға болмайды.

Шағын қуат блогына қатысты маңызды қауіпсіздік нұсқаулары

1. Шағын қуат блогын пайдаланбас бұрын (1) аккумулятор қуаттағышындағы, (2) аккумулятордағы және (3) шағын қуат блогындағы барлық нұсқауларды және ескерту белгілерін оқып шығыңыз.
2. Бұл шағын қуат блогын бауысымынан ұстамаңыз немесе тартпаңыз. Осы шағын қуат блогын тағып немесе пайдаланып жатқанда баусымынан тартпаңыз.
3. Шағын қуат блогын тағар немесе өшірер алдында дірілдеткіштің розеткасын шығарыңыз.
4. Дірілдеткішті қалдырған кезде, дірілдеткіштен розетканы шығаруды немесе шағын қуат блогын шешуді ұмытпаңыз.
5. Жұмыс кезінде сымды басып кетпеу үшін абай болыңыз.
6. Бұл шағын қуат блогын тұрақсыз беттерде немесе тұрақсыз биік жерлерде пайдаланбаңыз.
7. Жұмыс кезінде баусымды кедергілерден алыс ұстаңыз. Кедергілерге шатасқан баусым ауыр жарақатқа әкелуі мүмкін.
8. Адаптерлерді қуаттағышқа салмаңыз.
9. Қуат блогын қолданар алдында баусымдарды және қауіпсіздік құралдарын тексеріңіз. Олар зақымдалған болса, жөндеу үшін жергілікті Makita өкілетті қызмет көрсету орталығына хабарласыңыз.
10. Баусымды баусым ұстағышына бекіткен кезде оны баяу және қатты тартып бекітіңіз.
11. Дірілдеткішті тексеру немесе техникалық қызмет көрсету әрекетін орындамас бұрын дірілдеткіш өшірілгеніне және розетка шығарылғанына көз жеткізіңіз.
12. Шағын қуат блогын таққан кезде қауіпсіздік белдігі немесе иық белдігі сияқты шағын қуат блогының төтенше жағдайда ажырату функциясына кедергі келтіруі мүмкін заттарды тақпаңыз.
13. Бұл шағын қуат блогын сымсыз желдеткіш кеудеше немесе сымсыз жылытатын кеудеше киген кезде пайдаланбаңыз.
14. Бұл шағын қуат блогын ұшқынға жақындатпаңыз.
15. Шағын қуат блогын тақпай пайдаланған кезде, оны міндетті түрде жатқызып қойыңыз.
16. Шағын қуат блогын бөлшектеуге, жөндеуге немесе өзгертуге болмайды.
17. Абай болыңыз, қауіпсіздік құралын немесе белдікті дірілдеткішке ілмеңіз.

[PDC01]

1. Бір шағын қуат блогын басқа шағын қуат блогына қосу арқылы бірнеше шағын қуат блогын пайдалануға болмайды.
2. Адаптерлерді осы шағын қуат блогының аккумулятор порттарына орнатуға болмайды.
3. Бұл шағын қуат блогы тек 18 В аккумуляторларымен пайдалануға арналған. 18 В аккумуляторларынан басқа аккумуляторларды пайдалануға болмайды.
4. Қақпағынан су өтіп кетуіне жол бермеңіз.

[PDC1200]

1. Аккумулятор тіреуішіне тіреліп, шағын қуат блогы тік тұрғанда, ол тегіс жерде тұрғанына көз жеткізіңіз.
2. Тек шағын қуат блогына арналған қуаттағышты пайдаланыңыз. Басқа қуаттағыштарды пайдаланбаңыз.
3. Шағын қуат блогын аккумулятор тіреуішінен немесе енін реттейтін белбеуден көтеріп алып жүрмеңіз.
4. Аккумулятор мен аккумулятор тіреуішінің арасына ештеңе қоймаңыз немесе бекітпеңіз.
5. Аккумулятор тіреуішіне ештеңе ілуге болмайды.

Аккумулятор қуаттағышына арналған маңызды қауіпсіздік нұсқаулары

1. Аккумулятор қуаттағышын пайдаланбас бұрын (1) аккумулятор қуаттағышындағы, (2) аккумулятордағы және (3) шағын қуат блогындағы барлық нұсқауларды және ескерту белгілерін оқып шығыңыз.

⚠САҚ БОЛЫҢЫЗ: Жарақат алу қаупін азайту үшін тек Makita типті қайта қуатталатын аккумуляторларды қуаттаңыз. Аккумуляторлардың басқа түрлері жарылып, жарақат немесе зақым келтіруі мүмкін.

2. Қайта қуатталмайтын аккумуляторларды осы аккумулятор қуаттағышымен қуаттауға болмайды.
3. Қуаттау құрылғысының тақтайшасында көрсетілген кернеуі бар қуат көзін пайдаланыңыз.
4. Аккумуляторды жанғыш сұйықтықтар, газдар немесе шаң бар жерде қуаттамаңыз.
5. Қуаттағышты жаңбыр немесе қар астында қалдырмаңыз.
6. Қуаттағышты ешқашан баусымынан көтермеңіз немесе розеткадан ажырату үшін тартпаңыз.
7. Қуаттағаннан кейін немесе кез келген техникалық қызмет көрсету немесе тазалау әрекетінен бұрын қуаттағышты қуат көзінен ажыратыңыз. Қуаттағышты ажыратқан кезде баусымынан емес, ашасынан тартыңыз.

8. Баусымды басылып қалмайтындай немесе басқа жолмен зақымданбайтындай немесе кернеуге ұшырамайтындай етіп орналастырыңыз.
9. Қуаттағыштың сымы немесе ашасы зақымданған болса, оны пайдаланбаңыз. Баусым немесе аша зақымдалған болса, қауіпті болдырмау үшін Makita өкілетті қызмет көрсету орталығынан оны ауыстыруды сұраңыз.
10. Қуаттағыш қатты соққы алған, құлаған немесе басқа жолмен зақымдалған болса, оны іске қоспаңыз немесе бөлшектемеңіз; білікті әскери қызметшіге апарыңыз. Дұрыс пайдаланбау немесе қайта жинау электр тогының соғуына немесе өртке әкелуі мүмкін.
11. Аккумуляторларды қоршаған орта температурасы 10°C (50°F) және 40°C (104°F) болатын ішкі ортада қуаттау керек. Бөлме температурасы 10°C (50°F) ТӨМЕН немесе 40°C (104°F) ЖОҒАРЫ болғанда аккумуляторды қуаттамаңыз. Суық температурада құрылғы қуатталмауы мүмкін.
12. Күшейткіш трансформаторды, қозғалтқыш генераторын немесе тұрақты ток розеткасын пайдалануға тырыспаңыз.
13. Қуаттағыштың саңылаулары салқындату саңылаулары ретінде жүреді, сондықтан оларды бітеуге болмайды. Жеткіліксіз салқындату қуаттау уақытына әсер етеді. Салқындату саңылауларын мерзімді түрде тексеріп тұру керек.

Аккумуляторға арналған маңызды қауіпсіздік нұсқаулары

1. Аккумуляторды пайдаланбас бұрын (1) аккумулятор қуаттағышындағы, (2) аккумулятордағы және (3) шағын қуат блогындағы барлық нұсқауларды және ескерту белгілерін оқып шығыңыз.
2. Аккумуляторды бөлшектемеңіз немесе бұзбаңыз. Бұл өртке, шамадан тыс қызуға немесе жарылысқа әкелуі мүмкін.
3. Егер жұмыс уақыты айтарлықтай қысқартылса, оны пайдалануды дереу тоқтатыңыз. Бұл қатты қызу, күйдіру және тіпті жарылу қаупін тудыруы мүмкін.
4. Жоғары температура сияқты ауыр жағдайларда аккумулятордан сұйықтық ағып кетуі мүмкін. Ағып кеткен сұйықтықты абайсызда ұстамаңыз. Ол тітіркенуді немесе күйдіруі мүмкін. Аккумулятор сұйықтығы көзіңізге немесе теріңізге тиіп кеткен жағдайда, дереу ағынды су сияқты таза сумен шайыңыз, содан кейін медициналық көмекке жүгініңіз.
5. Аккумуляторды қысқа тұйықтамаңыз:
   (1) Кез келген өткізгіш материалмен клеммаларды ұстамаңыз.
   (2) Аккумуляторды шеге, тиын, т.б. металл заттармен бірге бір контейнерде сақтамаңыз.
   (3) Аккумуляторды суламаңыз немесе жаңбырдың астына қалдырмаңыз.
   Аккумулятордағы қысқа тұйықталу үлкен ток ағынына, қатты қызуға, күйіп қалуға және тіпті жұмыстың тоқтап қалуына әкелуі мүмкін.
6. Аккумуляторды су сияқты өткізгіш материалға салуға болмайды және аккумулятордың ішіне су сияқты өткізгіш материал салмаңыз. Бұл қысқа тұйықталуға әкелуі мүмкін, бұл қызып кетуге, өртке, бүлінуге немесе жарылысқа әкелуі мүмкін.
7. Температура 50°C (122 °F) немесе одан жоғары болуы мүмкін жерлерде дірілдеткішті, шағын қуат блогын және аккумуляторды қуаттамаңыз, сақтамаңыз және пайдаланбаңыз.
8. Аккумуляторды, ол қатты зақымдалған немесе мүлдем тозған болса да, өртемеңіз. Өрт кезінде аккумулятор жарылуы мүмкін.
9. Аккумуляторды шегелемеңіз, кеспеңіз, езбеңіз, лақтырмаңыз, түсірмеңіз немесе аккумуляторды қатты затқа соқпаңыз. Бұл өртке, шамадан тыс қызуға немесе жарылысқа әкелуі мүмкін.
10. Құлап кеткен немесе кез келген жолмен зақымдалған аккумуляторды пайдаланбаңыз.
11. Литий-ионды аккумуляторларға Қауіпті тауарлар заңнамасы қолданылады.
    Коммерциялық көліктерде, яғни үшінші тараптар, жөнелтуші органдар арнайы қаптау және таңбалау бойынша арнайы талаптарды орындауы тиіс. Жөнелтілетін позицияны дайындау үшін қауіпті материалдар жөніндегі сарапшымен кеңесу керек. Сонымен қатар егжей-тегжейлі сипатталуы мүмкін жергілікті талаптарды орындау қажет. Ашық түйісетін жерлерді орау немесе жауып қою қажет, аккумуляторды қозғалмайтындай етіп қаптау керек.
12. Аккумуляторды қоқысқа тастаған кезде оны шағын қуат жинағынан шығарып, қауіпсіз жерге тастаңыз. Аккумуляторды қоқысқа тастауға қатысты жергілікті ережелерді орындаңыз.
13. Аккумуляторды тек Makita белгілеген өнімдермен пайдаланыңыз. Аккумуляторды сәйкес келмейтін өнімдерге орнату өртке, қатты қызуға, жарылысқа немесе электролиттің ағып кетуіне әкелуі мүмкін.
14. Дірілдеткіш ұзақ уақыт бойы пайдаланылмаса, аккумуляторды шағын қуат жинағынан алып тастау керек.
15. Аккумуляторды балалардың қолы жетпейтін жерде сақтаңыз.
16. Қолдану кезінде және одан кейін аккумулятор қызып кетуі мүмкін, бұл ыстық немесе суық күйік шалуға әкелуі мүмкін. Ыстық аккумуляторлармен жұмыс істеген кезде абай болыңыз.
17. Пайдаланғаннан кейін аккумулятордың клеммасына қол тигізбеңіз, себебі ол күйіп қалуға әкелуі мүмкін.

18. Аккумулятордың клеммаларына, саңылауларына және ойықтарына қоқымдар, шаң немесе топырақ тұрып қалуына жол бермеңіз. Бұл дірілдеткіштің немесе аккумулятордың нашар жұмыс істеуіне немесе бұзылуына әкелуі мүмкін.
19. Қуаттау аккумуляторының клеммаларына металл немесе басқа заттар тигізбеңіз.
20. Аккумуляторды жоғары вольтты электр желілерінің жанында пайдаланбаңыз. Бұл дірілдеткіштің немесе аккумулятордың ақауына немесе бұзылуына әкелуі мүмкін.
21. Күннің астында жұмыс істегеннен кейін сияқты жағдайларда аккумуляторды температурасы жоғары (40°C (104°F) немесе одан жоғары) болса, қуаттау уақытша мүмкін болмай қалуы мүмкін. Дегенмен, бұл аккумулятордың қорғаныс функциясына байланысты болады және ақау болып табылмайды. Қайта қуаттау алдында аккумуляторды біраз уақыт суытыңыз.

ОСЫ НҰСҚАУЛЫҚТАРДЫ САҚТАП ҚОЙЫҢЫЗ.

⚠ САҚ БОЛЫҢЫЗ: Тек Makita түпнұсқалы аккумуляторды пайдалану керек.

Түпнұсқа емес Makita аккумуляторларын немесе өзгерістер енгізілген аккумуляторды пайдалану нәтижесінде өрт, жарақат және зақым орын алатын аккумулятордың жарылысына әкелуі мүмкін. Сонымен қатар бұл жағдайда Makita өнімдеріне берілетін Makita кепілдемесінің жарамдылығы жойылады.

Аккумулятордың жарамдылық мерзімін ұзарту бойынша кеңестер

1. Аккумуляторды толық қуаты бітпей тұрып қуаттаңыз. Құрал қуатының азайғанын байқасаңыз, құрал жұмысын тоқтатыңыз және аккумуляторды қуаттаңыз.
2. Ешқашан қуаттау үшін аккумулятордың қуатын толықтай отырғызбаңыз. Асыра қуаттау аккумулятордың қызмет көрсету мерзімін қысқартады.
3. Аккумуляторды бөлме температурасы 10°C-40°C (50°F-104°F) жағдайында қуаттаңыз. Қуаттамас бұрын аккумулятор суығанын күтіңіз.
4. Аккумуляторды пайдаланбаған кезде оны шағын қуат блогынан немесе қуаттағыштан ажыратыңыз.
5. Аккумуляторды егер ұзақ (алты айдан көп) уақыт бойы пайдаланбайтын болсаңыз оны қуаттаңыз.

ДІРІЛДЕТКІШ БӨЛШЕКТЕРІ

⚠САҚ БОЛЫҢЫЗ: Бұл өнім «PDC01» және «PDC1200» Makita шағын қуат блогына арналған құрылғы. Аккумулятормен жұмыс істейтін басқа құрылғыларды пайдаланбаңыз. Бұл электр тогының соғуына, қызып кетуіне, жарылуына немесе өртке әкелуі мүмкін.

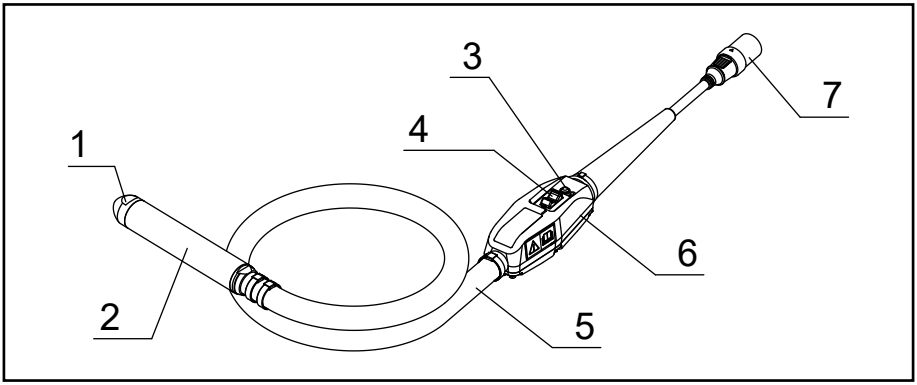

1	Дірілдеткіш қақпағы	5	Құбыршек
2	Бастиек жиынтығы	6	Инвертор корпусы
3	Жарықдиод шамдары	7	Қосқыш (штепсель)
4	Ауыстырып қосқыш	–	–

ОПЕРАЦИЯЛАР

1. Дірілдеткіштің ауыстырып қосқышы ӨШІРУЛІ күйіне орнатылғанына көз жеткізіңіз.

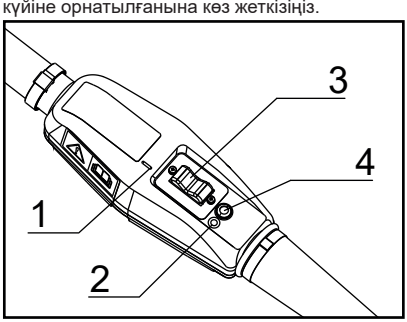

► 1. « I » белгісі 2. «O» белгісі
3. Ауыстырып қосқыш
4. Жарықдиод шамдары

ЕСКЕРТПЕ: «O» белгісі ӨШІРУЛІ дегенді білдіреді; «I» белгісі ҚОСУЛЫ дегенді білдіреді.

2. Дірілдеткіштің ашасындағы көрсеткі белгісін шағын қуат блогының розеткасымен туралаңыз және оны толығымен салыңыз.

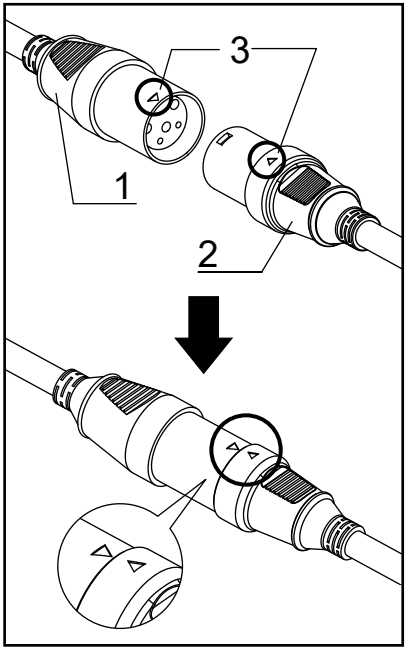

► 1. Аша 2. Розетка 3. Көрсеткі белгісі

3. Оны ҚОСУ үшін шағын қуат блогындағы қуат түймесін басыңыз. Негізгі қуат шамы жасыл болып жанады. Дірілдеткіштегі жарық диод шам да жасыл түспен жанады.

ЕСКЕРТПЕ: Жарық диод шам қызыл болып жыпылықтаған кезде қате іске қосуды болдырмау функциясы қосылады. Жұмыс қосқышын ӨШІРУЛІ күйіне қою қате іске қосуды болдырмау функциясын жояды және дірілдеткіштің жарық диод шамы жасыл болып жанады.

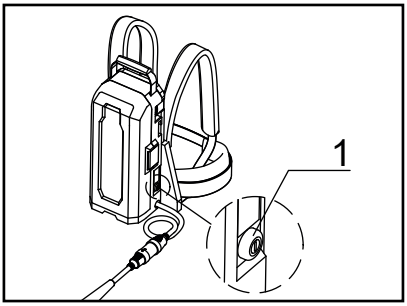

► 1. Негізгі қуат түймесі

4. Дірілдеткіш құбыршегін бастиек жиынтығы ілініп тұратындай етіп ұстаңыз.
5. Дайын болған кезде дірілдеткішті іске қосу үшін Жұмыс қосқышын ҚОСУЛЫ күйіне бұрыңыз.

ЕСКЕРТПЕ: Дірілдеткіш құбыршегін қолды қатты дірілдетпейтін жерде ұстаңыз.

6. Дірілдеткішті тиімді тығыздау диапазонының қадамымен бетонға перпендикуляр енгізіңіз.

ЕСКЕРТПЕ: Дірілдеткіштің тиімді тығыздау аумағы диаметрі дірілдеу бөлігінің диаметрінен шамамен 10 есе үлкен аумақ болып табылады.

7. Дірілдеткіштің орнын бетон шөгуін тоқтатқанда және ерітінді бетінде біркелкі қалқып, жылтыр болған кезде ауыстыру керек.

ЕСКЕРТПЕ: Дірілдеткішті бір жерде ұзақ уақыт бойы ұстап тұру машинаның бөлінуіне әкелуі мүмкін.

ЕСКЕРТПЕ: Егер бетон төсеу кезінде машина бөлінсе, ірі толтырғышты біркелкі толтырып, бетонды қайтадан төсеңіз.

ЕСКЕРТПЕ: Дірілдеткіш бетонға салынбаған кезде жұмыс қосқышын ӨШІРУЛІ күйіне қойған дұрыс. Бұл дірілдеткіштің пайдалану уақытын/өнім мерзімін ұзартуға көмектеседі.

8. Дірілдеткішті көтерген кезде, саңылау қалмас үшін оны ақырын тартыңыз.
9. Бетон құйып болғаннан кейін дірілдеткішті тоқтату үшін дірілдеткіштің жұмыс қосқышын ӨШІРУЛІ күйіне бұрыңыз.

10. Қуат шығысын тоқтату үшін шағын қуат блогындағы қуат түймесін басып ұстап тұрыңыз.
Қуат индикаторы өшеді.

11. Шағын қуат блогы мен дірілдеткішті қосатын қосқышты алып тастаңыз.

ЕСКЕРТПЕ: Қосқышты алып тастаған кезде, баусымды тартпай, розетка мен ашаны ұстаңыз.

АККУМУЛЯТОРДЫ ҚУАТТАУ ЖОЛЫ

⚠САҚ БОЛЫҢЫЗ: Аккумуляторды қуаттамас бұрын шағын қуат блогының және аккумулятор қуаттағышының пайдалану нұсқаулығын оқыңыз.

- Қуаттау үшін шағын қуат блогын немесе аккумуляторды қуаттау құрылғысының нұсқаулығын қараңыз.

ПАЙДАЛАНҒАН КЕЙІН ТАЗАЛАУ

- Пайдаланғаннан кейін дірілдеткішті жақсылап тазалап, түтіктер мен кабельдерді қатты орау керек.

1. Бетон қатпай тұрып, оны бастиек жиынтығынан, құбыршектен, инвертор корпусынан және кабельдерден тазалаңыз.
2. Инвертор корпусын сумен жууға болмайды. Барлық жабысқан кірді дымқыл шүберекпен сүртіңіз. Сүрту кезінде қалған ылғалды кетіру үшін құрғақ шүберекпен сүртіңіз.
3. Ашаның немесе розетканың клеммаларында кір немесе тот бар болса, оларды тазалаңыз. Клеммалардың нашар контактісі ақауға әкелуі мүмкін.
4. Шағын қуат блогын алып жүргенде, оны жылжытпас бұрын шағын қуат блогының розеткасын және дірілдеткіштегі ашаны ажыратыңыз.
5. Құрылғыны тасымалдаған кезде дірілдеткіш пен шағын қуат блогының тұтқасынан ұстаңыз. Дірілдеткіштен немесе шағын қуат блогынан көтермеңіз немесе тартпаңыз.
Бұл дірілдеткіштің тозуына немесе қуат сымының үзілуіне әкелуі мүмкін.
6. Шағын қуат блогын тасымалдаған кезде оны өшіруді ұмытпаңыз. Қуатты өшіру үшін қуат түймесін басып тұрыңыз.

ТЕКСЕРУ

- Дірілдеткішті жұмыс орнына апарар алдында, сондай-ақ пайдаланғаннан кейін төмендегілерді тексеріңіз.
- Бұл жұмыс кезіндегі ақаулардың алдын алуға көп көмектеседі.

1. Дірілдеткіште тозған, жарық немесе бос бөлшектер бар ма?
2. Түтікте тозған, зақымдалған жерлері немесе сызаттар бар ма?
3. Кабельдің қабығында тозған жерлері немесе жарықтар бар ма?
4. Инвертор корпусында деформация, босап қалған бұрандалар немесе жұмыс қосқышының қақпағы немесе жарықдиодты шам сияқты түрлендіргіштің кез келген бөлігінде зақым бар ма?
5. Ашаның немесе розетканың клеммаларында кір немесе тот бар ма?
6. Оқшаулау кедергісінің мәні дұрыс па? (ТТ500 В, 10 МОм немесе одан көп)
   (1) Өлшеу құралы ретінде 500 В оқшаулау кедергісін тексеру құралын пайдаланыңыз.
   (2) Штепсельдік аша мен түрлендіргіш корпусының клеммаларының арасын өлшеңіз.

ЕСКЕРТПЕ: Үш қосқыштың арасында өлшеуге болмайды. Ол инвертор тақтасын зақымдауы мүмкін.

7. Шағын қуат блогында жарықтар, ойықтар немесе басқа зақымдар бар ма?

8. Аккумулятор толығымен қуатталған ба?
9. Дірілдеткішті шағын қуат блогына қосу арқылы асылған күйі қосуға бола ма?
   Бұл кезде инвертор корпусындағы жарық диодты шам жасыл болып жана ма?
10. Дірілдеткіштен әдеттен тыс шуыл шыға ма? Жұмыс кезінде дірілдеткіштің жұмысы қалыпты естіле ме? (Дыбыс тұрақты және үздіксіз болса, бұл қалыпты жағдай.)

ШЫҒЫН МАТЕРИАЛДАРЫН АУЫСТЫРУ МЕРЗІМІ

- Шығын материалдарын төмендегі кестеге сәйкес мерзімді түрде ауыстырып отыру керек.

Шығын материалдары	Ауыстыру мерзімі. (көріп және тыңдап тексеру)	Ауыстыру жиілігі (сағатпен)
Бастиек жиынтығы	Анықталған тозу күйі (көру)	300-500
Дірілдеткіш қақпағы		
Мойынтірек	Жұмыс кезіндегі шумен анықталады (тыңдау)	400-500
Құбыршек	Тозу немесе сызаттар арқылы анықталады (көру)	Табылған жағдайда

- Жоғарыда келтірілген шығын материалдарын ауыстыру уақыты ақпарат үшін берілген нұсқаулық. Оларды ауыстыру пайдалануға байланысты болғандықтан, шығын материалдарын жоғарыда айтылғандардан ертерек ауыстыруды ұсынамыз.

ЖАРЫҚДИОДТЫ ШАМ

- Инвертордың шығыс күйін жарықдиодты шамның жануы немесе жыпылықтауы арқылы тексеруге болады.
- Ол жыпылықтаса, қорғаныс функциясы іске қосылғанын және қуат шығысы тоқтатылғанын білдіреді. Жұмысты қайта бастамас бұрын, жұмысты тоқтатып және ақау себебін жойыңыз.

Жарықдиод шамының күйі	Инвертордың шығыс күйі
1. Тұрақты жасыл жарық	Қалыпты жағдай. Дірілдеткішті пайдалануға болады.
2. Жыпылықтаған жасыл жарық	Дірілдеткіш шамадан тыс жүктелген. Дірілдеткішті пайдалануға болады, бірақ шамадан тыс жүктелу салдарынан істен шығудың алдын алу үшін діріл жиілігі төмендетілді. Шамадан тыс жүктелу жағдайы шешілген кезде дірілдеткіш қалыпты күйіне оралады.
3. Жыпылықтаған қызыл жарық	Бұл күйде қате іске қосуды болдырмау функциясы іске қосылады. Бұл функция дірілдеткіштің ауыстырып қосқышы ҚОСУЛЫ күйінде тұрған кезде қуат қосылғанда дірілдеткіштің күтпеген жерден іске қосылуына жол бермейді. Жұмыс қосқышын ӨШІРУЛІ күйіне бұру дірілдеткішті қалыпты күйіне қайтарады.
4. Тұрақты қызыл жарық	Қалыптан тыс жағдай анықталған кезде, инвентордың шығысы тоқтатылады. Қызыл жарық жанғанда, төмендегілерді тексеріңіз. • Аккумулятордың қалған сыйымдылығын тексеріңіз. • Арматура және т.б. әсерінен шектеу немесе шамадан тыс жүктеме бар ма? Егер ақау табылмаса, қалыпты күйге оралу үшін қосқышты ӨШІРУЛІ күйіне бұраңыз (тұрақты жасыл жарық). Егер қызыл шам қайта-қайта қосылса, ақау орын алуы мүмкін. Тексеру және жөндеу қажет.
5. Шамдар қосылмаған	Қуат көзінде ақау болғандықтан, дірілдеткіш тоқтатылды. Аккумулятор біткен, аккумулятор дұрыс салынбаған немесе аккумулятор ақаулы болуы мүмкін. Қуат көзін тексеріңіз.

АҚАУЛАРДЫ ЖОЮ

- Өнімді пайдалану кезінде төмендегі жағдайлардың кез келгені байқалса, өнімді пайдалануды тоқтатып, себебін және ықтимал жөндеу жолдарын тексеріңіз.
- Оны тексеру және жөндеу үшін жергілікті Makita өкілетті қызмет көрсету орталығына хабарласыңыз.

Пайдалану	1-белгі	2-белгі	Себебі	Түзету жолы
Дірілдеткіш жұмыс істеп тұр	Дірілдеткіштің дірілдеу бөлігінен ерекше шуыл (металл дыбыс және т.б.) естіледі.		Мойынтіректің ақауы (Қатқан, тозған)	Мойынтіректерді ауыстырыңыз.
	Төмен діріл	Инвертор корпусындағы жарық диод **жасыл болып жыпылықтайды.**	Мойынтіректің ақауы (Қатқан, тозған)	Мойынтіректерді ауыстырыңыз.
			Дірілдеткіштің мүмкіндігінен асатын шамадан тыс жүктеме.	Бастиек жиынтығын бетоннан шығару арқылы жүктемені азайтыңыз.
	Жұмыс кезінде тоқтайды	Инвертор корпусындағы жарық диод **тұрақты қызыл болып жанады.**	Дірілдеткіш өзінің сыйымдылығынан айтарлықтай артық жүктелген. Аккумулятор қуаты төмен және дірілдеткіштің сыйымдылығы аз.	Бастиек жиынтығын бетоннан шығару арқылы жүктемені азайтыңыз. Содан кейін қайта қосыңыз. Қызыл шам қайта-қайта қосылса, аккумуляторды тексеріңіз. Толық қуатталған болса, оны тексеріп, жөндеу керек.
Дірілдеткіш іске қосылмайды	Инвертор корпусындағы жарық диод шам жанбайды.	Шағын қуат блогының қуат көрсеткіші жанбайды.	Шағын қуат блогы қосылмаған.	Шағын қуат блогын қосыңыз.
			Аккумулятор орнатылмаған. Немесе қалған аккумулятор сыйымдылығы жеткіліксіз.	Аккумуляторды орнатыңыз. Немесе аккумуляторларды қуаттаңыз не қуатталған аккумуляторлармен ауыстырыңыз.
			Шағын қуат блогы дұрыс жұмыс істемейді.	Тексеру және жөндеу қажет.
		Шағын қуат блогындағы қуат шамы **біресе жасыл, біресе қызыл болып жыпылықтайды.**	Шағын қуат блогы ауытқуды анықтады.	Шағын қуат блогын өшіріп, қайта қосыңыз.
			Шағын қуат блогы дұрыс жұмыс істемейді.	Тексеру және жөндеу қажет.
		Шағын қуат блогындағы қуат индикаторы **тұрақты жасыл түспен жанады.**	Дірілдеткіштегі аша шағын қуат блогындағы розеткаға дұрыс қосылмаған. Немесе кабель ажыратылған.	Ашаның розеткаға мықтап жалғанғанын тексеріңіз. Ажыратылған жағдайда тексеру және жөндеу қажет.
			Дірілдеткіштегі инвертор тақтасы дұрыс жұмыс істемейді.	Тексеру және жөндеу қажет.

<table>
<tr><th>Пайдалану</th><th>1-белгі</th><th>2-белгі</th><th>Себебі</th><th>Түзету жолы</th></tr>
<tr><td rowspan="5">Дірілдеткіш іске қосылмайды</td><td rowspan="3">Инвертор корпусындағы жарық диод шам жанбайды.</td><td rowspan="3">Шағын қуат блогындағы қуат индикаторы <u>жасыл түспен жыпылықтайды.</u></td><td>Аккумулятор қуаты төмен.
Немесе ол дұрыс орнатылмаған.</td><td>Аккумулятор деңгейінің индикаторын тексеріңіз.
Аккумулятор деңгейі жеткілікті болса, аккумулятордың дұрыс орнатылғанын тексеріңіз.</td></tr>
<tr><td>Шағын қуат блогы немесе қуат сымы ыстық.</td><td>Шағын қуат блогын суытыңыз.</td></tr>
<tr><td>Дірілдеткіштегі аша шағын қуат блогындағы розеткаға дұрыс қосылмаған.
Немесе кабель ажыратылған.</td><td>Ашаның розеткаға мықтап жалғанғанын тексеріңіз.
Ажыратылған жағдайда тексеру және жөндеу қажет.</td></tr>
<tr><td colspan="2">Инвертор корпусындағы жарық диод шамы <u>тұрақты қызыл болып жанады.</u></td><td>Ақау анықталғандықтан, дірілдеткіш тоқтады.</td><td>Шағын қуат блогын қайта қосыңыз.
Жарық диод шам қайта-қайта қызыл болып жанса, тексеру және жөндеу қажет.</td></tr>
<tr><td colspan="2">Инвертор корпусындағы жарық диод шам <u>қызыл түспен жыпылықтайды.</u></td><td>Дірілдеткіштің қате іске қосуды болдырмау функциясы іске қосылады.</td><td>Дірілдеткішті пайдалануды қосқышты бір рет ӨШІРУЛІ күйге, содан кейін ҚОСУ күйіне ауыстырыңыз.</td></tr>
</table>

СИПАТТАМАЛАР

Модель	VR001C	VR002C	VR003C	VR004C
Шығыс	250 Вт		400 Вт	
Кернеу	36 В			
Ток	8,7 А		14,0 А	
Жиілік	200 Гц			
Жалпы ұзындық	1 945 мм (76-9/16″)	3 445 мм (135-5/8″)	1 977 мм (77-27/32″)	3 477 мм (136-7/8″)
Бастиек Диаметр x ұзындық	43 x 255 мм (1-11/16″ x 10-1/32″)		52 x 287 мм (2-1/16″ x 11-5/16″)	
Сыртқы құбыршек Диаметр x ұзындық	33 x 1 500 мм (1-5/16″ x 59-1/16″)	33 x 3 000 мм (1-5/16″ x 118-1/8″)	33 x 1 500 мм (1-5/16″ x 59-1/16″)	33 x 3 000 мм (1-5/16″ x 118-1/8″)
Масса	4,8 кг (10,6 фунт)	5,9 кг (13,0 фунт)	5,6 кг (12,4 фунт)	6,7 кг (14,8 фунт)

* Массаға шағын қуат блогы және аккумуляторлар сияқты қуат көзі жабдығы кірмейді.

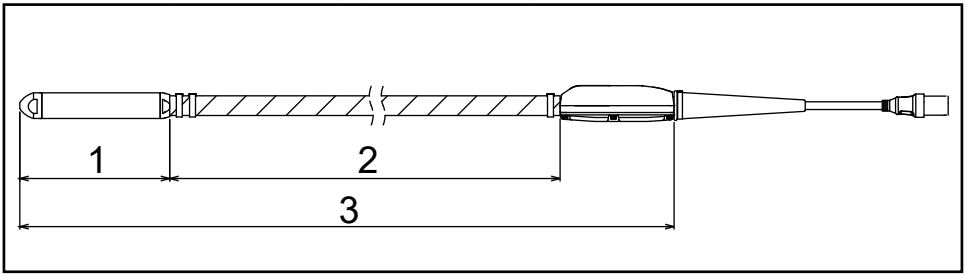

► 1. Бастиек ұзындығы 2. Сыртқы құбыршек ұзындығы 3. Жалпы ұзындығы

ЖҰМЫС УАҚЫТЫ

Модель	PDC01 пайдалану кезінде (мин.)	PDC1200 пайдалану кезінде (мин.)
VR001C / VR002C	шамамен 100	шамамен 300
VR003C / VR004C	шамамен 60	шамамен 200

* PDC01 көмегімен жұмыс уақыты шағын қуат блогына орнатылған төрт BL 1860B аккумуляторына негізделген.

* Жұмыс уақыты әрбір дірілдеткіш үздіксіз жұмыс істеген кездегі анықтамалық мән болып табылады. Бұл аккумулятор қуатының күйіне және пайдалану ортасына байланысты.

ДІРІЛДІҢ ЖАЛПЫ МӘНІ

Модель	Дірілдің жалпы мәні (м/с^2)
VR001C / VR002C	2,5 төмен
VR003C / VR004C	2,5

* Дірілдің жалпы мәні – ISO 5349-1 негізіндегі өлшеу құралын пайдаланатын мән және ол ISO 5349-2 стандартында табылған әдіспен өлшенеді.

Makita Europe N.V. Jan-Baptist Vinkstraat 2,
3070 Kortenberg, Belgium

Makita Corporation 3-11-8, Sumiyoshi-cho,
Anjo, Aichi 446-8502 Japan

VR001C-SE10-2201
803940000

www.makita.com