GOLIATH®

Notice d'utilisation originale

GB **Self-braking winch Goliath® AF** (Translation)

FR **Treuil autofreiné Goliath® AF**

NO **Goliath® AF-vinsj med automatisk brems** (Oversettelse)

SE **Vinsch med automatbroms Goliath® AF** (Översättning)

FI **Automaattijarrulla varustettu Goliath® AF -vintturi** (Käännös)

TALBOT Industrie

Les Portes de Chambord
41500 Mer - France

Tél +33(0) 254 814 451

commercial@talbot-industrie.com

Ref: 146/C/10-10

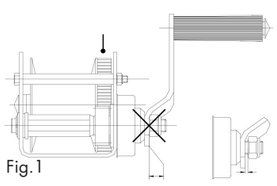

Fig.1

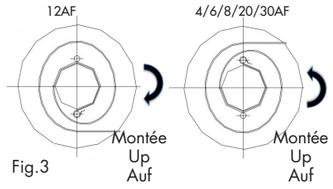

Fig.3

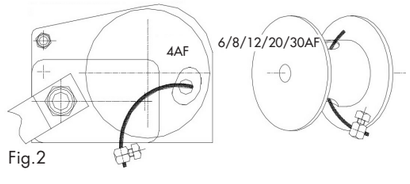

Fig.2

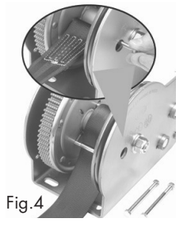

Fig.4

Table 1	Kit manivelle Handle kit Håndtakssats Handtagssats Käsittele pakki	Kit serre câble Cable grip Kabelklemmen kit Kabelklämman sats Kaapelikiinnikkeen pakki
	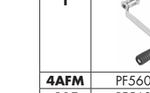	
4AFM	PF56060	PF56001
4AF	PF56060	PF56001
6AF	PF56061	PF56002
8AF	PF56062	PF56003
12AF	PF56063	PF56004
20AF	PF56064	PF56004
30AF	PF56065	PF56005

FR Utilisation et maintenance des treuils Goliath® AF

Consignes d'utilisation : ***Voir aussi les consignes générales de sécurité au verso.***

1. Instructions générales :

S'assurer avant chaque utilisation que la manivelle est bien verrouillée sur son axe à vis sans fin contre le système de frein (opposé à l'écrou de retenue) et que celui-ci se trouve en parfait état de fonctionnement (Fig.1).
Procéder comme suit : Lever légèrement la charge et lâcher la manivelle. La charge ne doit pas descendre.
Le treuil est conçu pour lever des charges suspendues ou des charges mobiles sur des plans horizontaux ou inclinés. Il est indispensable de respecter les charges maximales indiquées dans la table 2 ou sur l'étiquette signalétique du treuil. La charge monte ou descend selon les sens indiqués sur le boîtier du frein "Montée" ou "Descente". En tournant la manivelle selon les sens indiqués sur l'étiquette du treuil (Descente ou Montée), la charge est abaissée ou levée.
Lors du levage, le treuil doit émettre un bruit régulier ("clic, clic,…"). C'est un indicateur de bon fonctionnement, Au cas où le bruit n'est pas émis, il est possible que l'auto frein ne soit pas engagé. Tourner alors la manivelle sur 2 ou 3 tours dans le sens de la "Montée" pour l'engager. Si le bruit n'est pas audible après quelques tours, ne pas utiliser le treuil.
Pendant les manoeuvres de "Montée" ou de "Descente" garder en permanence la main sur la manivelle. Pour arrêter la charge à n'importe quel moment lors d'une action de "Montée" ou de "Descente", lâcher la manivelle ou arrêter simplement de l'actionner.
Il est impératif de veiller à ce que le câble ou la sangle soient bien guidés lors de l'enroulement et qu'il n'y ait pas de croisements, ni de coincement.
Le treuil est auto-freiné. Cependant ce frein nécessite une charge minimum pour être actionné (voir table 2), d'autre part veiller au risque de surchauffe du système de freinage pour les descentes prolongées de charges.

Pour toute utilisation en milieu corrosif, il est conseillé d'utiliser un treuil INOX 316L

2. Mise en place du câble ou de la sangle (version non livrées avec câble ou sangle) :

Attention : N'utiliser que les diamètres (voir table 2) et les qualités de câble indiqués sur l'étiquette du treuil (qualité recommandée 1770N/mm2) .
Introduire le câble dans le serre-câble fourni avec le treuil. S'assurer que la vis de pression du serre-câble a été vissée à fond (Fig.2) et que le sens d'enroulement sur le tambour est respecté (Fig.3).
Un minimum de 2 tours de câble ou de sangle doit toujours rester sur le tambour. Il est recommandé de marquer cette limite par une trace de couleur sur le câble ou sur la sangle. Le câble doit être monté avec une tension initiale. S'assurer de l'enroulement régulier du câble.

Mise en place de la sangle : Voir Fig.4.

3. Mise en service du treuil

Nos treuils sont livrés soit nus sans câble ni sangle, soit équipés de leur sangle ou câble selon les modèles.
Il est nécessaire de s'assurer du bon fonctionnement de l'appareil avant toute utilisation, notamment en réalisant un essai de mise en service selon les réglementations en vigueur localement.
Le treuil doit obligatoirement être fixé en 3 points à l'aide de vis M8 12.8 et des rondelles adaptées sur un support correctement dimensionné par rapport à l'application. Voir dimensions ci-contre.

La température de service ambiante doit être comprise entre -10 °C et + 50 °C.

Entretien et nettoyage

- Vérifier régulièrement l'état du câble ou de la sangle ainsi que celui du crochet. Un câble ou une sangle effiloché, coupé ou qui présente une pliure ou une coûture endommagée ne fonctionne pas correctement et doit être changé avant toute utilisation.
- Graisser les pignons au moins une fois par an, ou plus si le treuil est utilisé de façon intensive. Pour celà, ne pas démonter le treuil, faire tourner la bobine en déposant une couche de graisse uniforme avec un pinceau sur la denture de la bobine. Utiliser une graisse type molydal n°3790.

Important : ne pas graisser le système d'auto-frein.
- Garder le treuil dans un bon état de fonctionnement. Les pièces mécaniques non entretenues peuvent causer des dysfonctionnements voire des accidents. Le treuil doit être vérifié au moins une fois par an par une personne habilitée. Le résultat de la vérification ainsi que toute intervention sur le treuil, le cable, la sangle ou le crochet doit être consigné dans un carnet de maintenance.

Pièces de maintenance

Lors du changement de pièces sur le treuil, il est obligatoire d'utiliser des pièces d'origine Goliath disponibles auprès de votre distributeur agréé. L'utilisation de toute autre pièce peut altérer le fonctionnement et dégage la responsabilité du fabricant. Ces opérations de maintenance doivent être effectuées par un distributeur agréé.
Pièces de maintenance (voir table 1) : Kits manivelle et kits serre câble.

GB Use and maintenance of the Goliath® AF winch

Operating instructions: ***See also general security instructions on the back.***

1. Important operating instructions:

Prior to each use make sure that the handle mounted on the threading of the drum axle is placed against the brake washer (opposite to the fixing nut), and that the brake mechanism is in good operating order (Fig.1).
Check this as follows : raise the load slightly and release the handle. The load should not get down.
This winch is designed to lift loads on inclined or horizontal grounds. It is important to respect the load capacities indicated in table 2 or on the winch label and not to exceed the maximum capacities. The load is raised or lowered according to the indication on the brake cover «Up» or «Down».
If the handle is operated according to the directions indicated (Down/Up), the load is lowered or raised.
During the lifting operation the operator should hear a regular "click"-sound coming from the winch. This is an indicator of the good functioning of the winch. In case the sound is inaudible it might be possible that the load brake is not engaged. Turn the handle 2 or 3 turns in the "up" direction to engage the brake system. If the sound is still inaudible after a couple of turns, do not use the winch.
Always keep the hand on the handle while operating the winch in "up" or "down" direction. In order to get the load to a stop at any point and at any time when winching it «Up» or «Down», release the handle or simply stop cranking.
Always check for a correct guiding of the cable/strap when being wound up on the drum and that no knot, crossing or pinching of the cable/strap is created.
This winch is self-braking. However the brake system requires a minimum operating load for the brake function to be activated (see Table 2).
Moreover, mind the risk of overheating the brake system when lowering loads for a longer time.

For use in any corrosive environment, a stainless steel (316L) version of the winch is recommended.

2. Cable or webbing strap attachment (version delivered without cable or webbing strap):

Warning: Only use the cable diameter (Table 2) and quality indicated on the winch label (recommended rope quality: 1770 N/mm2).
Enter the cable through the clamp provided with the winch. Make sure that the pressure bolt of the clamp has been fully tightened (Fig. 2) and that the correct sens of the rope/strap on the drum is respected (Fig.3).
Always keep at least 2 windings of the cable on the drum. They should be marked with paint. The cable should be mounted with an initial tension. Make sure that the cable is wound up evenly.
Webbing strap attachment : Fig.4.

3. Mounting instructions

According to the different models, our winches are delivered without wire rope or webbing strap, or completely equipped with rope or strap.
It is necessary to verify the correct operation of the winch before each use by conducting a commissioning test based upon regional safety standards.
The winch must be fixed with at least three bolts M8, 12.8, and adapted washers on a support adapted to the application (refer to dimensions tables).
The surrounding operating temperature should be between −10°C and +50°C.

Winch maintenance

- Regularly check wire rope or webbing strap as well as hook condition: if the rope or the strap is split, cut, fold, the strap joint or the locking lever of the hook damaged or not working properly, replace it before use.
- Grease the gears at least once a year and more frequently if the winch is used intensively. To do so, do not disassemble the winch. Make the drum turn and grease the gear structure with a brush. Use grease type Molydal n°3790.

Important: never oil or grease the brake and security system.
- Keep the winch in good working order. Damaged or severely worn parts can cause incorrect operation or accidents. It has to be checked at least once a year by an authorized person. The results of this check as well as all intervention on the winch, the rope/strap or the hook have to be recorded in a maintenance booklet.

Spare parts

When replacing parts of the winch it is mandatory to use original Goliath spare parts, available at your authorized distributor. The use of all other parts can cause incorrect operation of winch and product liability, and manufacturer will therefore withdraw its product responsibility.
Maintenance operations have to be performed by an authorized distributor.
Spare parts (Table 1) : Kits manivelle et kits serre câble.

NO Bruk og vedlikehold av Goliath® AF-vinsjene

Råd om bruk: ***Se også de generelle forholdsreglene på baksiden.***

1. Generelle instruksjoner:

Hver gang før vinsjen skal tas i bruk, påse at sveiven er forsvarlig blokkert i akslingen med endeløs skrue mot bremsesystemet (overfor låsemutteren), og at bremsesystemet fungerer perfekt (Fig.1).
Dette gjøres på følgende måte: Løft lett opp lasten, og slipp sveiven. Lasten skal da ikke falle ned.
Vinsjen er laget for løft av hengende last eller mobil last på vannrette eller skrånende plan. Man skal alltid overholde den maksimale vekt for lasten som oppgis i tabell 2, eller på vinsjens signaliseringsetikett. Lasten føres opp eller ned i den retningen som angis på bremsehuset "Opp" eller "Ned". Når man dreier sveiven i den retningen som står oppført på vinsjens etikett (Ned eller Opp), vil lasten føres ned eller løftes opp.
Ved løft av last skal vinsjen avgi en regelmessig lyd ("klikk, klikk,…"). Dette betyr at vinsjen fungerer korrekt. Dersom ikke denne lyden avgis, kan det bety at den automatiske bremsen ikke er aktivert. Du må da dreie sveiven 2 eller 3 omganger i "Opp"-retning for å aktivere bremsen. Dersom denne lyden ikke høres etter at du har foretatt disse omdreiningene, må du ikke bruke vinsjen.
Hold hånden permanent på sveiven under "Opp" eller "Ned"-manøvreringene. Du kan på et hvilket som helst tidspunkt stoppe lastens bevegelse når den føres "Opp" eller "Ned", ved ganske enkelt å slippe sveiven, eller slutte å dreie på den.
Påse at kabelen eller linen føres riktig på trommelen under hele rulleprosessen, og at den ikke kommer i kryss eller i klem.
Vinsjen har automatisk brems. Men for at denne bremsen skal kunne aktiveres, er det nødvendig med en minimal vekt (se tabell 2). Vær også oppmerksom på at bremsesystemet kan bli overopphetet under langvarig nedføring av last.

Ved bruk i korroderende omgivelser, anbefales det å bruke en vinsj i rustfritt stål 316L.

2. Montering av kabel eller line (for versjon som ikke leveres med kabel eller line):

Viktig: Bruk utelukkende kabler med den diameter (se tabell 2) og de kvaliteter som oppgis på vinsjens etikett (anbefalt kvalitet 1770N/mm2).
Før kabelen inn i kabelklemmen som følger med vinsjen. Påse at justeringsskruen til kabelklemmen (Fig. 2) er helt skrudd inn, og at viklingsretningen på trommelen overholdes (Fig.3).
Det skal alltid være minst 2 omdreininger av kabelen eller linen igjen på trommelen. Det anbefales å sette et fargemerke på kabelen eller linen slik at man vet når man skal stoppe viklingen. Kabelen skal monteres med en opprinnelig tiltrekking. Påse at kabelen vikles jevnt opp.

Montering av linen: Se Fig. 4.

3. Ta vinsjen i bruk:

Våre vinsjer leveres enten uten kabel eller line, eller utstyrt med kabel eller line, avhengig av modell.
Før vinsjen tas i bruk, kontroller at den fungerer som det skal. Dette gjøres ved å foreta en funksjonstest i henhold til den lokale lovgivning.
Vinsjen skal festes ved hjelp av M8 12.8-skruer, tilpassede mellomleggsskiver og 3 festepunkter på et underlag som har riktig størrelse i forhold til bruken. Se dimensjonstabellene.
Den omgivende temperaturen skal være mellom −10°C og +50°C.

Vedlikehold og vask

- Sjekk regelmessig kabelens/linens og krokens tilstand. En kabel eller et line som er frynset eller avkuttet, som har en bøy eller skadet søm vil ikke kunne fungere korrekt, og skal derfor skiftes ut før vinsjen i tas i bruk.
- Smør drevene minst én gang i året, eller oftere dersom vinsjen brukes intensivt. Det er ikke nødvendig å demontere vinsjen for smøring. Drei på trommelen og smør et jevnt lag smøremiddel tannhjulene med en kost. Bruk smøremiddel av typen molydal nr. 3790.

Viktig: den automatiske bremsen skal ikke smøres.
- Hold vinsjen i god funksjonsstand. Mekaniske deler som ikke blir riktig vedlikeholdt kan forårsake funksjonsfeil eller ulykker. Vinsjen skal kontrolleres minst én gang i året av en autorisert person. Resultatet av denne kontrollen, samt informasjon om ethvert arbeid på vinsjen, kabelen, linen eller kroken skal føres opp i et vedlikeholdshefte.

Vedlikeholdsdeler

Ved skifte av deler på vinsjen skal man utelukkende bruke originale Goliath-deler som du skaffer deg hos din autoriserte forhandler. Bruk av andre deler kan gå ut over apparatets funksjon, noe som fører til at fabrikantens garanti oppheves. Disse vedlikeholdsoperasjonene skal utføres hos en autorisert forhandler..
Vedlikeholdsdeler (se tabell 1): Sveivsett og kabelklemmesett.

SE Användning och underhåll av vinschen Goliath® AF

Anvisningar för användning: ***Se även allmänna säkerhetsföreskrifter på baksidan.***

1. Allmänna anvisningar:

Före varje användning ska du försäkra dig om att veven monterad på axeln med snäckskruv verkligen är spärrad mot bromssystemet (mittemot fästmuttern) och att bromsmekanismen är i väl fungerande skick (Fig.1).
Kontrollera detta på följande vis: Lyft upp lasten något och släpp veven. Lasten ska då inte sänkas.
Vinschen är konstruerad för att lyfta hängande eller rörlig last på horisontala eller lutade plan. De maxlaster som anges i tabell 2 eller på vinschens märkskylt måste absolut respekteras. Lasten höjs eller sänks enligt riktningarna som anges på bromskåpan, "Montée" (Upp) eller "Descente" (Ned). Genom att veven dras i de riktningar som anges på vinschens märkskylt, "Descente" eller "Montée" (Ned eller Upp), sänker eller höjer du lasten.
Under lyftarbete ska vinschen ge ifrån sig ett regelbundet ljud ("klick, klick…"). Detta indikerar att vinschen fungerar korrekt. Om ljudet inte hörs är det möjligt att automatbromsen inte är inkopplad. Vrid då veven 2 - 3 varv uppåt, "Montée", för att aktivera den. Om ljudet fortfarande inte hörs efter några varv, ska du inte använda vinschen.
Håll hela tiden handen på veven vid lyftning (Montée) eller sänkning (Descente). För att stoppa lasten när som helst under lyftning eller sänkning ska du släppa veven eller bara sluta veva.
Det är mycket viktigt att alltid kontrollera att vajern eller bandet verkligen styrs vid upplindning och att vajern eller bandet inte vridit sig eller klämts fast.
Vinschen har en automatbroms som dock kräver en minimal belastning för att aktiveras (se tabell 2), dessutom ska du vara medveten om risken för att bromssystemet överhettas vid långvarig sänkning av last.

Vid användning i korrosiv miljö rekommenderar vi dig att använda en vinsch av typen INOX 316L.

2. Montering av vajern eller bandet (för version som levereras utan vajer eller band):

Obs: Använd endast vajrar i den diameter (se tabell 2) och av den kvalitet som anges på vinschens märkskylt (rekommenderad kvalitet 1770N/mm2).
För in vajern i kabelhållaren som levereras med vinschen. Kontrollera att kabelhållarens klämskruv är helt inskruvad (Fig.2) och att upplindningen sker i rätt riktning (Fig.3).
Se till att det alltid finns minst 2 varv vajer eller band kvar på trumman. Vi rekommenderar dig att markera denna gräns med en färgmarkering på vajern eller bandet. Vid montering måste vajern vara spänd från början. Försäkra dig om att vajern lindas upp jämnt.

Montering av bandet: Se Fig.4.

3. Innan vinschen tas i bruk:

Våra vinschar levereras antingen tomma utan vare sig vajer eller band, eller utrustade med band eller vajer beroende på modell.
Du måste kontrollera att vinschen fungerar korrekt före användning, bland annat genom att provköra vinschen enligt lokalt gällande bestämmelser.
Vinschen måste ovillkorligen vara fastskruvad på 3 punkter med skruvar av typen M8 12.8 och lämpliga brickor på ett korrekt dimensionerat underlag som är anpassat till applikationen. Se dimensioner på motstående sida.

Den omgivande arbetstemperaturen ska vara mellan -10 °C och + 50 °C.

Skötsel och rengöring

- Kontrollera regelbundet att vajern eller bandet, samt kroken, är i gott skick. Om vajern eller bandet är fransigt, har brustit, har vikningar eller skadade sömmar fungerar de inte korrekt och måste bytas ut före användning.
- Smörj dreven minst en gång per år, eller oftare om vinschen används intensivt. Montera inte isär vinschen vid smörjning, vrid trumman samtidigt som du med pensel applicerar ett jämnt lager fett på trummans kuggar. Använd fett av typen Molydal 3790.

Viktigt: smörj inte automatbromsens delar.
- Se till att vinschen är i väl fungerande skick. Mekaniska delar som inte underhålls kan orsaka funktionsstörningar och till och med olyckor. Vinschen måste kontrolleras minst en gång per år av en auktoriserad person. Resultatet av kontrollerna, liksom eventuell service på vinschen, vajern, bandet eller kroken, måste föras in i en kontrollbok.

Underhållsdelar

Vid byte av delar på vinschen ska du ovillkorligen använda originaldelar från Goliath som finns hos din auktoriserade återförsäljare. Användning av andra delar kan leda till att vinschen fungerar sämre, vilket därför befriar tillverkaren från allt ansvar. Underhållet måste utföras av en auktoriserad återförsäljare.
Underhållsdelar (se tabell 1): vevsats och kabelhållarsats.

FI Goliath® AF AF-vinttureiden käyttö ja huolto

Käyttöohjeet: katso myös kääntöpuolella olevat yleiset turvaohjeet.

1. Yleiset ohjeet:

Varmista aina ennen käyttöä, että kampi on kiinnitetty kunnolla akselinsa suuntaisesti säätöruuvilla jarrujärjestelmää vastaan (kiinnitysmutteria vastapäätä), ja että se on täydellisessä käyttökunnossa (kuva 1).
Toimi seuraavasti: nosta kuormaa kevyesti ja päästä kampi irti. Kuorma ei saa laskeutua.
Vintturi on suunniteltu riippuvien tai liikkuvien kuormien nostamiseen vaakatasoisille tai kalteville tasoille. On erittäin tärkeää noudattaa taulukossa 2 tai vintturin etiketissä ilmoitettuja enimmäiskuormamääriä. Kuorma nousee tai laskee jarrulaatikossa ilmoitettujen suuntien - "nosto" tai "lasku" - mukaisesti. Kun käännät kampea vintturin etiketissä ilmoitettujen suuntien mukaisesti (lasku tai nosto), kuorma laskee tai nousee.
Kuorman noston aikana vintturista tulee kuulua säännöllinen ääni ("klik, klik…"). Se on merkki oikeanlaisesta toiminnasta. Jos vintturista ei kuulu tällaista ääntä, se saattaa tarkoittaa sitä että automaattijarru ei toimi. Siinä tapauksessa käännä kampea kaksi tai kolme kertaa "nosto"-suunnassa, jotta automaattijarru käynnistyy. Jos et kuule ääntä muutaman kääntökierroksen jälkeen, älä käytä vintturia.
Käyttäessäsi "nosto"- tai "lasku"-toimintoja pidä käsi aina kammella. Kun haluat pysäyttää kuorman milloin tahansa "noston" tai "laskun" aikana, päästä irti kammesta tai lokkaa käyttämästä kampea.
Muista tarkistaa, että vaijeri tai liina ohjautuu oikein kelauksen aikana, ja ettei se mene solmuun tai juutu kiinni.
Vintturissa on automaattijarru. Jarru tarvitsee kuitenkin vähimmäiskuorman toimiakseen (katso taulukko 2). Muista myös ottaa huomioon jarrutusjärjestelmän ylikuumenemisriski kuormien jatkuville laskuille.

Kun käytät laitetta syövyttävissä tiloissa, on suositeltavaa käyttää ruostumatonta teräsvintturia 316L

2. Vaijerin tai liinan kiinnitys (laitteelle, jonka mukana ei toimiteta vaijeria tai liinaa):

Huomio : käytä vain vintturin etiketissä ilmoitettuja vaijerin halkaisijoita (katso taulukko 2) ja ominaisuuksia (suositeltava laatu 1770N/mm2).
Laita vaijeri vintturin mukana toimitettavaan vaijeripuristimeen. Varmista, että vaijeripuristimen painepultti on ruuvattu kunnolla kiinni (kuva 2) ja että vaijeri kelautuu oikeaan suuntaan rummussa (kuva 3).
Pidä vaijeria tai liinaa aina vähintään kahden kierroksen verran rummussa. On suositeltavaa merkitä tämä raja vaijeriin tai liinaan väriviivalla. Vaijeri tulee asentaa rumpuun alkuperäisellä jännitteellään. Tarkista vaijerin säännöllinen kelaus.

Liinan kiinnitys: katso kuva 4.

3. Vintturin käyttöönotto

Vinttuimme toimitetaan mallista riippuen joko ilman vaijeria tai liinaa tai vaijerin tai liinan kanssa.
On tärkeää varmistaa ennen käyttöä, että laite toimii kunnolla, erityisesti silloin kun suoritat laitteelle käyttöönottotestin voimassa olevien paikallisten säännösten mukaisesti.
Vintturi tulee kiinnittää käyttötarkoituksen mukaan mitoitettuun alustaan kolmella M8 12.8 ruuvilla ja sopivilla aluslaatoilla. Katso mitat taulukosta.

Ympäröivän käyttölämpötilan tulee olla -10 °C ja + 50 °C välillä.

Huolto ja puhdistus

Tarkista vaijerin tai liinan sekä koukun kunto säännöllisesti. Jos vaijeri tai liina on repeytynyt, katki tai taittunut, jos sen saumat ovat vahingoittuneet tai jos se ei toimi kunnolla, se tulee vaihtaa uuteen ennen käyttöä.
- Rasvaa hammaspyörät vähintään kerran vuodessa tai useammin, jos vintturia käytetään usein. Kun suoritat rasvauksen, älä pura vintturia osiin, vaan pyöritä rumpua samalla kun sivelet tasaisen rasvakerroksen siveltimellä kelan hammaspyöriin. Käytä rasvatyyppiä molydal n°3790.

Tärkeää: älä rasvaa automaattijarrujärjestelmää.
- Pidä vintturi hyvässä käyttökunnossa. Huonosti ylläpidetyt mekaaniset osat voivat aiheuttaa käyttöongelmia tai jopa annettomuuksia. Valtuutetun henkilön tulee tarkistaa vintturi vähintään kerran vuodessa. Tarkistuksen tulos sekä kaikki vintturia, vaijeria, liinaa tai koukkua koskevat toimenpiteet tulee merkitä huoltokirjaan.

Huolto-osat

Kun vintturiin vaihdetaan osia, sinun tulee käyttää ainoastaan valtuutetulta jälleenmyyjältä saatavia Goliathin alkuperäisiä osia. Muiden osien käytöllä saattaa olla vaikutusta vintturin käyttöön eikä valmistaja ole vastuussa niiden osien käytöstä. Huoltotoimenpiteet voi suorittaa ainoastaan valtuutettu jälleenmyyjä.
Huolto-osat (katso taulukko 1): kampi- ja vaijeripuristinpaketit.

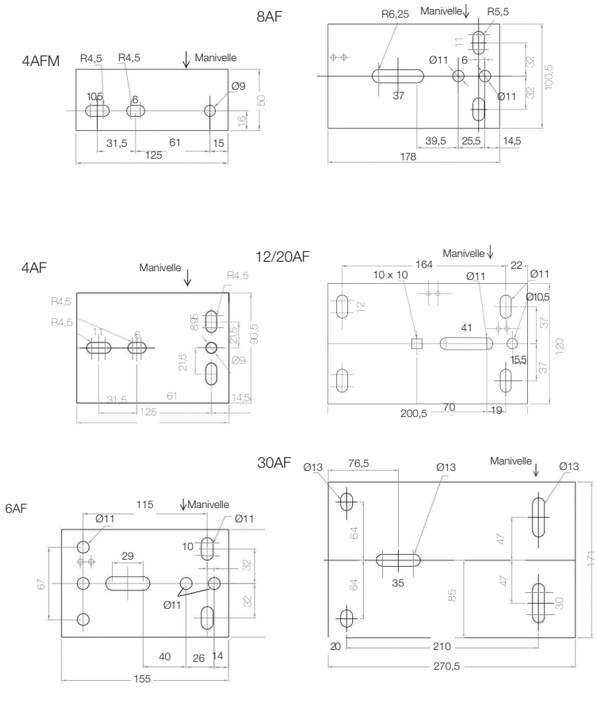

GOLIATH®

FR

Consignes générales de sécurité et de montage des treuils Goliath® AF

Voir aussi les consignes d'utilisation et de maintenance au verso

Introduction et utilisation prévue.

Le treuil AF est prévu pour les applications de levage que la charge soit suspendue ou mobile sur un plan horizontal ou incliné (communément appelé "halage").

Important : Toutes ces applications sont considérées comme des opérations de levage et sont soumises au réglements européens des treuils de levage.

Le treuil AF doit être utilisé suivant les instructions données par le constructeur.

Pour les treuils fournis sans câble ni sangle, l'utilisateur doit s'assurer de la conformité du montage du câble ou de la sangle lors de la mise en service et avant chaque utilisation.

Consignes générales de sécurité.

Le non respect des présentes instructions peut entraîner des accidents.
Vérifier le treuil avant chaque utilisation, ne pas l'utiliser si vous avez un doute sur son bon fonctionnement. Voir les consignes d'utilisation au verso.

Attention, il est interdit (fig.7) :

- De lever et de déplacer des personnes.
- A toute personne de se trouver sous la charge.
- De lever des charges avec un câble en oblique par rapport à l'axe du tambour.
- De faire balancer la charge pendant les opérations de levage.
- De maintenir la charge suspendue ou en traction au-delà du temps nécessaire à l'opération. Dans le cas contraire, prévoir un système de maintien de la charge indépendant du treuil pour sécuriser celle-ci.
- De dérouler le câble à vide puis de libérer la charge.

Respecter impérativement les consignes suivantes :

- Ne jamais utiliser le treuil avec un câble complètement déroulé. Toujours garder un minimum de 2 tours de câble sur le tambour. Nous conseillons vivement de marquer cette limite.
- Ne jamais monter le câble en sens inverse de la rotation normale du tambour indiquée sur l'étiquette du treuil. Le frein à friction serait alors mis hors fonction.
- Ne pas laisser à la portée des enfants ni de personnes ne connaissant pas le fonctionnement du treuil.
- Utiliser seulement la manivelle. Ce treuil n'est pas conçu pour fonctionner avec un moteur quel qu'il soit.
- Ne jamais démonter ou modifier le treuil.
- Ne jamais dépasser les charges indiquées pour le treuil. Attention : Les charges indiquées dans la table 2, ou sur l'étiquette signalétique, représentent les capacités nominales du treuil. Pour choisir le treuil, il faut bien veiller à prendre en compte tous les frottements, les frictions et l'inertie du système dans lequel le treuil est inclus (poulies, etc …) en plus de la charge proprement dite.
- Ne jamais utiliser le treuil avec une sangle ou un câble abîmés. Appliquer la mise au rebut du câble ou de la sangle selon la normalisation en vigueur.

NO

Generelle sikkerhets- og monteringsregler for Goliath® AF-vinsjer

Se også forholdsreglene for bruk og vedlikehold på baksiden

Innledning og bruksområde.

AF-vinsjen er laget for løft av hengende last eller mobil last på vannrette eller skrånende plan (vanligvis kalt "trekking" eller "forhaling").

Viktig: Denne typen bruk er å anse som en løfteoperasjon, og er underlagt det europeiske regelverk som gjelder for løftevinsjer.

AF-vinsjen skal brukes i overensstemmelse med de instruksjoner som gis av fabrikanten.

For vinsjer som leveres uten kabel eller line må brukeren påse at monteringen av kabelen eller linen er konform før vinsjen tas i bruk.

Generelle sikkerhetsinstruksjoner.

Dersom disse instruksjonene ikke blir overholdt kan det føre til ulykker.
Kontroller vinsjen før bruk hver eneste gang, og bruk den ikke dersom du er i tvil om at den fungerer korrekt. Se forholdsreglene på baksiden..

NB, følgende er forbudt (Fig. 7):

- Å løfte eller flytte på personer.
- For personer å oppholde seg under lasten.
- Å løfte last med en kabel som er på skrå i forhold til trommelens aksel.
- Å la lasten svinge frem og tilbake under løftingen.
- Å holde lasten løftet eller i strekk lenger enn den tiden som er nødvendig for arbeidsoperasjonen. Dersom det er nødvendig, bruk et system som støtter opp lasten uavhengig av vinsjen for å sikre funksjonen for denne.
- Å rulle ut kabelen når den er tom og frigjøre lasten.

Følgende forholdsregler skal overholdes:

- Bruk aldri vinsjen når kabelen er helt rullet ut. Det skal alltid være minst 2 viklinger med kabel på trommelen. Vi anbefaler at du lager et merke på kabelen som indikerer dette.
- Kabelen må aldri monteres i motsatt retning av det som er trommelens normale rotasjonsretning og som står oppført på etiketten på vinsjen. Friksjonsbremsen vil da ikke fungere.
- La ikke vinsjen være tilgjengelig for barn eller for personer som ikke vet hvordan den fungerer.
- Bruk kun sveiven. Denne vinsjen er ikke beregnet på å skulle fungere med en motor.
- Vinsjen må ikke demonteres eller endres på noen måte.
- Overskrid aldri den vekten som er indikert for vinsjen. Viktig: Vektverdiene som er indikert i tabell 2 eller på signaliseringsetiketten representerer vinsjens nominelle kapasitet. For å velge vinsj må man, i tillegg til selve lasten, ta hensyn til gnisningene, friksjonene og tregheten for det systemet som vinsjen inngår i (remskiver, osv...).
- Bruk ikke vinsjen med en defekt kabel eller line. Kabelen eller linen skal avhendes i overensstemmelse med de gjeldende normer.

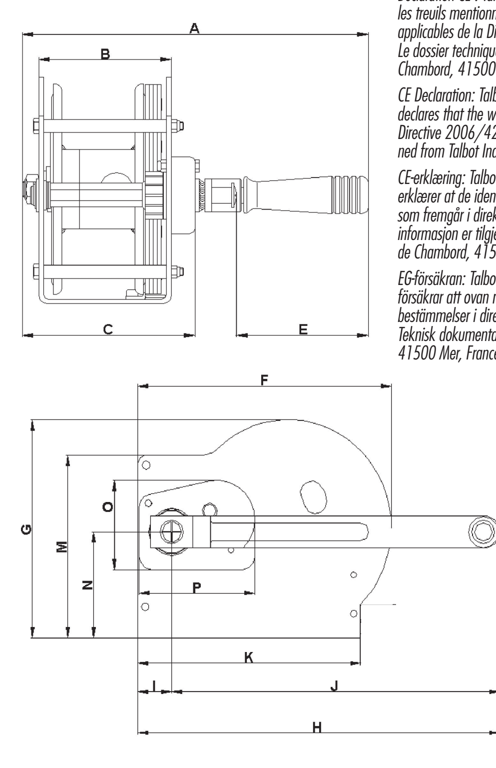

Déclaration CE : Talbot Industrie, fabricant des treuils Goliath, déclare que les treuils mentionnées ci-dessus sont conformes à toutes dispositions applicables de la Directive 2006/42/CE et de la norme EN 13157. Le dossier technique peut être obtenu auprès de T.D.E., les Portes de Chambord, 41500 Mer, France

CE Declaration: Talbot Industrie, manufacturer of the Goliath winches declares that the winches identified are conform to all relevant provisions of Directive 2006/42/EC and norm EN 13157. Technical files may be obtained from Talbot Industrie, les Portes de Chambord, 41500 Mer, France

CE-erklæring: Talbot Industrie, som er fabrikant av Goliath-vinsjene, erklærer at de identifiserte vinsjene er konforme med alle bestemmelser som fremgår i direktiv 2006/42/EC og i norm EN 13157. Teknisk informasjon er tilgjengelig ved henvendelse til Talbot Industrie, les Portes de Chambord, 41500 Mer, Frankrike.

EG-försäkran: Talbot Industrie, tillverkare av vinscharna Goliath, försäkrar att ovan nämnda vinschar överensstämmer med alla gällande bestämmelser i direktivet 2006/42/EG och standarden EN 13157. Teknisk dokumentation kan erhållas från T.D.E., les Portes de Chambord, 41500 Mer, France

	4AFM	4AF	4AFI	6AF	6AFI	8AF	8AFI	12AF	12AFI	20AF	30AF
A	211	250	245	265	265	265	270	294	294	294	365
B	50	90,5	88,5	99	99	100	100	119,5	119,5	119,5	170
C	78	117	117	132	132	132	130	155	155	155	225
E	100	100	96	100	100	100	100	100	100	100	100
F	126	128	128	161	165	200	200	214	214	214	300
G	96	96	96	128	130	167	167	170	170	170	180
H	195	197	202	240	232	290	290	295	295	330	345
I	27	27	27	27	27	27	27	28	28	28	4
M	80	80	80	117	117	140	140	140	140	140	170
N	31	31	31	58	58	81	81	81	81	81	98
O	68	68	58	68	58	68	58	68	58	68	130
P	92	92	92	92	92	92	92	92	92	92	162

GB

General security and mounting instructions for the Goliath® AF winch

See also operating instructions on the back

Introduction and applications.

The AF winch is dedicated to lifting applications for hanging or rolling loads on horizontal or inclined grounds (commonly called "pulling").

Important: all these applications are considered to be lifting operations and are regulated by the European Norms for lifting winches.

The winch has to be used according to the manufacturer's operating instructions.

When the winches are supplied without cable nor webbing strap, the user has to make sure that the cable or the webbing strap are fitted correctly on the winch as well as the good working order prior to each use.

General security instructions.

The disrespect of these instructions may cause accidents.
Check the winch before each use. Do not use the winch if you have a doubt on its proper operation.
See also user instructions at the back.

Important, it is forbidden (fig.7) :

- To lift, support or transport people.
- For people to stand under, behind or on the load.
- To lift loads wit a cable line not perpendicular to the drum axle.
- To swing the load during the winching operation.
- To hold the load only with the winch longer than necessary for the operation. In such case put in place an independent system to secure the load.
- To unwind the loose cable and then release the load.

Please observe the following :

- Never use the winch with a fully un-wound cable. Always retain a minimum of 2 turns on the drum. We strongly recommend to mark this limit on the cable or the webbing strap.
- Never roll up the cable opposite to the normal rotation direction of the drum - the friction brake will not work.
- Never leave the winch within reach of children or people not familiar with its operation.
- Operate the winch only with its handle. The winch is not designed to be powered by any type of motor.
- Never disassemble or modify the winch
- Never exceed the load capacity indicated on the winch label. Attention: Load capacities indicated in table 2 or on the winch label are nominal capacities. To choose the right winch for your application take into consideration the additional efforts caused by friction or resistance of further system components (pulleys etc.).
- Never use the winch with worn or damaged cable or webbing strap. Comply with the recommended wear regulations concerning the cable.

SE

Allmänna säkerhets- och monteringsanvisningar för vinschar Goliath® AF

Se även anvisningar för användning och underhåll på baksidan

Inledning och avsedd användning.

Vinschen AF är avsedd för lyftapplikationer, antingen med hängande eller rörlig last, på ett horisontalt eller lutande plan (vanligtvis kallat "uppdragning").

Viktigt: Alla dessa applikationer betraktas som lyftarbete och ska följa EU-bestämmelser för lyftvinschar.

Vinschen AF måste användas enligt tillverkarens föreskrifter.

För vinschar som levereras utan varken vajer eller band måste användaren försäkra sig om att monteringen av vajern eller bandet överensstämmer med bestämmelserna innan vinschen tas i bruk, samt före varje användning.

Allmänna säkerhetsföreskrifter.

Om inte dessa anvisningar följs finns risk för olyckor.
Kontrollera vinschen före varje användning, använd den inte om du är osäker på om den fungerar korrekt. Se anvisningar för användning på baksidan.

Observera, det är förbjudet att (fig.7):

- Lyfta eller förflytta personer.
- Befinna sig under lasten.
- Lyfta last med vajer diagonalt i förhållande till trummans axel.
- Sätta lasten i gungning under lyftarbetet.
- Hålla lasten hängande eller bogserad under längre tid än vad som krävs för arbetsmomentet. Vid behov ska lasten säkras med hjälp av ett fristående system som håller lasten.
- Mata ut vajern obelastad och därefter frigöra lasten.

Du måste ovillkorligen respektera följande föreskrifter:

- Använd aldrig vinschen med helt utmatad vajer. Se till att det alltid finns minst 2 varv vajer kvar på trumman. Vi rekommenderar dig att markera denna gräns.
- Montera aldrig vajern i motsatt riktning i förhållande till trummans normala rotation som anges på vinschens märkskylt. Detta skulle leda till att friktionsbromsen sätts ur funktion.
- Lämna aldrig vinschen inom räckhåll för barn eller personer som inte känner till hur den fungerar.
- Vinschen får endast aktiveras med veven. Denna vinsch är inte konstruerad för att användas med motor.
- Vinschen får aldrig monteras isär eller ändras.
- Överskrid aldrig den last som vinschen är avsedd för. Observera: Last som anges i tabell 2, eller på märkskylten, motsvarar vinschens nominella kapacitet. Vid val av vinsch är det viktigt att ta hänsyn till den ytterligare påfrestning som uppstår vid friktion, samt trögheten i det system vinschen ingår i (talja etc.), utöver den egentliga lasten.
- Använd aldrig vinschen med skadade band eller vajrar. Vajern eller bandet ska kasseras enligt gällande normer.

FI

Goliath® AF -vinttureiden yleiset asennus- ja turvaohjeet

Katso myös kääntöpuolella olevat käyttö- ja huolto-ohjeet

Esittely ja käyttötarkoitus.

AF-vintturi on tarkoitettu sekä riippuvan että liikkuvan kuorman nostoon vaakatasoiselle tai kaltevalle tasolle (kutsutaan yleisesti termillä "hinaus").

Tärkeää: kaikkia näitä toimenpiteitä pidetään nostotoimenpiteinä ja niiden tulee noudattaa nostovinttureille tarkoitettuja eurooppalaisia säännöksiä.

AF-vintturia tulee käyttää valmistajan antamien ohjeiden mukaan.

Koskien ilman vaijeria ja liinaa toimitettavia vinttureita, käyttäjän tulee taata vaijerin tai liinan asianmukainen asennus käyttöönoton aikana ja aina ennen käyttöä.

Yleiset turvaohjeet.

Näiden ohjeiden noudattamatta jättäminen saattaa aiheuttaa onnettomuusriskin.
Tarkista vintturi aina ennen käyttöä. Älä käytä vintturia, jos olet epävarma sen käyttökunnosta. Katso käyttöohjeet kääntöpuolelta.

Huomio! On kiellettyä (kuva 7):

- nostaa tai siirtää henkilöitä.
- antaa kenen tahansa henkilön olla kuorman alla.
- nostaa kuormia vaijerilla, joka on viistossa rummun akseliin nähden.
- heiluttaa kuormaa nostotoimenpiteiden aikana.
- riiputtaa tai vetää kuormaa toimenpiteen vaatimaa aikaa pidempään. Siinä tapauksessa asenna paikalle vintturista erillinen, kuormaa paikoillaan pitävä järjestelmä, joka turvaa kuorman.
- antaa vaijerin pyöriä vapaana ja sen jälkeen vapauttaa kuorma.

Muista noudattaa seuraavia ohjeita:

- Älä koskaan käytä vintturia täysin vapaaksi kelatun vaijerin kanssa. Pidä vaijeria rummussa aina vähintään kahden kierroksen verran. On suositeltavaa merkitä tämä raja värillä.
- Älä koskaan kelaa vaijeria rummun normaalin kelaussuunnan vastaisesti, joka on ilmoitettu vintturin etiketissä. Kitkajarru ei muutoin toimi.
- Älä anna lasten tai henkilöiden, jotka eivät osaa käyttää vintturia koskea vintturiin.
- Käytä ainoastaan kampea. Tätä vintturia ei ole suunniteltu käytettäväksi minkäänlaisen moottorin kanssa.
- Älä koskaan pura vintturia osiin tai muokkaa sitä.
- Älä koskaan ylitä vintturille sallittuja kuormarajoituksia. Huomio: taulukossa 2 tai etiketissä ilmoitetut kuormat vastaavat vintturin nominaalisia kapasiteetteja. Kun valitset vintturin, ota huomioon kaikenlaiset hankaukset, kitkat ja vastukset, jotka koskevat vintturin sisältämää järjestelmää (väkipyörät jne.) kuorman lisäksi.
- Älä koskaan käytä vintturia vioittuneiden vaijereiden tai liinojen kanssa. Hävitä vioittunut vaijeri tai liina voimassa olevien säännösten mukaisesti.

Table 2

Treuils non équipés de câble ou sangle-Winches supplied without wire rope or webbing strap-Vinsjer levert uten kabel eller line-Vinschar levererade utan vajer eller band-Vintturit eivät ole varustettu köysi tai vöitä												*Inox-Stainlesssteel-Rustfritt stål-Rostfritt stål-Ruostumaton teräs*				
Câble, avec protection de denture	**Wire rope, with gear protection**	**Kabel, med tannhjulsbeskyttelse**	**Vajer, med kuggskydd**	**Kaapelisuojaus ja hampaisiin**	4AFMD	4AFD	6AFD	8AFD	12AFD	20AFD	30AFD	4AFMID	4AFID	6AFID	8AFID	12AFID
Référence	**Item N°**	**Referanse**	**Referens**	**Viite**	PF54424	PF53403	PF53603	PF53803	PF53103	PF532003	PF533003	PF53417	PF53418	PF53619	PF53824	PF5311
Câble, sans protection de denture	**Wire rope, without gear protection**	**Kabel, uten tannhjulsbeskyttelse**	**Vajer, utan kuggskydd**	**Kaapeli ilman suojaime**	4AFM	4AF	6AF	8AF	12AF	-	30AF	4AFMI	4AFI	6AFI	8AFI	12AFI
Référence	**Item N°**	**Referanse**	**Referens**	**Viite**	PF54416	PF54403	PF54603	PF54803	PF54103	-	PF533001	PF54418	PF54419	PF54612	PF54816	PF5411
Charge autorisée : Couche supérieure	Lifting capacity : last layer	Løftekapasitet: øverste lag	Lyftkapacitet: sista lagret	Sallittu kuormitus: Pintakerros	80 kg	190 kg	240 kg	270 kg	490 kg	650 kg	1 419 kg	80 kg	180 kg	240 kg	270 kg	490 kg
Couche inférieure	first layer	Nedre lag	första lagret	Alempi kerros	190 kg	340 kg	500 kg	650 kg	900 kg	1 180 kg	1 994 kg	190 kg	340 kg	500 kg	650 kg	900 kg
Capacité en charge roulante pente 30%	Rolling load capacity on 30% incline	Rullende lastekapasitet i 30 % skråning	Kapacitet vid rullande last i 30% lutning	Rolling kantavuus 30% kaltevuus	350 kg	500 kg	750 kg	900 kg	1 500 kg	2 500 kg	3 664 kg	350 kg	500 kg	750 kg	900 kg	1 500 kg
Ø du moyeu de bobine	Drum Ø	Ø for trommel	Trumma Ø	Ø kela napa	27 mm	40 mm	45 mm	54 mm	63 mm	76 mm	80 mm	27 mm	40 mm	45 mm	54 mm	63 mm
Ø de câble	Cable-Ø	Ø for kabel	Vajer Ø	Ø kaapeli	3 mm	4 mm	5 mm	6 mm	7 mm	8 mm	9 mm	3 mm	4 mm	5 mm	6 mm	7 mm
Longueur de câble	Cable length	Kabellengde	Vajerns längd	Kaapelin pituus	8 m	10 m	12 m	19 m	12 m	9 m	13 m	8 m	10 m	12 m	19 m	12 m
CRM câble	MBL of wire rope	Minimal bruddbelastning, kabel	Brottstyrka vajer	Minimi murtolujuus kaapeli	570 kg	1 020 kg	1 499 kg	2 151 kg	2 936 kg	3 854 kg	5 970kg	570 kg	1 020 kg	1 499 kg	2 151 kg	2 936 kg
Sangle, protection de denture	**Webbing strap with gear protection**	**Line, med tannhjulsbeskyttelse**	**Band med kuggskydd**	**Nauha hihna pyydystä suojelu**	-	4AFDPS	6AFDPS	8AFDPS	12AFDPS	20AFDPS	-	-	-	-	-	-
Référence (Sangle 50mm)	**Item N° (Webbing strap 50 mm)**	**Referanse (50 mm line)**	**Referens (Band 50mm)**	**Viite (50mm hihna)**	-	PF53409	PF53606	PF53807	PF53107	PF532007	-	-	-	-	-	-
Sangle, sans protection de denture	**Webbing strap without gear protection**	**Line uten tannhjulsbeskyttelse**	**Band utan kuggskydd**	**Nauha hihna ilman kulumissuojaa**	-	4AFPS	6AFPS	8AFPS	12AFPS	20AFPS	-	-	-	-	-	-
Référence (Sangle 50mm)	**Item N° (Webbing strap 50 mm)**	**Referanse (50 mm line)**	**Referens (Band 50mm)**	**Viite (50mm hihna)**	-	PF54409	PF54606	PF54807	PF54107	PF542007	-	-	-	-	-	-
Charge autorisée : Couche supérieure	Lifting capacity : last layer	Løftekapasitet: øverste lag	Lyftkapacitet: sista lagret	Sallittu kuormitus: Pintakerros	-	120 kg	200 kg	250 kg	280 kg	300 kg	-	-	-	-	-	-
Couche inférieure	first layer	Nedre lag	första lagret	Alempi kerros	-	340 kg	500 kg	650 kg	800 kg	930 kg	-	-	-	-	-	-
Capacité en charge roulante pente 30%	Rolling load capacity on 30% incline	Rullende lastekapasitet i 30 % skråning	Kapacitet vid rullande last i 30% lutning	Rolling kantavuus 30% kaltevuus	-	400 kg	700 kg	900 kg	1 500 kg	2 200 kg	-	-	-	-	-	-
Ø du moyeu de bobine	Drum Ø	Ø for trommel	Trumma Ø	Ø kela napa	-	25 mm	22 mm	28 mm	28 mm	28 m	-	-	-	-	-	-
Longueur de sangle	Strap length	Lengde line	Bandets längd	Hihnan pituus	-	4,6 m	6 m	8 m	8 m	8 m	-	-	-	-	-	-
CRM sangle	MBL of webbing strap	Minimal bruddbelastning, line	Brottstyrka vajer	Pienin murtokuormituksen hihna	-	2 500 kg	3 500 kg	4 500 kg	6 000 kg	6 500 kg	-	-	-	-	-	-
Caractéristiques communes	**Common data**	**Felles spesifikasjoner**	**Gemensamma specifikationer**	**Yhteiset ominaisuudet**												
Charge minimum de fonctionnement	Min. load for the brake function	Min. belastning for bremsefunksjon	Minimal last för bromsfunktion	Pienin jarru	10 kg	10 kg	10 kg	10 kg	10 kg	10 kg	50 kg	10 kg	10 kg	10 kg	10 kg	10 kg
Rapport de réduction	Gear ratio	Tanntallsforhold	Utväxling	Välityssuhde	1/2,57	1/2,57	1/3,5	1/4,85	1/9,71	1 /9,71	1/21,85	1/2,57	1/2,57	1/3,5	1/4,85	1/9,71
Masse du treuil	Weight	Vekt, vinsj	Vinschens vikt	Paino vinssi	2,2 kg	2,7 kg	3,7 kg	5,5 kg	7,4 kg	7,8 kg	13,7 kg	2,2 kg	2,7 kg	3,7 kg	5,5 kg	7,4 kg
Treuils équipés de câble ou sangle avec crochet-Winches supplied with wire rope or strap and hook-Vinsjer utstyrt med kabel eller line med krok-Vinschar levererade med vajer eller band, med krok-Vintturit mukana vaijeri tai hihna ja koukku.																
Câble avec protection de denture	**Wire rope, with gear protection**	**Kabel, med tannhjulsbeskyttelse**	**Vajer, med kuggskydd**	**Kaapelisuojaus ja hampaisiin**	-	4AFDW	6AFDW	8AFDW	12AFDW	20AFDW						
Référence	**Item N°**	**Referanse**	**Referens**	**Viite**	-	PF53403W	PF53603W	PF53803W	PF53103W	PF532003W						
Câble sans protection de denture	**Wire rope, without gear protection**	**Kabel, uten tannhjulsbeskyttelse**	**Vajer, utan kuggskydd**	**Kaapeli ilman suojaime**	-	4AFW	6AFW	8AFW	12AFW	-						
Référence	**Item N°**	**Referanse**	**Referens**	**Viite**	-	PF54403W	PF54603W	PF54803W	PF54103W	-						
Capacité en charge roulante pente 20%	Rolling load capacity on 20% incline	Rullende lastekapasitet i 20 % skråning	Kapacitet vid rullande last i 20% lutning	Rolling kantavuus 20% kaltevuus	-	500 kg	750 kg	900 kg	1 500 kg	2 500 kg						
Ø du moyeu de bobine	Drum Ø	Ø for trommel	Trumma Ø	Ø kela napa	-	40 mm	45 mm	54 mm	63 mm	76 mm						
Ø de câble	Cable-Ø	Ø for kabel	Vajer Ø	Ø kaapeli	-	4 mm	5 mm	6 mm	7 mm	8 mm						
Longueur de câble	Cable length	Kabellengde	Vajerns längd	Kaapelin pituus	-	10 m	10 m	10 m	10 m	10 m						
CRM câble	MBL of wire rope	Minimal bruddbelastning, kabel	Brottstyrka vajer	Minimi murtolujuus kaapeli	-	1 020 kg	1 499 kg	2 151 kg	2 936 kg	3 854 kg						
Sangle avec protection de denture	**Webbing strap gear protection**	**Line, med tannhjulsbeskyttelse**	**Band med kuggskydd**	**Nauha hihna pyydystä suojelu**	-	4AFDS	6AFDS	8AFDS	12AFDS	20AFDS						
Référence (sangle 50mm)	**Item N° (Webbing strap 50mm)**	**Referanse (50 mm line)**	**Referens (Band 50mm)**	**Viite (50mm hihna)**	-	PF53403S	PF53603S	PF53803S	PF53103S	PF532003S						
Sangle sans protection de denture	**Webbing strap without gear protection**	**Line uten tannhjulsbeskyttelse**	**Band utan kuggskydd**	**Nauha hihna ilman kulumissuojaa**	-	4AFS	6AFS	8AFS	12AFS	-						
Référence (Sangle 50mm)	**Item N° (Webbing strap 50mm)**	**Referanse (50 mm line)**	**Referens (Band 50mm)**	**Viite (50mm hihna)**	-	PF54403S	PF54603S	PF54803S	PF54103S	-						
Capacité en charge roulante pente 20%	Rolling load capacity on 20% incline	Rullende lastekapasitet i 20 % skråning	Kapacitet vid rullande last i 20% lutning	Rolling kantavuus 20% kaltevuus	-	400 kg	700 kg	900 kg	1 500 kg	2 200 kg						
Ø du moyeu de bobine	Drum Ø	Ø for trommel	Trumma Ø	Ø kela napa	-	25 mm	22 mm	28 mm	28 mm	28 m						
Longueur de sangle	Strap length	Lengde line	Bandets längd	Hihnan pituus	-	4,6 m	6 m	8 m	8 m	8 m						
Caractéristiques communes	**Common data**	**Felles spesifikasjoner**	**Gemensamma specifikationer**	**Yhteiset ominaisuudet**												
Charge minimum de fonctionnement	Min. load for the brake function	Min. belastning for bremsefunksjon	Minimal last för bromsfunktion	Pienin jarru	-	10 kg	10 kg	10 kg	10 kg	10 kg						
Rapport de réduction	Gear ratio	Tanntallsforhold	Utväxling	Välityssuhde	-	1/2,57	1/3,5	1/4,85	1/9,71	1/9,71						
Masse du treuil	Weight	Vekt, vinsj	Vinschens vikt	Paino vinssi	-	2,7 kg	3,7 kg	5,5 kg	7,4 kg	7,8 kg						